版数 REV.	年月日 DATE	DCN NO.	変更内容 DESCRIPTION	製図 DR.	担当 CHK.	査閲 APPD.	承認 APPD.
2	26.Mar.2004	054706	REDRAWN etc.		T.KUDOU	—	T.Morino

図面番号(DRAWING NO.) SJ036880

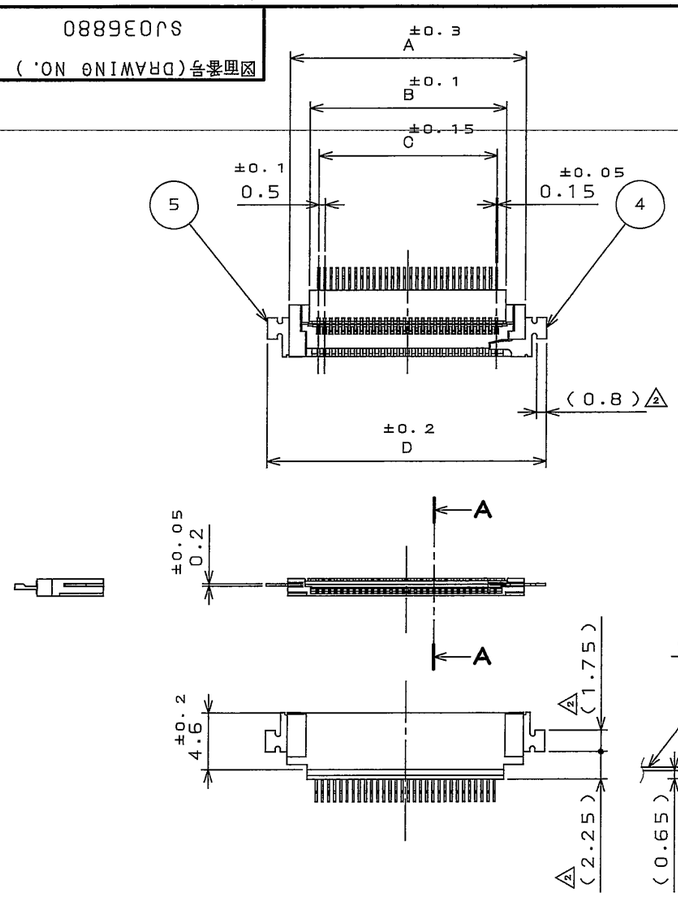

MATED CONDITION(REF.)
嵌合状態図(参考)

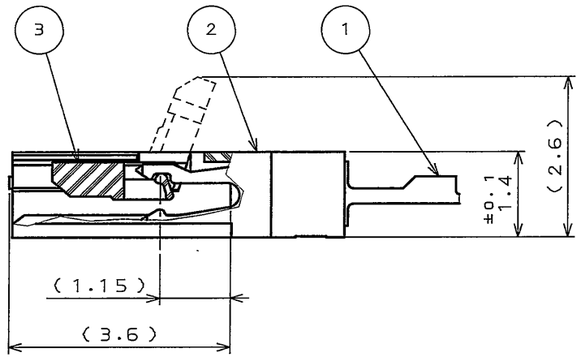

SECT. A-A
(SCALE 10:1)

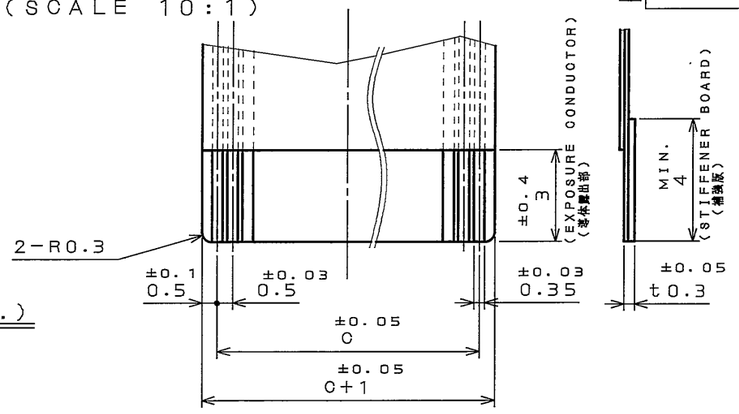

APPLICABLE F.P.C. DIMENSION(REF.)
適合FPC寸法(参考)

TABLE 1

	NO. OF CONTACT	A	B	C	D	E	F
	6	7.2	4.0	2.5	10.7	7.7	11.7
	8	8.2	5.0	3.5	11.7	8.7	12.7
	10	9.2	6.0	4.5	12.7	9.7	13.7
△2	16	12.2	9.0	7.5	15.7	12.7	16.7
	20	14.2	11.0	9.5	17.7	14.7	18.7
△2	30	19.2	16.0	14.5	22.7	19.7	23.7
△2	36	22.2	19.0	17.5	25.7	22.7	26.7
△2	40	24.2	21.0	19.5	27.7	24.7	28.7
△2	45	26.7	23.5	22.0	30.2	27.2	31.2
△2	50	29.2	26.0	24.5	32.7	29.7	33.7

TABLE 2

FINISH	CONTACT PART	TERMINAL PART
1	GOLD PLATING	LEAD-FREE TIN ALLOY PLATING

注1.仕上げは金メッキのこと。

△2 NOTE1.EXPOSURE CONDUCTORS SHOULD BE GIVEN GOLD PLATING.

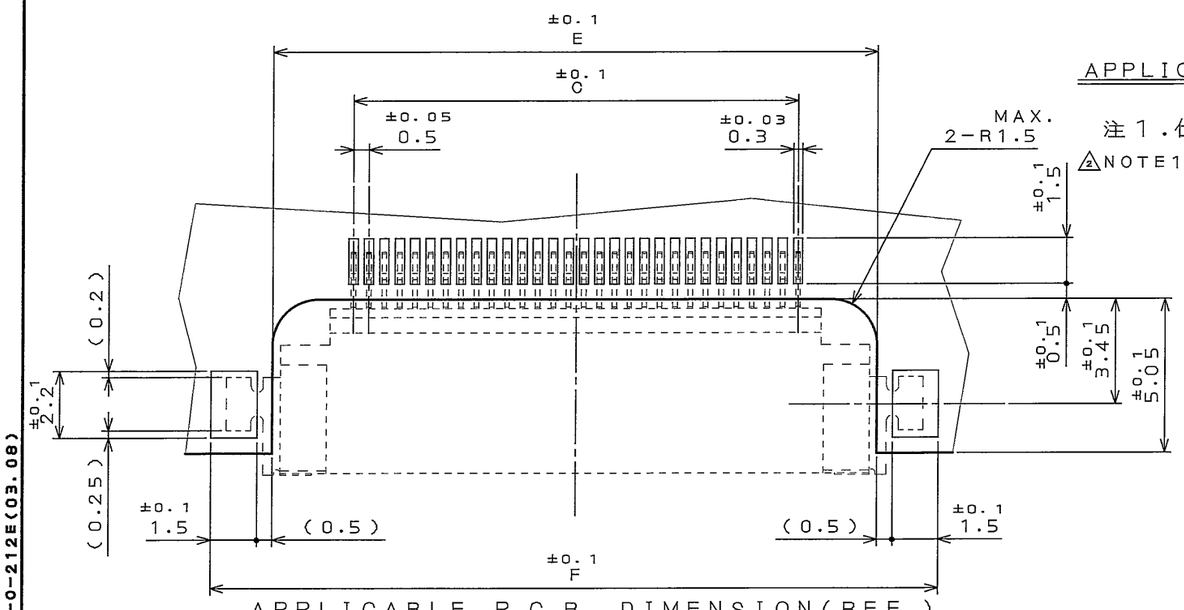

APPLICABLE P.C.B. DIMENSION(REF.)
適合基板寸法(参考)

符号 NO.	名称 DESCRIPTION	個数 QTY.	材料 MATERIAL	仕上 FINISH	備考 REMARKS
5	HOLD-DOWN-L	1	COPPER ALLOY	LEAD-FREE TIN ALLOY PLATING	
4	HOLD-DOWN-R	1	COPPER ALLOY	LEAD-FREE TIN ALLOY PLATING △2	
3	ACTUATOR	1	GLASS FILLED Ny		COLOR:WHITE UL94V-0
2	BASE INSULATOR	1	GLASS FILLED LCP		COLOR:BLACK UL94V-0
1	CONTACT	TABLE 1	COPPER ALLOY	TABLE 2	

仕様書(SPECIFICATION) JACS-1711 JAHL-1711

第1版(ORIGINAL DATE) 5.Jul.2002

製図 DR. K.HIROSE
担当 CHK. T.KUDOU
査閲 APPD. M.SUZUKI
承認 APPD. T.MORINO

一般公差(GENERAL TOLERANCE)

寸法(DIMENSION)		角度(ANGLES)
.	±0.8	X° ±
.X	±0.4	X°X'±
.XX	±0.1	
.XXX	±	

尺度(SCALE) 2:1 シリーズ(SERIES) FA5

名称(TITLE) FA5B***HP1

重量(WEIGHT)

JAE-CONNECTOR.COM
Reference Only

日本航空電子工業株式会社
JAPAN AVIATION ELECTRONICS INDUSTRY, LTD.

図面番号(DRAWING NO.) SJ036880

SIZE A3

版数(REV.) 2

LEAD FREE この製品は鉛フリー品です

JAE CONNECTOR DIV. PROPRIETARY.
COPYRIGHT (C) 2002, JAPAN AVIATION ELECTRONICS INDUSTRY, LTD.

DOF-0-212E(03.08)

Мы молодая и активно развивающаяся компания в области поставок электронных компонентов. Мы поставляем электронные компоненты отечественного и импортного производства напрямую от производителей и с крупнейших складов мира.

Благодаря сотрудничеству с мировыми поставщиками мы осуществляем комплексные и плановые поставки широчайшего спектра электронных компонентов.

Собственная эффективная логистика и склад в обеспечивает надежную поставку продукции в точно указанные сроки по всей России.

Мы осуществляем техническую поддержку нашим клиентам и предпродажную проверку качества продукции. На все поставляемые продукты мы предоставляем гарантию .

Осуществляем поставки продукции под контролем ВП МО РФ на предприятия военно-промышленного комплекса России , а также работаем в рамках 275 ФЗ с открытием отдельных счетов в уполномоченном банке. Система менеджмента качества компании соответствует требованиям ГОСТ ISO 9001.

Минимальные сроки поставки, гибкие цены, неограниченный ассортимент и индивидуальный подход к клиентам являются основой для выстраивания долгосрочного и эффективного сотрудничества с предприятиями радиоэлектронной промышленности, предприятиями ВПК и научно-исследовательскими институтами России.

С нами вы становитесь еще успешнее!

Наши контакты:

Телефон: +7 812 627 14 35

Электронная почта: sales@st-electron.ru

Адрес: 198099, Санкт-Петербург, Промышленная ул, дом № 19, литера Н, помещение 100-Н Офис 331