## TOP VIEW

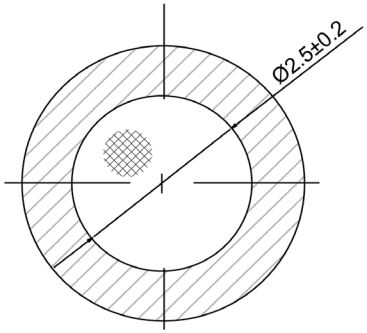


## SIDE VIEW

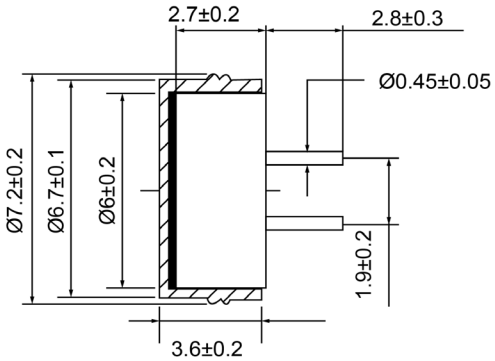


## BOTTOM VIEW

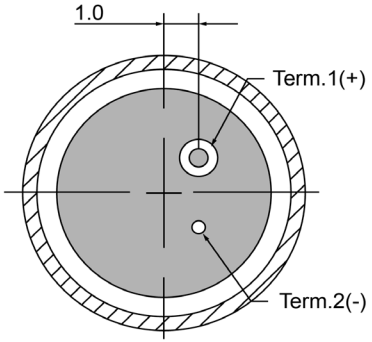


### Specifications

| Description | Value | Unit |
|---|---|---|
| Directivity | Omnidirectional | |
| Technology | Electret Condenser | |
| Sensitivity | -40 | (dB) |
| Frequency Range | 50 ~ 16,000 | (Hz) |
| Rated Voltage | 2 | (V) |
| Output Impedance | 2,200 | (Ohm) |
| Connection Method | PC Pins | |
| Voltage Range | 2 ~ 10 | (V) |
| Max Rated Current | 0.5 | (mA) |
| Minimum Signal to Noise Ratio | >60 | (dB) |
| Operating Temperature | -20 ~ +60 | °C |
| Storage Temperature | -25 ~ +70 | °C |

### Notes

1) All dimensions are in mm unless otherwise noted
2) All parts meet RoHS

DB UNLIMITED

### Revision History

| Version | Description | Date | Approved |
|---|---|---|---|
| 1 | Released from Engineering | 10/21/2013 | J.S |

| Drawn by | Date | Checked by | Date | Approved by | Date |
|---|---|---|---|---|---|
| A.B. | 10/21/2013 | C.E. | 10/21/2013 | J.S | 10/21/2013 |

**Electret Condenser Microphone**

# MO064002-3

sales@dbunlimitedco.com | www.dbunlimitedco.com
©2013, DB Unlimited

Мы молодая и активно развивающаяся компания в области поставок электронных компонентов. Мы поставляем электронные компоненты отечественного и импортного производства напрямую от производителей и с крупнейших складов мира.

Благодаря сотрудничеству с мировыми поставщиками мы осуществляем комплексные и плановые поставки широчайшего спектра электронных компонентов.

Собственная эффективная логистика и склад в обеспечивает надежную поставку продукции в точно указанные сроки по всей России.

Мы осуществляем техническую поддержку нашим клиентам и предпродажную проверку качества продукции. На все поставляемые продукты мы предоставляем гарантию .

Осуществляем поставки продукции под контролем ВП МО РФ на предприятия военно-промышленного комплекса России , а также работаем в рамках 275 ФЗ с открытием отдельных счетов в уполномоченном банке. Система менеджмента качества компании соответствует требованиям ГОСТ ISO 9001.

Минимальные сроки поставки, гибкие цены, неограниченный ассортимент и индивидуальный подход к клиентам являются основой для выстраивания долгосрочного и эффективного сотрудничества с предприятиями радиоэлектронной промышленности, предприятиями ВПК и научно-исследовательскими институтами России.

С нами вы становитесь еще успешнее!

**Наши контакты:**

**Телефон:** +7 812 627 14 35

**Электронная почта:** sales@st-electron.ru

**Адрес:** 198099, Санкт-Петербург, Промышленная ул, дом № 19, литера Н, помещение 100-Н Офис 331