Auxiliary contacts mounting
Montage des contacts auxiliaires
Montaje de los contactos auxiliares

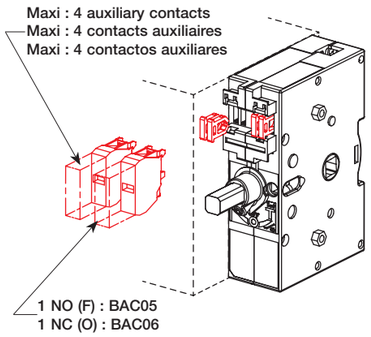

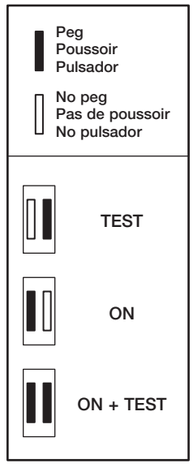

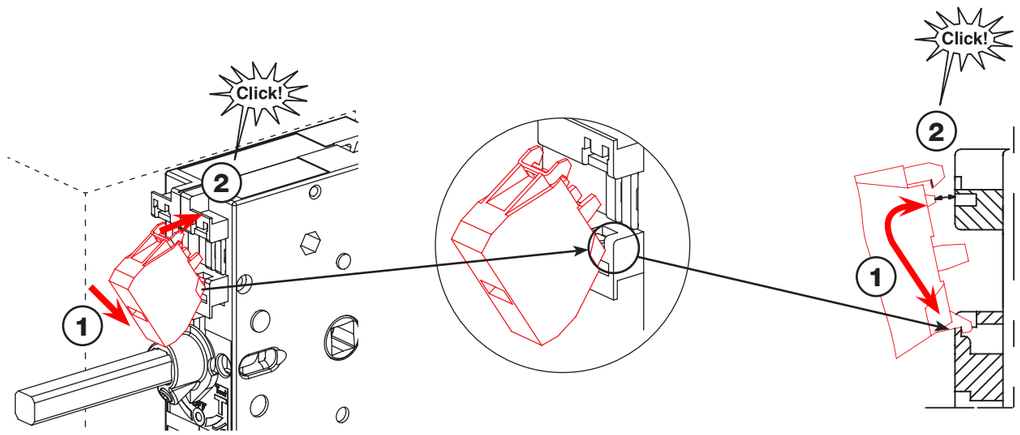

3A2014

COOPER
Bussmann™

30 TO 100A UL 98 FUSIBLE DISCONNECT SWITCHES

⚠ DANGER / DANGER / PELIGRO

HAZARDOUS VOLTAGE
- This equipment must be installed and serviced only by qualified electrical personnel.
- Turn off all power supplying this equipment before working on or inside equipment.
- Always use a properly rated voltage sensing device to confirm power is OFF.
- Replace all devices, doors, and covers before turning on power to this equipment.
- Maintain electrical clearances between cable and live parts.

Failure to follow these instructions will result in death or serious injury.

TENSION DANGEREUSE
- L'installation et l'entretien de cet appareil ne doivent être effectués que par du personnel qualifié.
- Coupez l'alimentation de cet appareil avant d'y travailler.
- Utilisez toujours un dispositif de détection de tension à valeur nominale approprié pour confirmer que toute alimentation est coupée.
- Replacez tous les dispositifs, les portes et les couvercles avant de mettre cet appareil sous tension.
- Maintenez les distances d'isolement électrique entre le câble et les pièces sous tension.

Si ces précautions ne sont pas respectées, cela entraînera la mort ou des blessures graves.

TENSION PELIGROSA
- Solamente el personal de mantenimiento eléctrico especializado debera instalar y prestar servicios de mantenimiento a este equipo.
- Desenergice el equipo antes de realizar cualquier trabajo en él.
- Siempre utilice un dispositivo detector de tensión adecuado para confirmar la desenergización del equipo.
- Vuelva a colocar todos los dispositivos, las puertas y las cubiertas antes de energizar este equipo.
- Mantenga un espacio adecuado para la instalación eléctrica entre el cable y las piezas energizadas.

El incumplimiento de estas precauciones podrá causar la muerte o lesiones serias.

Dual dimensions in/mm
Double dimensions in/mm
Doble dimensiones in/mm

❶ RDF30J-2 / RDF60J-2-COMP
❷ RDF30J-3 / RDF60J-3-COMP
❸ RDF30J-4 / RDF60J-4-COMP
❹ RDF60J-2 / RDF100J-2
❺ RDF60J-3 / RDF100J-3
❻ RDF60J-4 / RDF100J-4

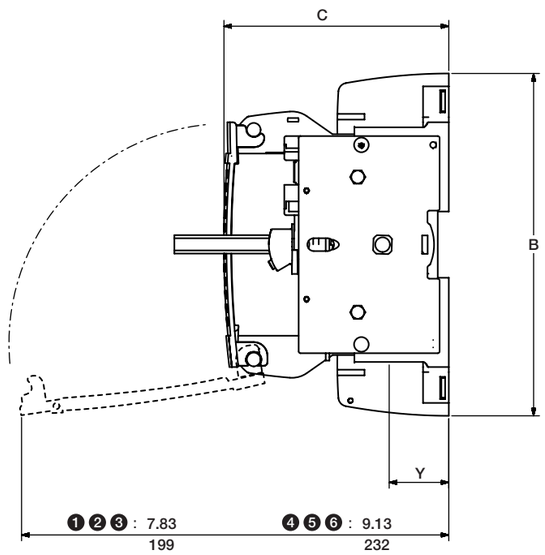

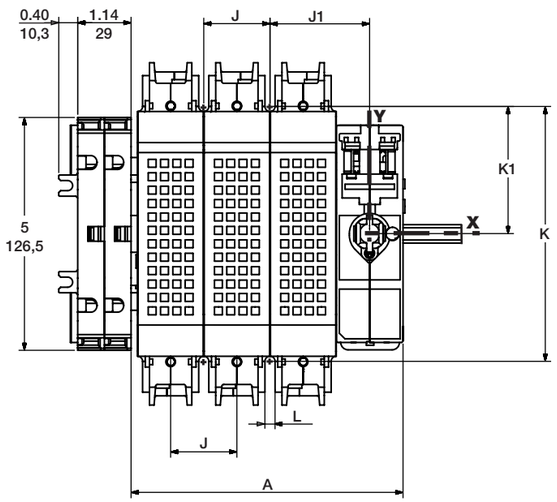

		A in	A mm	B in	B mm	C in	C mm	J in	J mm	J1 in	J1 mm	K in	K mm	K1 in	K1 mm	L in	L mm	Y in	Y mm
RDF30J-2 RDF60J-2-COMP	*2 P*	4.27	108,5	5.35	136	4.84	123	1.41	36	2.12	54	4.25	108	1.12	54	0.25	6,5	1.43	36,5
RDF30J-3 RDF60J-3-COMP	*3 P*	5.88	149,5																
RDF30J-4 RDF60J-4-COMP	*4 P*	7.30	185,5																
RDF60J-2 RDF100J-2	*2 P*	4.27	108,5	7.32	186	4.84	123	1.41	36	2.12	54	5.45	138,5	2.73	69,5	0.21	5,5	1.16	29,5
RDF60J-3 RDF100J-3	*3 P*	5.88	149,5																
RDF60J-4 RDF100J-4	*4 P*	7.30	185,5																

RECTO-VERSO / S blanc offset 100g/m² / I Noire pantone black C -Rouge pantone 485U / F 210x297 / P 105x74,25

Edition 02/13 - 3A2014 - IS 541577-A (535740-A)

COOPER Bussmann
www.cooperbussmann.com

❶ RDF30J-2 / RDF60J-2-COMP
❷ RDF30J-3 / RDF60J-3-COMP
❸ RDF30J-4 / RDF60J-4-COMP
❹ RDF60J-2 / RDF100J-2
❺ RDF60J-3 / RDF100J-3
❻ RDF60J-4 / RDF100J-4

Front operation
Commande frontale
Mando frontal

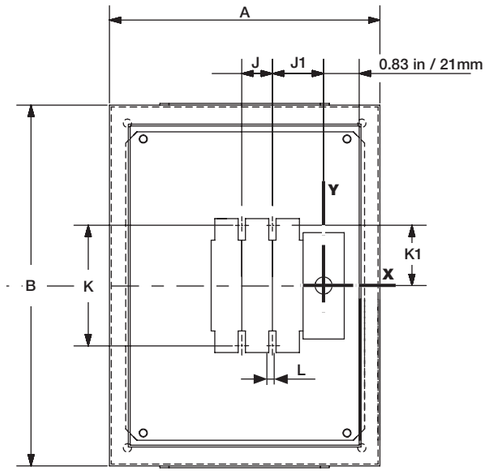

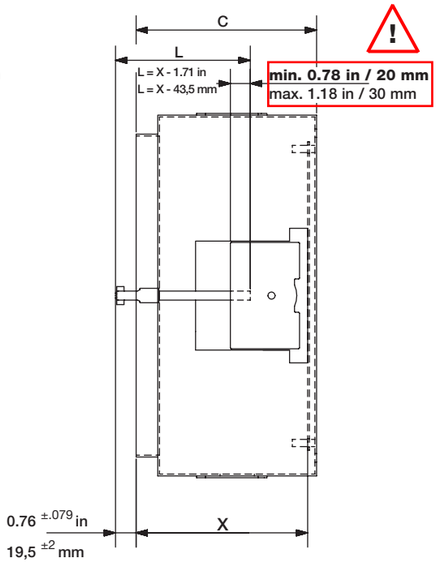

Side operation
Commande latérale
Mando lateral

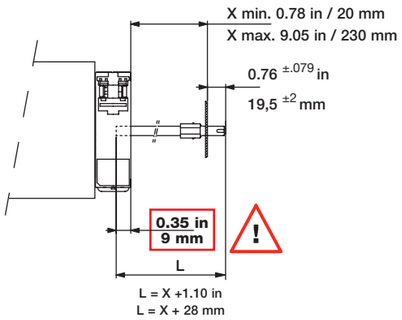

Minimum enclosure dimensions
Dimensions minimum des coffrets
Dimensiones minimas de las cajas

		A		B		C		J		J1		K1		L	
		in	mm	in	mm	in	mm	in	mm	in	mm	in	mm	in	mm
RDF30J-2 RDF60J-2-COMP	2 P	10	254	10	254	6	153	1.41	36	2.12	54	1.12	54	0.25	6,5
RDF30J-3 RDF60J-3-COMP	3 P														
RDF30J-4 RDF60J-4-COMP	4 P														
RDF60J-2 RDF100J-2	2 P	12	305	16	406,5	6	153	1.41	36	2.12	54	2.73	69,5	0.21	5,5
RDF60J-3 RDF100J-3	3 P														
RDF60J-4 RDF100J-4	4 P														

Pozidriv 2 :

31 lb-in / 3,5Nm

RDF30J-2 RDF60J-2-COMP	2 P	30 - 60A
RDF30J-3 RDF60J-3-COMP	3 P	
RDF30J-4 RDF60J-4-COMP	4 P	

Allen key size 4 :
6 pans de 4

35.4 lb-in / 4 Nm

RDF60J-2 RDF100J-2	2 P	60 - 100A
RDF60J-3 RDF100J-3	3 P	
RDF60J-4 RDF100J-4	4 P	

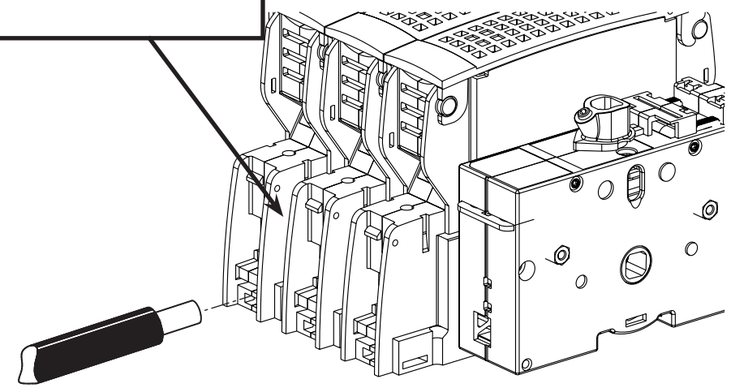

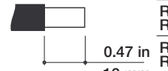

0.47 in
12 mm

RDF30J-2 RDF60J-2-COMP	2 P	30 - 60A
RDF30J-3 RDF60J-3-COMP	3 P	
RDF30J-4 RDF60J-4-COMP	4 P	

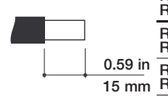

0.59 in
15 mm

RDF60J-2 RDF100J-2	2 P	60 - 100A
RDF60J-3 RDF100J-3	3 P	
RDF60J-4 RDF100J-4	4 P	

Size and torque of cable
Section et couple de serrage des câbles
Sección y par de apriete de los cables

		Size / Section Sección (AWG)		Torque Couple Par de apriete	
		min.	max.	lb.in	Nm
RDF30J-2 RDF60J-2-COMP	2 P	Solid Cu # 14	Solid Cu # 10	31	3,5
RDF30J-3 RDF60J-3-COMP	3 P				
RDF30J-4 RDF60J-4-COMP	4 P	Stranded Cu # 14	Stranded Cu # 6		
RDF60J-2 RDF100J-2	2 P	Solid Cu # 12	Solid Cu # 10	35.4	4
RDF60J-3 RDF100J-3	3 P				
RDF60J-4 RDF100J-4	4 P	Stranded Cu # 12	Stranded Cu # 1		

Мы молодая и активно развивающаяся компания в области поставок электронных компонентов. Мы поставляем электронные компоненты отечественного и импортного производства напрямую от производителей и с крупнейших складов мира.

Благодаря сотрудничеству с мировыми поставщиками мы осуществляем комплексные и плановые поставки широчайшего спектра электронных компонентов.

Собственная эффективная логистика и склад в обеспечивает надежную поставку продукции в точно указанные сроки по всей России.

Мы осуществляем техническую поддержку нашим клиентам и предпродажную проверку качества продукции. На все поставляемые продукты мы предоставляем гарантию .

Осуществляем поставки продукции под контролем ВП МО РФ на предприятия военно-промышленного комплекса России , а также работаем в рамках 275 ФЗ с открытием отдельных счетов в уполномоченном банке. Система менеджмента качества компании соответствует требованиям ГОСТ ISO 9001.

Минимальные сроки поставки, гибкие цены, неограниченный ассортимент и индивидуальный подход к клиентам являются основой для выстраивания долгосрочного и эффективного сотрудничества с предприятиями радиоэлектронной промышленности, предприятиями ВПК и научно-исследовательскими институтами России.

С нами вы становитесь еще успешнее!

Наши контакты:

Телефон: +7 812 627 14 35

Электронная почта: sales@st-electron.ru

Адрес: 198099, Санкт-Петербург, Промышленная ул, дом № 19, литера Н, помещение 100-Н Офис 331