Copying of this document and giving it to others and the use or communication of the contents thereof, are forbidden without express authority. Offenders are liable to the payment of damages. All rights are reserved in the event of the grant of a patent or the registration of the utility model or design.

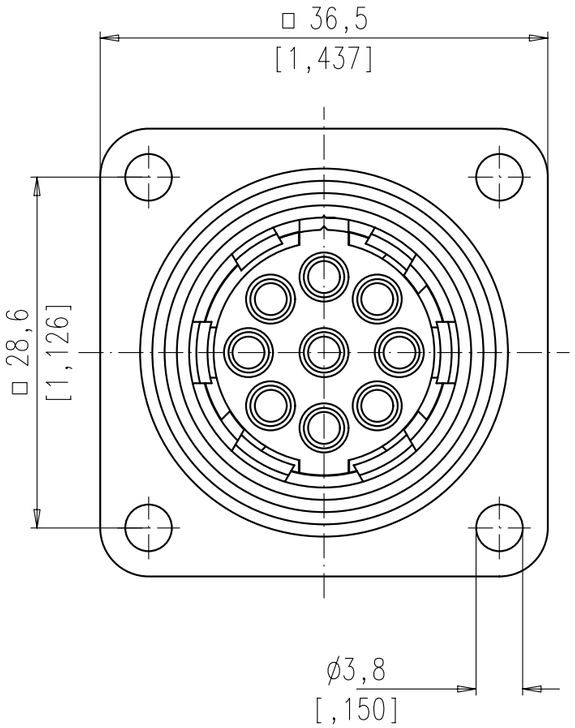


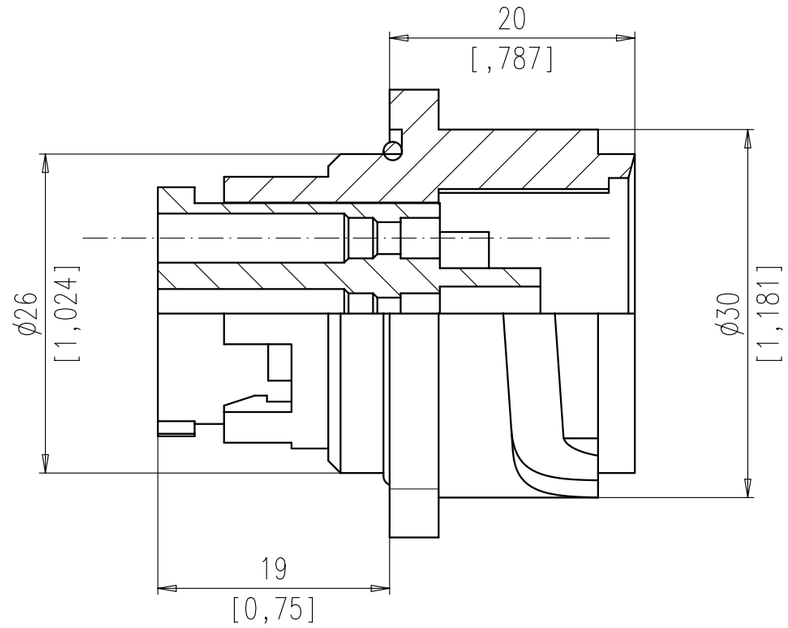


Montageausschnitt
Panel cutout

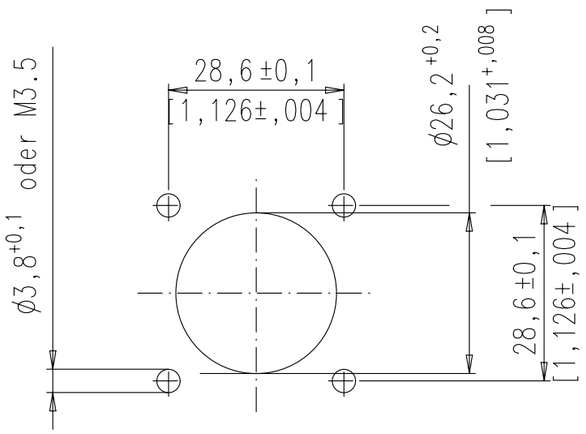


M 1:1

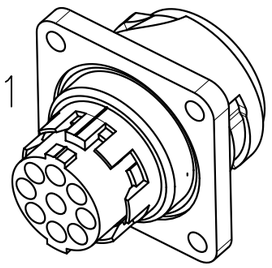

## Technische Daten
## Technical Data

Ansicht auf Steckseite /View to connecting side

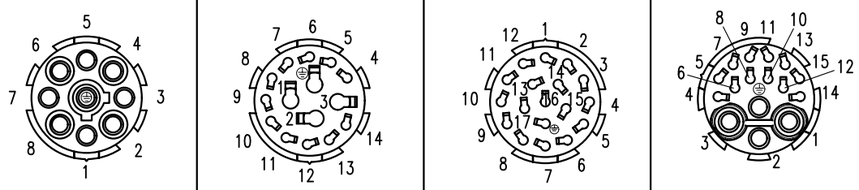

| | | | | |
|---|---|---|---|---|
| Bestellnummer<br>Order No. | C016 10C008 000 1 | C016 10C014 000 1 | C016 10C017 000 1 | C016 10C015 000 1 |
| Polzahl<br>No. of Contacts | 8 + PE | 14 + PE | 17 + PE | 12 + 3 + PE |
| Anschlußart<br>Connection | Crimpen/Crimp | Crimpen/Crimp | Crimpen/Crimp | Crimpen/Crimp |
| Anschlußquerschnitt<br>Wire gauge | 0,14 - 2,5 mm² | 4 x 0,5-2,5 mm²<br>11 x 0,09-1,0 mm² | 0,09 - 1,0 mm² | 4 x 0,14-2,5 mm²<br>12 x 0,09-1,0 mm² |
| Bemessungsspannung<br>Rated Voltage | 400 V | 100 V<br>(UL & CSA 250 V) | 100 V<br>(UL & CSA 250 V) | 3x320V / 12x24V<br>(UL & CSA 250V/24V) |
| Strombelastbarkeit<br>Rated Current | 12 A<br>(UL & CSA 10 A) | 3x16A / 11x6A<br>(UL & CSA 12A/4A) | 6 A<br>(UL & CSA 5 A) | 3x12A / 12x6A<br>(UL & CSA 10A/5A) |
| Verschmutzungsgrad<br>Pollution Degree | 3 | 3 | 3 | 3 |
| Überspannungskategorie<br>Overvoltage Category | III | III | III | III |
| Schutzart (in gestecktem Zustand)<br>Prottection Class (when Mated) | IP 65 | IP 65 | IP 65 | IP 65 |
| Werkstoff: Gehäuse und Kontaktträger<br>Material: Housing and Insert | PA | PA | PA | PA |
| Werkstoff Dichtung<br>Material Gasket | Neoprene | Neoprene | Neoprene | Neoprene |

| | | |
|---|---|---|
| 12+3+PE | C016 10C015 000 1 | 12x N 01 015 00.. (0,09 mm² - 1,0 mm²)<br>4x N 01 016 00.. (0,14 mm² - 2,5 mm²) |
| 17+PE | C016 10C017 000 1 | 18x N 01 015 00.. (0,09 mm² - 1,0 mm²) |
| 14+PE | C016 10C014 000 1 | 11x N 01 015 00.. (0,09 mm² - 1,0 mm²)<br>4x N 01 025 00.. (0,50 mm² - 2,5 mm²) |
| 8+PE | C016 10C008 000 1 | 9x N 01 016 00.. (0,14 mm² - 2,5 mm²) |
| Polzahl<br>No. of Contact | Bestellnummer<br>Order No. | bitte Crimpkontakte seperat bestellen<br>please order crimp contacts seperately |

Gewicht (errechnet)/ *Calc WT:* ... 9
Prüfmaß/*Testdimension*
Teileindex
*Partindexnumber*

| Index | Änderung/*Description* | Datum/*Date* | Name |
|---|---|---|---|
| 01 | 201200196 | 14.03.12 | Tol |

Zul. Abw./*Tolerances:*
DIN 6784

| 04 | Datum/*Date* | Name |
|---|---|---|
| Gez. *Drawn* | 27.09. | Grimm |
| Gepr. *Checked* | | i.A. G. |

Amphenol-Tuchel Electronics GmbH

Maßstab/*Scale* 2:1/1:1 | A3

CUSTOMER DRAWING

Gerätestecker/Male Receptacle
Serie C16-3 Gehäusegröße 1/
Serie C16-3 Size 1

M | C016 10C0XX 000 1 | Blatt/*Sheet* 1 | 1 Bl.

Ers. f./*Similar to:*

Weitergabe sowie Vervielfältigung dieser Unterlage, Verwertung und Mitteilung ihres Inhalts nicht gestattet, soweit nicht ausdrücklich zugestanden. Zuwiderhandlungen verpflichten zu Schadenersatz. Alle Rechte für den Fall der Patenterteilung oder Gebrauchsmuster-Eintragung vorbehalten.

Scheedel/24.10.2013

Мы молодая и активно развивающаяся компания в области поставок электронных компонентов. Мы поставляем электронные компоненты отечественного и импортного производства напрямую от производителей и с крупнейших складов мира.

Благодаря сотрудничеству с мировыми поставщиками мы осуществляем комплексные и плановые поставки широчайшего спектра электронных компонентов.

Собственная эффективная логистика и склад в обеспечивает надежную поставку продукции в точно указанные сроки по всей России.

Мы осуществляем техническую поддержку нашим клиентам и предпродажную проверку качества продукции. На все поставляемые продукты мы предоставляем гарантию .

Осуществляем поставки продукции под контролем ВП МО РФ на предприятия военно-промышленного комплекса России , а также работаем в рамках 275 ФЗ с открытием отдельных счетов в уполномоченном банке. Система менеджмента качества компании соответствует требованиям ГОСТ ISO 9001.

Минимальные сроки поставки, гибкие цены, неограниченный ассортимент и индивидуальный подход к клиентам являются основой для выстраивания долгосрочного и эффективного сотрудничества с предприятиями радиоэлектронной промышленности, предприятиями ВПК и научно-исследовательскими институтами России.

С нами вы становитесь еще успешнее!

**Наши контакты:**

**Телефон:** +7 812 627 14 35

**Электронная почта:** sales@st-electron.ru

**Адрес:** 198099, Санкт-Петербург, Промышленная ул, дом № 19, литера Н, помещение 100-Н Офис 331