CMXTC935A

SURFACE MOUNT
TEMPERATURE COMPENSATED
SILICON ZENER DIODE
±5% TOLERANCE

SUPERmini™

SOT-26 CASE

Central Semiconductor Corp.™

www.centralsemi.com

DESCRIPTION:
The CENTRAL SEMICONDUCTOR CMXTC935A is a 9.0 Volt, temperature compensated Zener reference diode. This device is ideal for applications requiring long term voltage stability over the specified temperature range.

For proper device operation, external connections must be made on the PCB. See the suggested mounting pad drawing on the following page.

MARKING CODE: C935

MAXIMUM RATINGS: (T_A=25°C)	**SYMBOL**	**UNITS**	
Power Dissipation	P_D	350	mW
Operating and Storage Junction Temperature	T_J, T_{stg}	-65 to +150	°C

ELECTRICAL CHARACTERISTICS: (T_A=25°C unless otherwise noted)

SYMBOL	**TEST CONDITIONS**	**MIN**	**NOM**	**MAX**	**UNITS**
V_Z	I_Z=7.5mA	8.55	9.0	9.45	V
Z_Z	I_Z=7.5mA			30	Ω
ΔV_Z*	I_Z=7.5mA			95	mV

* The Maximum allowable voltage change observed at the specified temperatures of -55°C, 0°C, 25°C, 75°C, and 100°C.

CMXTC935A

SURFACE MOUNT
TEMPERATURE COMPENSATED
SILICON ZENER DIODE
±5% TOLERANCE

SOT 26 CASE - MECHANICAL OUTLINE

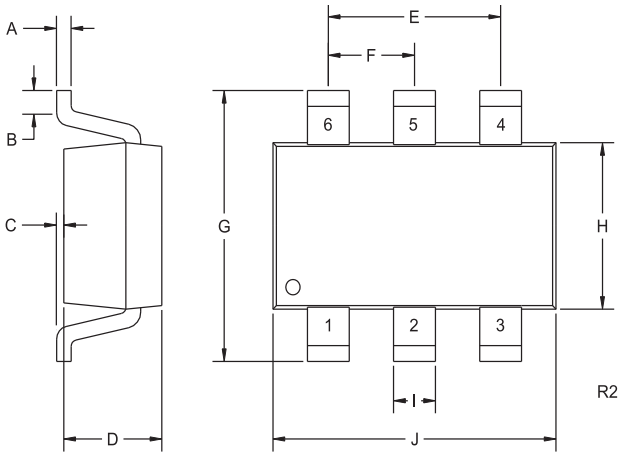

DIMENSIONS				
	INCHES		MILLIMETERS	
SYMBOL	MIN	MAX	MIN	MAX
A	0.004	0.007	0.11	0.19
B	0.016	-	0.40	-
C	-	0.004	-	0.10
D	0.039	0.047	1.00	1.20
E	0.074	0.075	1.88	1.92
F	0.037	0.038	0.93	0.97
G	0.102	0.118	2.60	3.00
H	0.059	0.067	1.50	1.70
I	0.016		0.41	
J	0.110	0.118	2.80	3.00

SOT-26 (REV: R2)

PIN CONFIGURATION

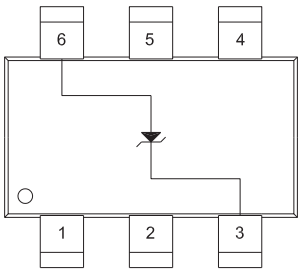

LEAD CODE:
1) Connect To Pin 2
2) Connect To Pin 1
3) Cathode
4) Connect To Pin 5
5) Connect To Pin 4
6) Anode

MARKING CODE: C935

SUGGESTED MOUNTING PADS
(Dimensions in mm)

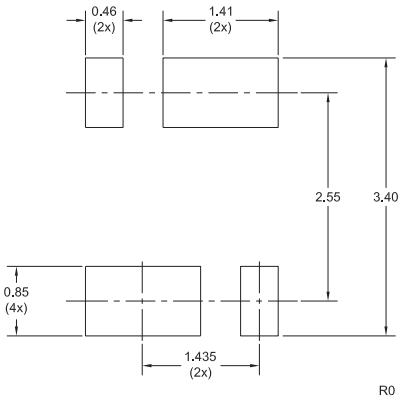

R1 (12-February 2010)

Мы молодая и активно развивающаяся компания в области поставок электронных компонентов. Мы поставляем электронные компоненты отечественного и импортного производства напрямую от производителей и с крупнейших складов мира.

Благодаря сотрудничеству с мировыми поставщиками мы осуществляем комплексные и плановые поставки широчайшего спектра электронных компонентов.

Собственная эффективная логистика и склад в обеспечивает надежную поставку продукции в точно указанные сроки по всей России.

Мы осуществляем техническую поддержку нашим клиентам и предпродажную проверку качества продукции. На все поставляемые продукты мы предоставляем гарантию .

Осуществляем поставки продукции под контролем ВП МО РФ на предприятия военно-промышленного комплекса России , а также работаем в рамках 275 ФЗ с открытием отдельных счетов в уполномоченном банке. Система менеджмента качества компании соответствует требованиям ГОСТ ISO 9001.

Минимальные сроки поставки, гибкие цены, неограниченный ассортимент и индивидуальный подход к клиентам являются основой для выстраивания долгосрочного и эффективного сотрудничества с предприятиями радиоэлектронной промышленности, предприятиями ВПК и научно-исследовательскими институтами России.

С нами вы становитесь еще успешнее!

Наши контакты:

Телефон: +7 812 627 14 35

Электронная почта: sales@st-electron.ru

Адрес: 198099, Санкт-Петербург, Промышленная ул, дом № 19, литера Н, помещение 100-Н Офис 331