THIS DRAWING IS UNPUBLISHED. RELEASED FOR PUBLICATION -,- .
© COPYRIGHT - By - ALL RIGHTS RESERVED.

| LOC | DIST |
|---|---|
| AD | 00 |

REVISIONS

| P | LTR | DESCRIPTION | DATE | DWN | APVD |
|---|---|---|---|---|---|
| | A1 | REVISED PER ECO-11-005027 | 14MAR11 | RK | HMR |

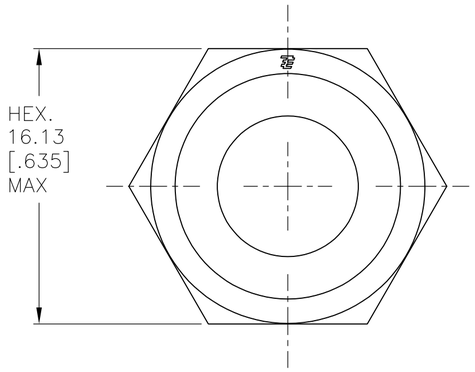


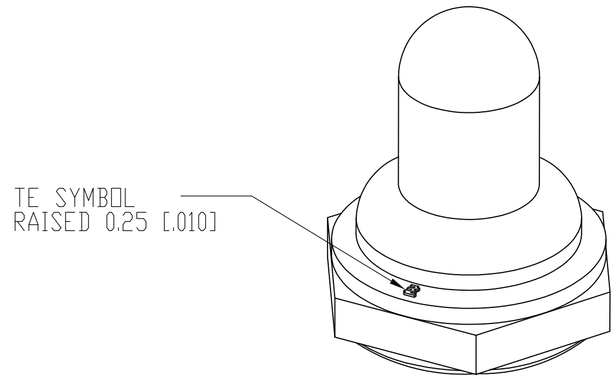


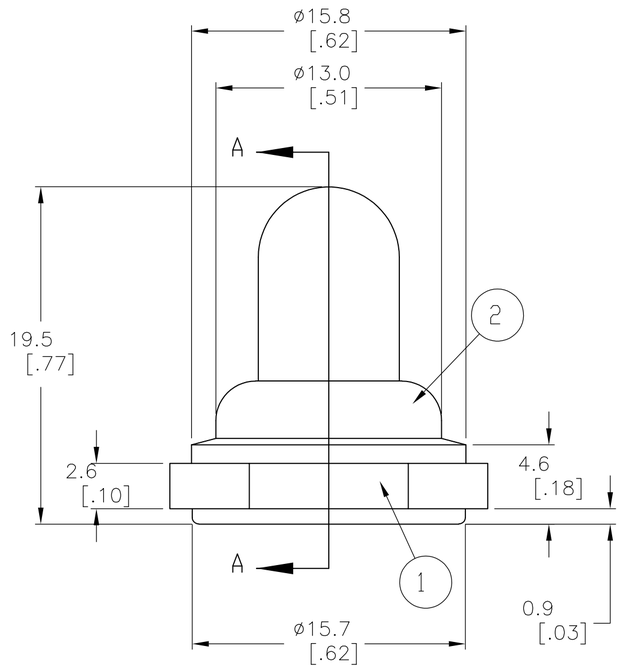


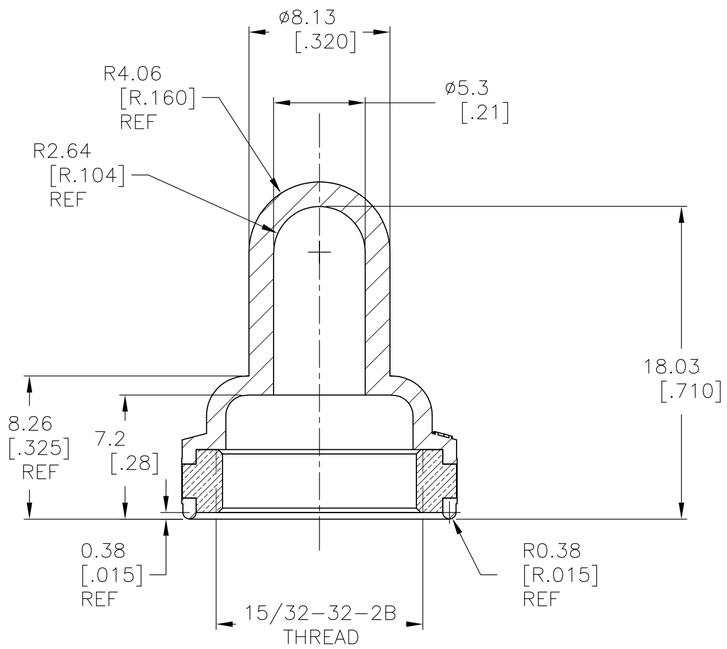


SECTION A-A

1. SOME DIMENSIONS MAY VARY DUE TO DIFFERENT COMPOUND SHRINKAGE FACTOR.
2. MINOR FLASH ACCEPTABLE ON INSERT THREAD.
3. BLACK FINISH/NICKEL PLATING ON INSIDE THREADS REMOVED DUE TO MOLDING PROCESS PERMITTED.
4. RUBBER TO METAL BOND MUST MEET OR EXCEED THE TEAR STRENGTH OF RUBBER.
5. RUBBER OVERLAY PERMISSIBLE OVER HEX FLATS AS SHOWN IN THE DRAWING.
6. COMPONENTS MUST COMPLY WITH THE EUROPEAN DIRECTIVE 2002/95/EC ON RESTRICTION OF THE USE OF CERTAIN HAZARDOUS SUBSTANCES IN ELECTRICAL AND ELECTRONIC EQUIPMENT (RoHS DIRECTIVE).

| ALCO P/N | PART NUMBER | HEX NUT MATERIAL | RUBBER BOOT MATERIAL |
|---|---|---|---|
| B1532004 | 1825602-1 | BRASS, BLACK OXIDE PER MIL-F-495 | SILICONE, COLOR BLACK |
| B1532204 | 1825602-2 | BRASS, NICKEL PLATE PER QQ-N-290 | SILICONE, COLOR RED |
| B1532804 | 1825602-3 | BRASS, NICKEL PLATE PER QQ-N-290 | SILICONE, COLOR GRAY |

| NO. | DESCRIPTION | DRAWING NO. | MATERIAL |
|---|---|---|---|
| 1 | NUT 15/32-32 UNS-2B | HEX NUT 15/32-32 | BRASS, FINISH AS PER ABOVE TABLE |
| 2 | RUBBER BOOT | RUBBER BOOT | SILICONE PER ZZ-R-765, CLASS 3A, GRADE 50 COLOR AS PER ABOVE TABLE |

THIS DRAWING IS A CONTROLLED DOCUMENT.

DIMENSIONS: mm [INCHES]

TOLERANCES UNLESS OTHERWISE SPECIFIED:

| | | |
|---|---|---|
| 0 PLC | ± | - |
| 1 PLC | ± | - |
| 2 PLC | ± | 0.25[.010] |
| 3 PLC | ± | 0.13[.005] |
| 4 PLC | ± | - |
| ANGLES | | ± 5° |

MATERIAL -

FINISH -

| | | |
|---|---|---|
| DWN | R BROWN | 09JAN2008 |
| CHK | M WILBOURN | 09JAN2008 |
| APVD | M WILBOURN | 09JAN2008 |
| PRODUCT SPEC | — | |
| APPLICATION SPEC | — | |
| WEIGHT | — | |

TE Connectivity

NAME 15/32-32 TOGGLE SWITC H BOOT SEAL

| SIZE | CAGE CODE | DRAWING NO | RESTRICTED TO |
|---|---|---|---|
| A2 | 00779 | C-1825602 | — |

CUSTOMER DRAWING | SCALE 4:1 | SHEET 1 OF 1 | REV A1

1825602

1471-9 (3/11)

Мы молодая и активно развивающаяся компания в области поставок электронных компонентов. Мы поставляем электронные компоненты отечественного и импортного производства напрямую от производителей и с крупнейших складов мира.

Благодаря сотрудничеству с мировыми поставщиками мы осуществляем комплексные и плановые поставки широчайшего спектра электронных компонентов.

Собственная эффективная логистика и склад в обеспечивает надежную поставку продукции в точно указанные сроки по всей России.

Мы осуществляем техническую поддержку нашим клиентам и предпродажную проверку качества продукции. На все поставляемые продукты мы предоставляем гарантию .

Осуществляем поставки продукции под контролем ВП МО РФ на предприятия военно-промышленного комплекса России , а также работаем в рамках 275 ФЗ с открытием отдельных счетов в уполномоченном банке. Система менеджмента качества компании соответствует требованиям ГОСТ ISO 9001.

Минимальные сроки поставки, гибкие цены, неограниченный ассортимент и индивидуальный подход к клиентам являются основой для выстраивания долгосрочного и эффективного сотрудничества с предприятиями радиоэлектронной промышленности, предприятиями ВПК и научно-исследовательскими институтами России.

С нами вы становитесь еще успешнее!

**Наши контакты:**

**Телефон:** +7 812 627 14 35

**Электронная почта:** sales@st-electron.ru

**Адрес:** 198099, Санкт-Петербург, Промышленная ул, дом № 19, литера Н, помещение 100-Н Офис 331