Alle Rechte vorbehalten/ *All rights reserved*

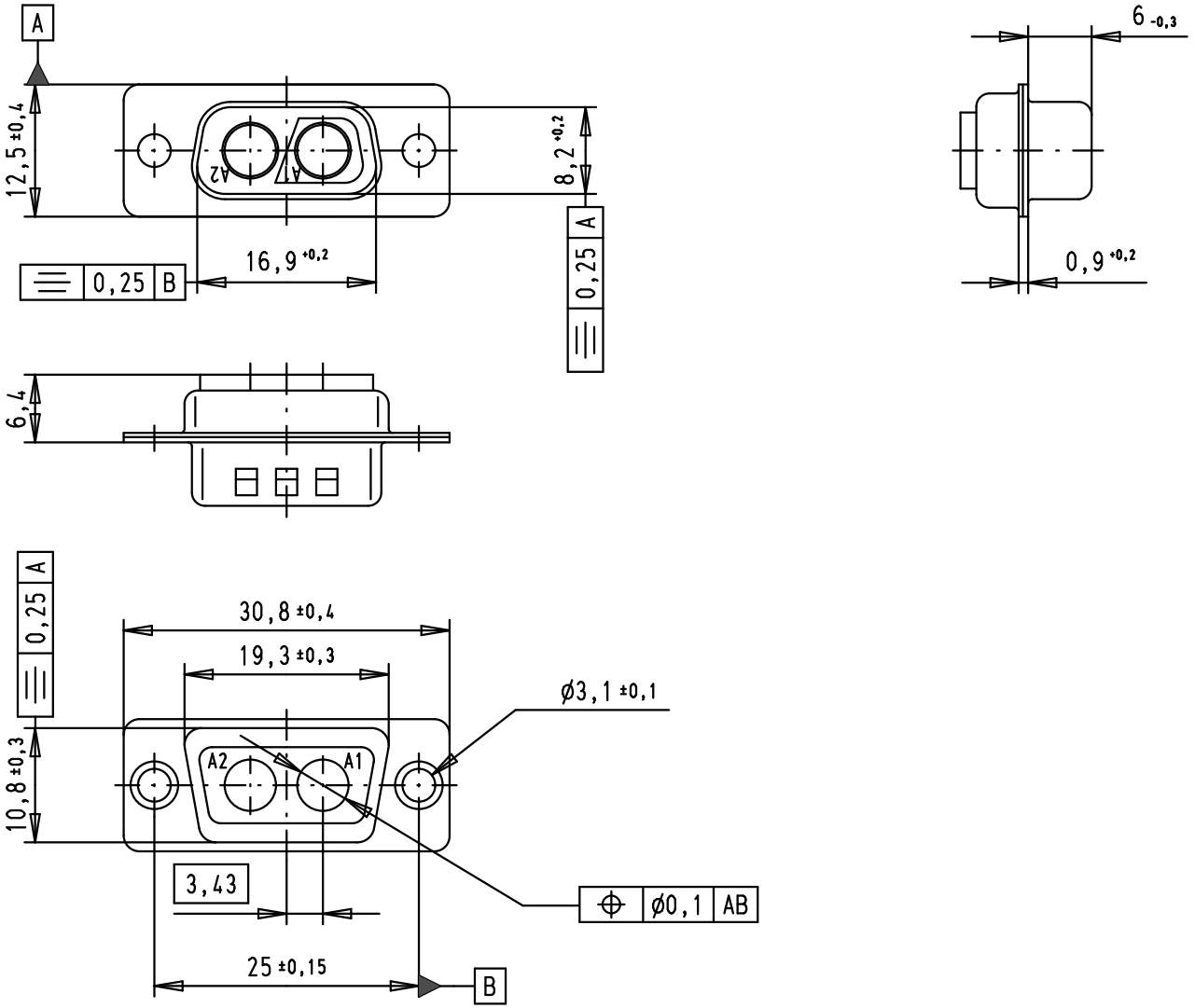

09 69 110 0022.500	Non magnetic					Dat.	Name	D-Sub, male, 2W2C, without contacts, with tin plated shell with dimples
					Detail.	21-AUG-02	CV	
		EC01864	11/05/10	SC	Insp.			All Dim. in mm Orig. Size DIN A 4
09 69 110 0022		32119	23/06/04	AC	Stand.			
		31545	24/09/03	AF	HARTING EURL F-95972 Paris			TB 09 69 110 0022
Part number		31076	21-AUG-02	CV				Sub.
		Mod.	Dat.	Name				

Maßstab/ *Scale* 1,5:1

Blatt/ *Page* 1

Мы молодая и активно развивающаяся компания в области поставок электронных компонентов. Мы поставляем электронные компоненты отечественного и импортного производства напрямую от производителей и с крупнейших складов мира.

Благодаря сотрудничеству с мировыми поставщиками мы осуществляем комплексные и плановые поставки широчайшего спектра электронных компонентов.

Собственная эффективная логистика и склад в обеспечивает надежную поставку продукции в точно указанные сроки по всей России.

Мы осуществляем техническую поддержку нашим клиентам и предпродажную проверку качества продукции. На все поставляемые продукты мы предоставляем гарантию .

Осуществляем поставки продукции под контролем ВП МО РФ на предприятия военно-промышленного комплекса России , а также работаем в рамках 275 ФЗ с открытием отдельных счетов в уполномоченном банке. Система менеджмента качества компании соответствует требованиям ГОСТ ISO 9001.

Минимальные сроки поставки, гибкие цены, неограниченный ассортимент и индивидуальный подход к клиентам являются основой для выстраивания долгосрочного и эффективного сотрудничества с предприятиями радиоэлектронной промышленности, предприятиями ВПК и научно-исследовательскими институтами России.

С нами вы становитесь еще успешнее!

Наши контакты:

Телефон: +7 812 627 14 35

Электронная почта: sales@st-electron.ru

Адрес: 198099, Санкт-Петербург, Промышленная ул, дом № 19, литера Н, помещение 100-Н Офис 331