THIS DRAWING IS UNPUBLISHED. RELEASED FOR PUBLICATION SEP. 2005
© COPYRIGHT 2005 - ALL RIGHTS RESERVED.

| LOC | DIST |
|---|---|
| E | B |

REVISIONS

| P | LTR | DESCRIPTION | DATE | DWN | APVD |
|---|---|---|---|---|---|
| | B2 | REVISED PER ECO-11-005150 | 29MAR2011 | RK | HMR |
| | L | ECR-16-003725 | 12MAR2016 | KR | TN |

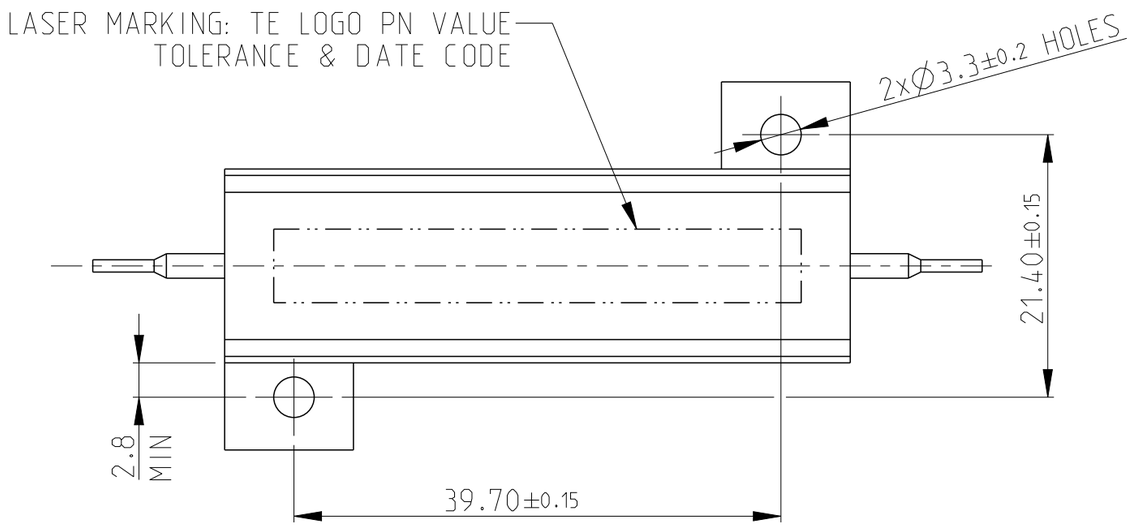


1 FOR FURTHER INFORMATION SEE DATA SHEET FOR HS SERIES-ALUMINIUM HOUSED RESISTORS

2 FOR A SPECIFIC PN FOR A RESISTANCE VALUE AND TOLERANCE, PLEASE REFER TO DMF

3 TECHNICAL SPECIFICATION

| | |
|---|---|
| DISSIPATION AT 25°C : | 50 WATTS MOUNTED ON STANDARD HEATSINK |
| BS OHMIC RANGE : | R051 TO 72K |
| STABILITY : | ΔR < =1% PER 1000Hrs |
| ISOLATION VOLTAGE : | 2500V DC/AC pk |
| MAX WORKING VOLTAGE : | 1250V DC/AC rms |
| TEMP COEFFICIENT : | > 1RO 50ppm<br>> 100R 25ppm |
| CLIMATIC CATEGORY : | 55/200/56 |

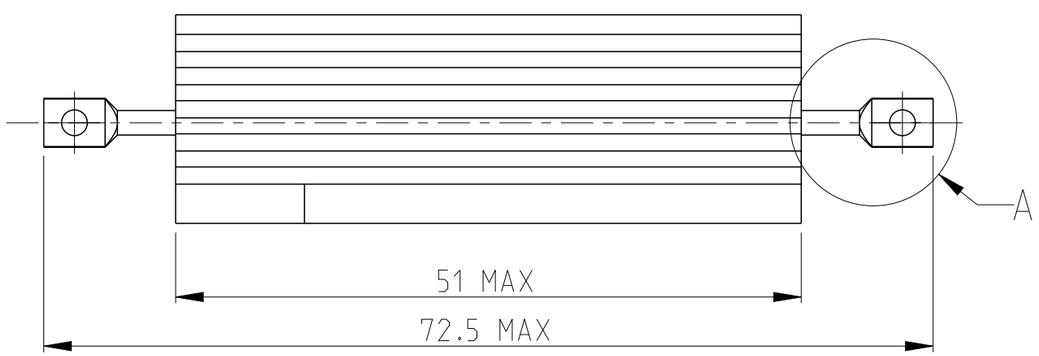


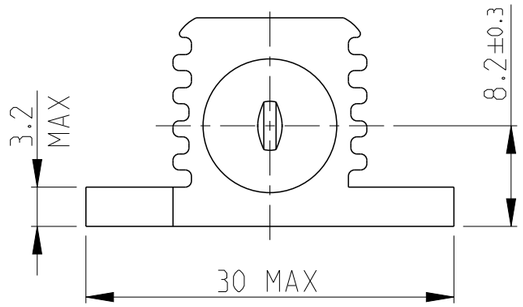


RoHS Compliant

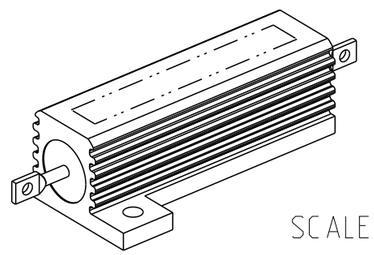

SCALE 1:1

DETAIL A
SCALE 4:1

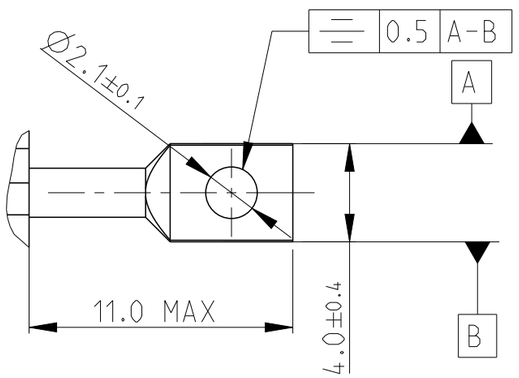


THIS DRAWING IS A CONTROLLED DOCUMENT.

DIMENSIONS: mm

TOLERANCES UNLESS OTHERWISE SPECIFIED:

| | |
|---|---|
| 0 PLC | ±0.5 |
| 1 PLC | ±0.2 |
| 2 PLC | ±0.1 |
| 3 PLC | ±- |
| 4 PLC | ±- |
| ANGLES | ±5° |

MATERIAL -

FINISH -

| | | |
|---|---|---|
| DWN | DAVE KENNEDY | 22.SEP.05 |
| CHK | J CATCHPOLE | 23.SEP.05 |
| APVD | J CATCHPOLE | 23.SEP.05 |

PRODUCT SPEC -

APPLICATION SPEC -

WEIGHT -

CUSTOMER DRAWING

TE Connectivity

NAME HSA50 WIDE BORE

| SIZE | CAGE CODE | DRAWING NO | RESTRICTED TO |
|---|---|---|---|
| A3 | 00779 | C-1625984 | - |

| SCALE | SHEET | OF | REV |
|---|---|---|---|
| 3:1 | 1 | 1 | L |

1470-19 (3/11)

Мы молодая и активно развивающаяся компания в области поставок электронных компонентов. Мы поставляем электронные компоненты отечественного и импортного производства напрямую от производителей и с крупнейших складов мира.

Благодаря сотрудничеству с мировыми поставщиками мы осуществляем комплексные и плановые поставки широчайшего спектра электронных компонентов.

Собственная эффективная логистика и склад в обеспечивает надежную поставку продукции в точно указанные сроки по всей России.

Мы осуществляем техническую поддержку нашим клиентам и предпродажную проверку качества продукции. На все поставляемые продукты мы предоставляем гарантию .

Осуществляем поставки продукции под контролем ВП МО РФ на предприятия военно-промышленного комплекса России , а также работаем в рамках 275 ФЗ с открытием отдельных счетов в уполномоченном банке. Система менеджмента качества компании соответствует требованиям ГОСТ ISO 9001.

Минимальные сроки поставки, гибкие цены, неограниченный ассортимент и индивидуальный подход к клиентам являются основой для выстраивания долгосрочного и эффективного сотрудничества с предприятиями радиоэлектронной промышленности, предприятиями ВПК и научно-исследовательскими институтами России.

С нами вы становитесь еще успешнее!

**Наши контакты:**

**Телефон:** +7 812 627 14 35

**Электронная почта:** sales@st-electron.ru

**Адрес:** 198099, Санкт-Петербург, Промышленная ул, дом № 19, литера Н, помещение 100-Н Офис 331