CUSTOMER TERMINAL	RoHS	LEAD(Pb)-FREE
Sn100%	Yes	Yes

more than you expect

Midcom

WÜRTH ELEKTRONIK

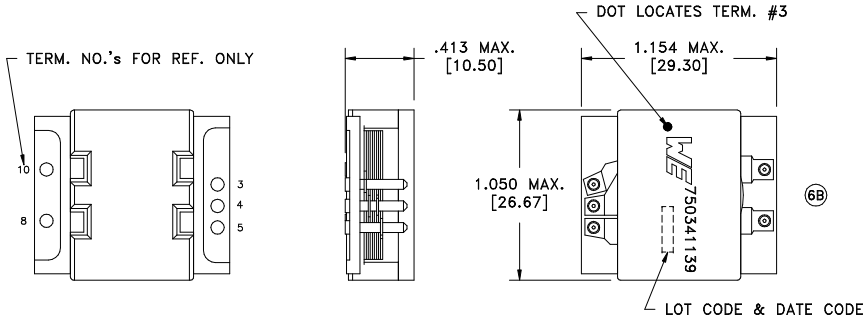

ELECTRICAL SPECIFICATIONS @ 25°C unless otherwise noted:

PARAMETER		TEST CONDITIONS	VALUE
D.C. RESISTANCE	3–4	@20°C	3 mOhms max.
D.C. RESISTANCE	4–5	@20°C	3 mOhms max.
D.C. RESISTANCE	8–10	@20°C	3 mOhms max.
INDUCTANCE	3–5	100kHz, 100mVAC, Ls	170.0uH min.
LEAKAGE INDUCTANCE	3–5	tie(8+10), 100kHz, 100mVAC, Ls	250nH max.
DIELECTRIC	3–8	500VDC, 1 second	–
TURNS RATIO		(8–10):(3–4)	1:1, ±1%
TURNS RATIO		(8–10):(4–5)	1:1, ±1%

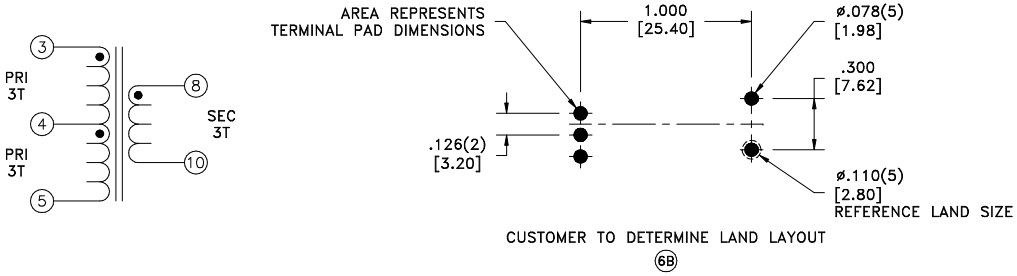

GENERAL SPECIFICATIONS:

OPERATING TEMPERATURE RANGE: −40°C to +125°C including temp rise.

REV.	DATE
6B	4/12
6A	9/11

Packaging Specifications
Method: **Tape & Reel**
PKG-0793
www.we-online.com/midcom

CONVENTION PLACEMENT

SEE REVISION SHEET FOR REVISION LEVEL

Tolerances unless otherwise specified:
Angles: ±1° Decimals: ±.005 [.13]
Fractions: ±1/64 Footprint: ±.005 [.13]

This drawing is dual dimensioned. Dimensions in brackets are in millimeters.

DRAWING TITLE
TRANSFORMER

eiSos p/n: 750341139

compliant RoHS

PART NO.
750341139

SPECIFICATION SHEET 1 OF 1

Мы молодая и активно развивающаяся компания в области поставок электронных компонентов. Мы поставляем электронные компоненты отечественного и импортного производства напрямую от производителей и с крупнейших складов мира.

Благодаря сотрудничеству с мировыми поставщиками мы осуществляем комплексные и плановые поставки широчайшего спектра электронных компонентов.

Собственная эффективная логистика и склад в обеспечивает надежную поставку продукции в точно указанные сроки по всей России.

Мы осуществляем техническую поддержку нашим клиентам и предпродажную проверку качества продукции. На все поставляемые продукты мы предоставляем гарантию .

Осуществляем поставки продукции под контролем ВП МО РФ на предприятия военно-промышленного комплекса России , а также работаем в рамках 275 ФЗ с открытием отдельных счетов в уполномоченном банке. Система менеджмента качества компании соответствует требованиям ГОСТ ISO 9001.

Минимальные сроки поставки, гибкие цены, неограниченный ассортимент и индивидуальный подход к клиентам являются основой для выстраивания долгосрочного и эффективного сотрудничества с предприятиями радиоэлектронной промышленности, предприятиями ВПК и научно-исследовательскими институтами России.

С нами вы становитесь еще успешнее!

Наши контакты:

Телефон: +7 812 627 14 35

Электронная почта: sales@st-electron.ru

Адрес: 198099, Санкт-Петербург, Промышленная ул, дом № 19, литера Н, помещение 100-Н Офис 331