THIS DRAWING IS UNPUBLISHED. RELEASED FOR PUBLICATION 20
© COPYRIGHT 20 BY - ALL RIGHTS RESERVED.

LOC	DIST
B	E

REVISIONS

P	LTR	DESCRIPTION	DATE	DWN	APVD
	M	ECR-12-010700	11/06/12	MJG	DP

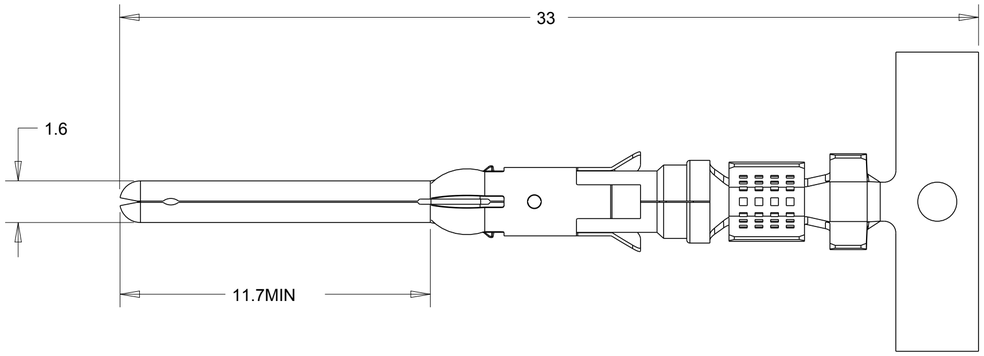

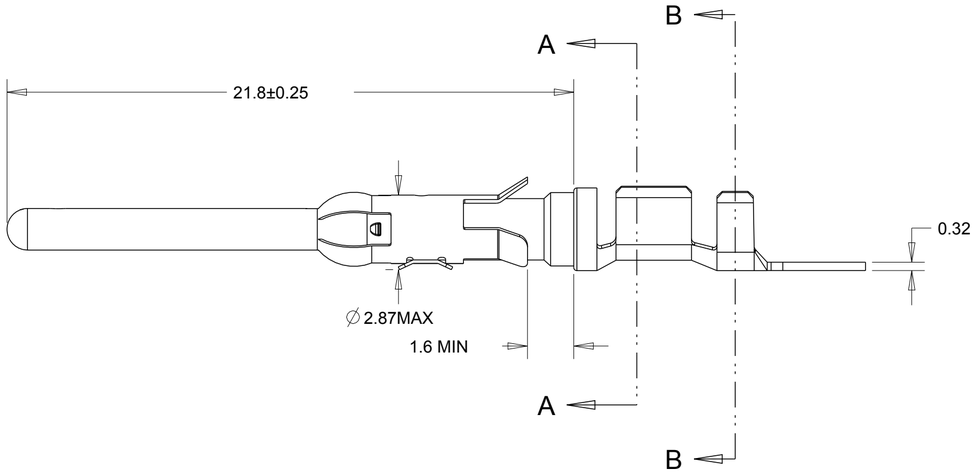

PLATING ZONES

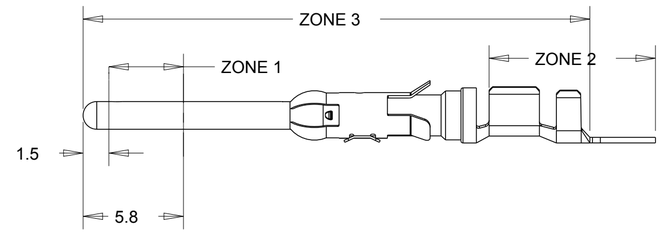

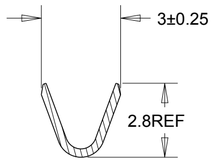

SECTION A-A

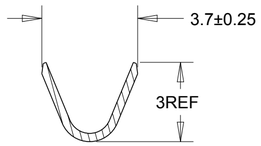

SECTION B-B

1. 1.27 MICRON MIN NICKEL PLATE OVER ZONE 3.
   0.76 MICRON MIN PRECIOUS METAL PLATE OVER ZONE 1.
   1 MICRON MIN TIN PLATE OVER ZONE 2.
   CONFORMS TO THE REQUIREMENTS OF TE CONNECTIVITY PRODUCT SPEC 108-10042
   BASED ON EIA/ECA-364-1000.01A (CONTROLLED ENVIRONMENT APPLICATIONS)
2. 1.27 MICRONS MIN NICKEL PLATE OVER ZONE 3.
   0.76 MICRON MIN PRECIOUS METAL ELECTROPLATE OVER ZONE 1.
   0.076 MICRON MIN GOLD FLASH PLATE OVER THE REMAINDER OF ZONE 3.
   CONFORMS TO THE REQUIREMENTS OF TE CONNECTIVITY PRODUCT SPEC 108-10042
   BASED ON EIA/ECA-364-1000.01A (CONTROLLED ENVIRONMENT APPLICATIONS)
3. 1.54 - 2.54 MICRON SILVER PLATE OVER ZONE 3.
4. 1.27 MICRON MIN NICKEL PLATE OVER ZONE 3.
   0.76 MICRON MIN GOLD PLATE OVER ZONE 1.
   0.076 MICRON MIN GOLDFLASH PLATE OVER THE REMAINDER OF ZONE 3.
5. 1.27 MICRON MIN NICKEL PLATE OVER ZONE 3.
   0.76 MICRON MIN GOLD PLATE OVER ZONE 1.
   1 MICRON MIN TIN PLATE OVER ZONE 2.
6. HOT-DIPPED PRETIN
7. 1 - 3 MICRON ELECTRO-TIN PLATE OVER ZONE 3
8. 0.76 MICRON MIN NICKEL PLATE OVER ZONE 3 PER QQ-N-290
   1.5 - 2.54 MICRON SILVER PLATE OVER ZONE 3,
9. SERATIONS CAN BE MULTILOCK OR TWO SLOTS
10. WIRE RANGE: 0.75 - 1.50 mm² (18-16 AWG)
11. INSULATION RANGE: 2.0 - 2.5 mm (.080-.100) DIA
12. SPECIAL REEL WITH 200 PCS FOR REEL-FED HANDTOOL

REELING	FINISH	SPRING MATERIAL	PIN BODY	LOOSE PIECE	PART NUMBER
A	2	STAINLESS STEEL	PHBR	164164-8	1-164160-5
A	3	STAINLESS STEEL	PHBR	164164-7	1-164160-3
B	3	STAINLESS STEEL	PHBR		1-164160-2
A	6	STAINLESS STEEL	BRASS	164164-6	1-164160-1
A	6	STAINLESS STEEL	BRASS	164164-5	164161-9
A	1	STAINLESS STEEL	BRASS	164164-4	164161-7
B	1	STAINLESS STEEL	BRASS		164161-6
A	2	STAINLESS STEEL	BRASS	164164-2	164161-4
A	7	STAINLESS STEEL	BRASS	164164-1	164161-3
B	2	STAINLESS STEEL	BRASS		164161-2

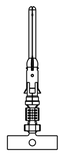

WIRE BARRELS FACE UP.

REELING DIRECTION

C — AS DIRECTION 'A' BUT BARRELS DOWN

A

B

THIS DRAWING IS A CONTROLLED DOCUMENT.

DIMENSIONS: mm

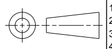

TOLERANCES UNLESS OTHERWISE SPECIFIED:

0 PLC	±0.5
1 PLC	±0.25
2 PLC	±0.15
3 PLC	±0.15
4 PLC	±
ANGLES	±2

MATERIAL: SEE TABLE

FINISH: SEE TABLE

DWN	J. BRIGHT	01JUN2012
CHK	J.AMBROSE	01JUN2012
APVD	M GREENER	01JUN2012

PRODUCT SPEC: 108-10042

APPLICATION SPEC: 114-19000

WEIGHT: -

TE Connectivity

NAME: PIN ASSEMBLY .062 TYPE III CONTACT LONG SERIES

SIZE	CAGE CODE	DRAWING NO	RESTRICTED TO
A2	00779	C-164161	-

CUSTOMER DRAWING | SCALE NTS | SHEET 1 OF 1 | REV M

1471-9 (3/11)

Мы молодая и активно развивающаяся компания в области поставок электронных компонентов. Мы поставляем электронные компоненты отечественного и импортного производства напрямую от производителей и с крупнейших складов мира.

Благодаря сотрудничеству с мировыми поставщиками мы осуществляем комплексные и плановые поставки широчайшего спектра электронных компонентов.

Собственная эффективная логистика и склад в обеспечивает надежную поставку продукции в точно указанные сроки по всей России.

Мы осуществляем техническую поддержку нашим клиентам и предпродажную проверку качества продукции. На все поставляемые продукты мы предоставляем гарантию .

Осуществляем поставки продукции под контролем ВП МО РФ на предприятия военно-промышленного комплекса России , а также работаем в рамках 275 ФЗ с открытием отдельных счетов в уполномоченном банке. Система менеджмента качества компании соответствует требованиям ГОСТ ISO 9001.

Минимальные сроки поставки, гибкие цены, неограниченный ассортимент и индивидуальный подход к клиентам являются основой для выстраивания долгосрочного и эффективного сотрудничества с предприятиями радиоэлектронной промышленности, предприятиями ВПК и научно-исследовательскими институтами России.

С нами вы становитесь еще успешнее!

Наши контакты:

Телефон: +7 812 627 14 35

Электронная почта: sales@st-electron.ru

Адрес: 198099, Санкт-Петербург, Промышленная ул, дом № 19, литера Н, помещение 100-Н Офис 331