# 16 Series

RoHS Compliant

**NYLON 6.6**
**GENERAL PURPOSE**
**APPLICATION OPERATING TEMPERATURE: -40°C to +85°C**

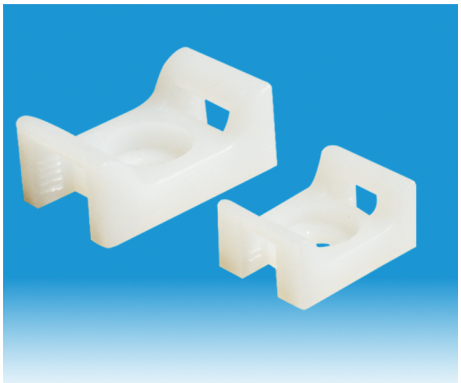

| Part Number | Length mm [Inch] | Width mm [Inch] | Height mm [Inch] | Diameter mm [Inch] | Cable Ties Width up to mm [Inch] |
|---|---|---|---|---|---|
| 16-1509 | 15.2 [.600] | 9.4 [.370] | 6.80 [.267] | 3.30 [.130] | 4.8 [.189] |
| 16-1712 | 17.8 [.700] | 12.7 [.500] | 8.20 [.320] | 4.31 [.170] | 4.8 [.189] |
| 16-2216 | 22.0 [.870] | 16.2 [.640] | 9.60 [.385] | 5.20 [.205] | 7.6 [.300] |
| 16-2516 | 25.4 [1.00] | 16.2 [.640] | 10.80 [.425] | 5.20 [.205] | 9.0 [.354] |

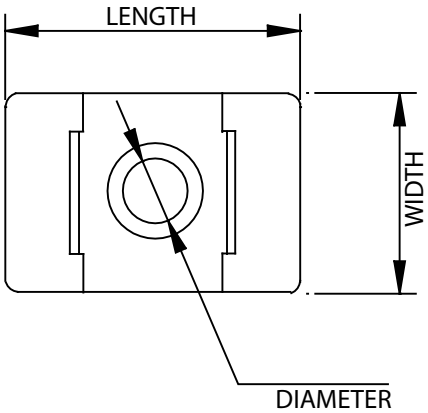


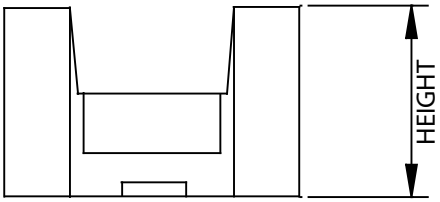


## PART NUMBER SYSTEM

**16 – 1509 B – C**

**SERIES**

**SIZE**

**MATERIAL/COLOR**

| |
|---|
| N: Natural |
| B: Normal UV Black |

**PACKAGE SIZE**

| |
|---|
| C: 100PCS |
| Number: Other Quantity |

# Mouser Electronics

Authorized Distributor

Click to View Pricing, Inventory, Delivery & Lifecycle Information:

Qualtek:

16-1509B-C 16-1509N-C 16-1712B-C 16-1712N-C 16-2216B-C 16-2216N-C 16-2516B-C 16-2516N-C

Мы молодая и активно развивающаяся компания в области поставок электронных компонентов. Мы поставляем электронные компоненты отечественного и импортного производства напрямую от производителей и с крупнейших складов мира.

Благодаря сотрудничеству с мировыми поставщиками мы осуществляем комплексные и плановые поставки широчайшего спектра электронных компонентов.

Собственная эффективная логистика и склад в обеспечивает надежную поставку продукции в точно указанные сроки по всей России.

Мы осуществляем техническую поддержку нашим клиентам и предпродажную проверку качества продукции. На все поставляемые продукты мы предоставляем гарантию .

Осуществляем поставки продукции под контролем ВП МО РФ на предприятия военно-промышленного комплекса России , а также работаем в рамках 275 ФЗ с открытием отдельных счетов в уполномоченном банке. Система менеджмента качества компании соответствует требованиям ГОСТ ISO 9001.

Минимальные сроки поставки, гибкие цены, неограниченный ассортимент и индивидуальный подход к клиентам являются основой для выстраивания долгосрочного и эффективного сотрудничества с предприятиями радиоэлектронной промышленности, предприятиями ВПК и научно-исследовательскими институтами России.

С нами вы становитесь еще успешнее!

**Наши контакты:**

**Телефон:** +7 812 627 14 35

**Электронная почта:** sales@st-electron.ru

**Адрес:** 198099, Санкт-Петербург, Промышленная ул, дом № 19, литера Н, помещение 100-Н Офис 331