M24758/4 90° Conduit Fitting

M24758/4-16-A

Basic Part No.

Conduit Size Code

Material Designator:
A = Aluminum
B = Brass
C = CRES 316

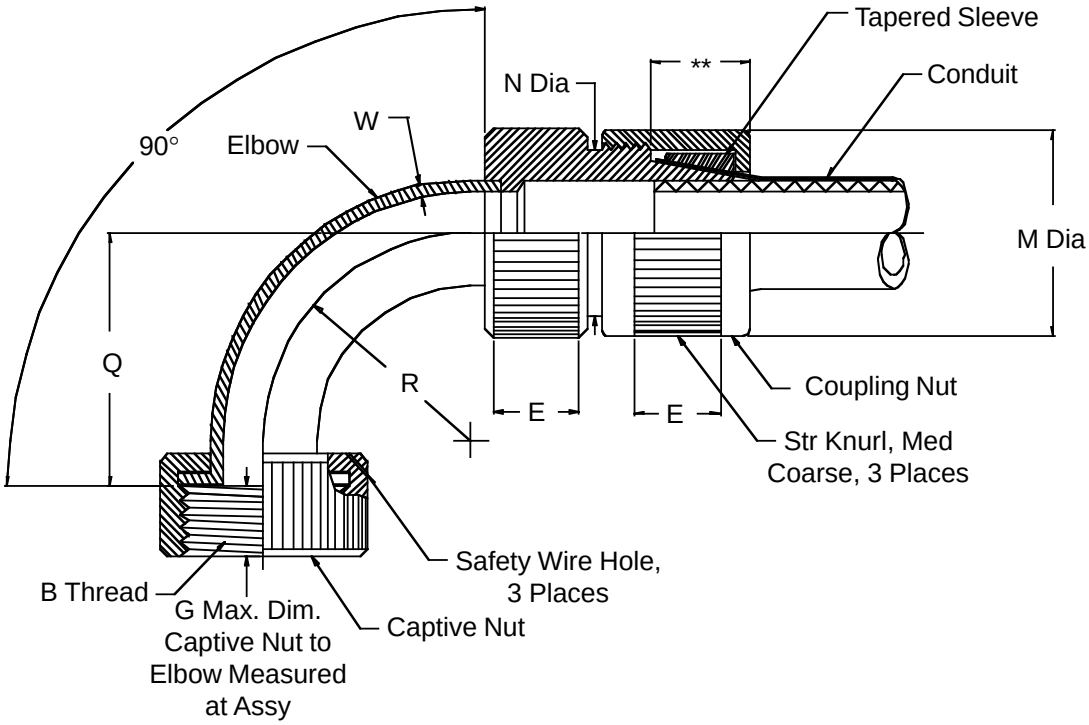

**** CONE LENGTH**
±.06 (15.2)
Sizes 02-06
.750 (19.1)
Sizes 08-24
1.000 (25.4)

TABLE I

Conduit Size Code	B Thread (Class 2B)	E Knurl Length ±.06 (15.2)	G +.01 -.02	G (.3) (.5)	M Dia (Maximum)	N Dia (Maximum)	Q +.06 (15.2)	R Bend Radius ±.06 (15.2)	W Wall Thickness (Minimum)
02	0.438- 28 UNEF	.500 (12.7)	.140	(3.6)	.930 (23.6)	.700 (17.8)	.810 (20.6)	.430 (10.9)	.028 (.7)
03	0.563- 24 UNEF	.500 (12.7)	.170	(4.3)	1.120 (28.4)	.820 (20.8)	.930 (23.6)	.560 (14.2)	.028 (.7)
04	0.688- 24 UNEF	.620 (15.7)	.170	(4.3)	1.250 (31.8)	.970 (24.6)	1.120 (28.4)	.750 (19.1)	.028 (.7)
05	0.813- 20 UNEF	.620 (15.7)	.230	(5.8)	1.430 (36.3)	1.120 (28.4)	1.250 (31.8)	.870 (22.1)	.028 (.7)
06	0.938- 20 UNEF	.750 (19.1)	.230	(5.8)	1.620 (41.1)	1.220 (31.0)	1.700 (43.2)	1.060 (26.9)	.028 (.7)
08	1.250- 18 UNEF	.750 (19.1)	.290	(7.4)	1.810 (46.0)	1.530 (38.9)	1.810 (46.0)	1.370 (34.8)	.028 (.7)
10	1.563- 18 UNEF	.870 (22.1)	.290	(7.4)	2.180 (55.4)	1.810 (46.0)	2.120 (53.8)	1.680 (42.7)	.028 (.7)
12	1.875- 16 UN	.870 (22.1)	.350	(8.9)	2.560 (65.0)	2.120 (53.8)	2.500 (63.5)	2.060 (52.3)	.058 (1.5)
16	2.375- 16 UN	1.000 (25.4)	.350	(8.9)	3.060 (77.7)	2.620 (66.5)	3.120 (79.2)	2.680 (68.1)	.058 (1.5)
20	2.875- 16 UN	1.000 (25.4)	.350	(8.9)	3.680 (93.5)	3.120 (79.2)	3.250 (82.6)	3.310 (84.1)	.058 (1.5)
24	3.375- 16 UN	1.000 (25.4)	.350	(8.9)	4.380(111.3)	3.620 (91.9)	4.500(114.3)	4.500(114.3)	.058 (1.5)

1. The function of the M24758/4 fitting is to terminate flexible shielding conduit and to provide a standard thread for attaching all M24758/9 through M24758/19 fittings.
2. Metric dimensions (mm) are indicated in parentheses.
3. For complete dimensions see applicable Military Specification.

© 6/1999 Glenair, Inc. CAGE Code 06324 Printed in U.S.A.

Мы молодая и активно развивающаяся компания в области поставок электронных компонентов. Мы поставляем электронные компоненты отечественного и импортного производства напрямую от производителей и с крупнейших складов мира.

Благодаря сотрудничеству с мировыми поставщиками мы осуществляем комплексные и плановые поставки широчайшего спектра электронных компонентов.

Собственная эффективная логистика и склад в обеспечивает надежную поставку продукции в точно указанные сроки по всей России.

Мы осуществляем техническую поддержку нашим клиентам и предпродажную проверку качества продукции. На все поставляемые продукты мы предоставляем гарантию .

Осуществляем поставки продукции под контролем ВП МО РФ на предприятия военно-промышленного комплекса России , а также работаем в рамках 275 ФЗ с открытием отдельных счетов в уполномоченном банке. Система менеджмента качества компании соответствует требованиям ГОСТ ISO 9001.

Минимальные сроки поставки, гибкие цены, неограниченный ассортимент и индивидуальный подход к клиентам являются основой для выстраивания долгосрочного и эффективного сотрудничества с предприятиями радиоэлектронной промышленности, предприятиями ВПК и научно-исследовательскими институтами России.

С нами вы становитесь еще успешнее!

Наши контакты:

Телефон: +7 812 627 14 35

Электронная почта: sales@st-electron.ru

Адрес: 198099, Санкт-Петербург, Промышленная ул, дом № 19, литера Н, помещение 100-Н Офис 331