CTS Electrocomponents

Series 252 Data Sheet Mini-joystick

Two Axis, Mini-joystick With Momentary Switch

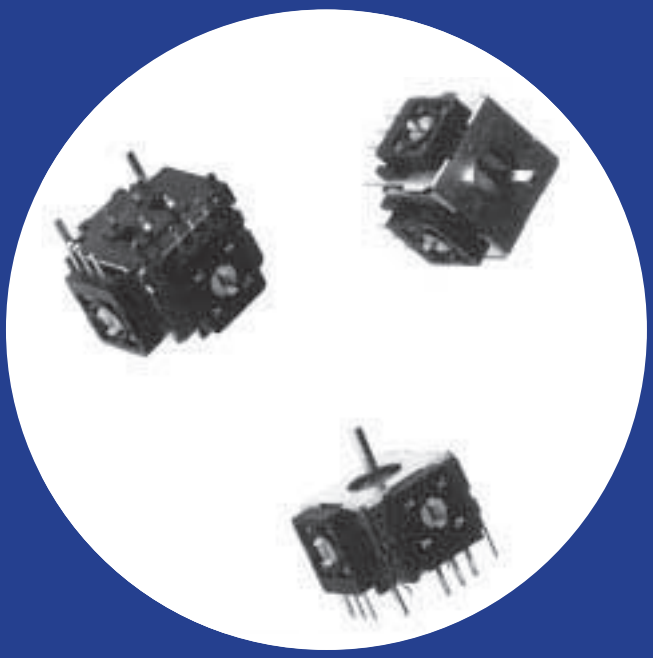

Features

- Compact Size (20x21x13mm)
- Long Life 1 Million Cycles
- Optional momentary switch is operational at all rotations
- Sturdy metal case with convenient mounting tabs
- RoHS compliant

Pat. No: US 6,353,430 , Taiwan: 128688.

Electrical and Mechanical Specifications

Potentiometer 1 & 2

Resistance Range
10 K ohms through 200 K ohms

Resistance Tolerance
Standard : ± 30%
Special: ± 10%, ± 20% available

Dielectric Strength
250 VAC 50/60 Hz for 1 minute

Insulation Resistance
100 Megohms @ 250 VDC for 1 minute

Operational Torque
200 ± 80 gf.cm

Power Rating
0.0125 watt @ 50°C, Derated to no load at 85°C

Operating Voltage
50 VAC or 5 VDC maximum

Angle of Rotation
60° maximum

Life
1,000,000 cycles

Available Switch

Type
Momentary

Contact Resistance
100 milliohms maximum initially
200 milliohms max after 500,000 cycles
switching 5 mA @ 5 VDC

Dielectric Strength
250 VAC 50/60 Hz for 1 minute

Insulation Resistance
100 Megohms minmum @ 100 VDC

Operational Force
800 ± 200 gf

Power Rating
5 VDC, 50 mA maximum

Travel
0.9 ± 0.4mm

Switch Life
500,000 cycles

© 2008 CTS Corporation. All rights reserved. Information subject to change.

Electrical and Mechanical Specifications

Potentiometer 1 & 2

Operating Temperature

-10°C to +70°C

Mounting Information

PC Terminals

Soldering Conditions

260 ± 5°C for 5 seconds

CTS Series 252

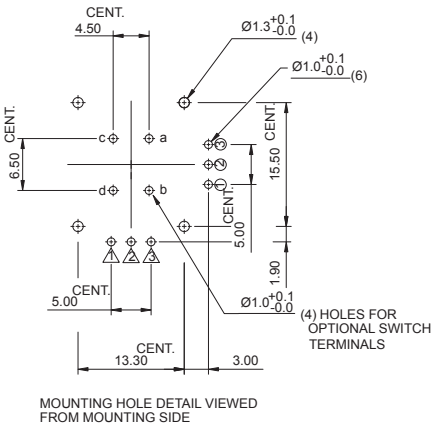

MOUNTING HOLE DETAIL VIEWED FROM MOUNTING SIDE

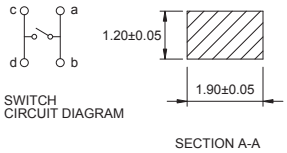

SWITCH CIRCUIT DIAGRAM

SECTION A-A

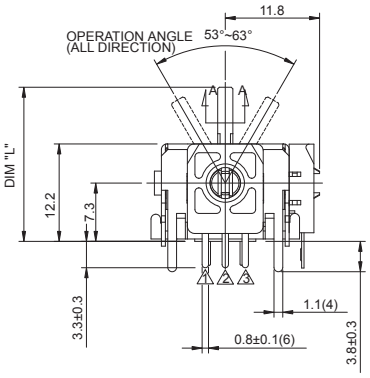

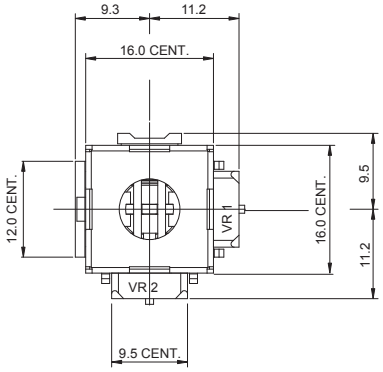

DIMENSION: mm / inch

Ordering Information

252 A 103 C 60 N A

DRIVE ARM LENGTH DIM "L"

LENGTH FROM MOUNTING SURFACE

A – 19.3mm
B – 24.3mm

RESISTANCE CODE EXAMPLES

CODE	RESISTANCE
103	10K
203	20K
503	50K
104	100K
124	120K
154	150K

RESIST TOL

A – ±10%
B – ±20%
C – ±30%

ROTATIONAL ANGLE

40 – 40º
50 – 50º
60 – 60º

TAP CONFIGURATION

N – NO TAP
T – 4° TAP AT CENTER

SWITCH CONFIGURATION

A – W/O SWITCH
B – MOMENTARY SWITCH

© 2008 CTS Corporation. All rights reserved. Information subject to change.

Мы молодая и активно развивающаяся компания в области поставок электронных компонентов. Мы поставляем электронные компоненты отечественного и импортного производства напрямую от производителей и с крупнейших складов мира.

Благодаря сотрудничеству с мировыми поставщиками мы осуществляем комплексные и плановые поставки широчайшего спектра электронных компонентов.

Собственная эффективная логистика и склад в обеспечивает надежную поставку продукции в точно указанные сроки по всей России.

Мы осуществляем техническую поддержку нашим клиентам и предпродажную проверку качества продукции. На все поставляемые продукты мы предоставляем гарантию .

Осуществляем поставки продукции под контролем ВП МО РФ на предприятия военно-промышленного комплекса России , а также работаем в рамках 275 ФЗ с открытием отдельных счетов в уполномоченном банке. Система менеджмента качества компании соответствует требованиям ГОСТ ISO 9001.

Минимальные сроки поставки, гибкие цены, неограниченный ассортимент и индивидуальный подход к клиентам являются основой для выстраивания долгосрочного и эффективного сотрудничества с предприятиями радиоэлектронной промышленности, предприятиями ВПК и научно-исследовательскими институтами России.

С нами вы становитесь еще успешнее!

Наши контакты:

Телефон: +7 812 627 14 35

Электронная почта: sales@st-electron.ru

Адрес: 198099, Санкт-Петербург, Промышленная ул, дом № 19, литера Н, помещение 100-Н Офис 331