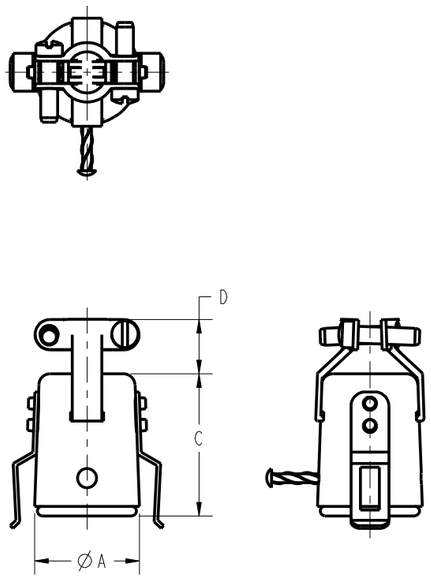

TYPE 1

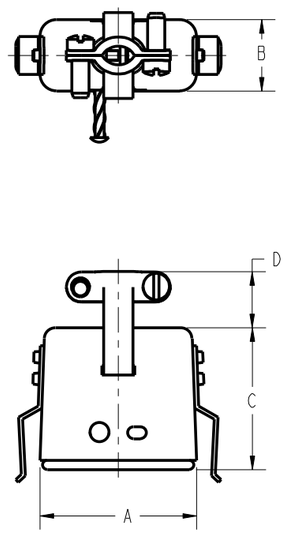

TYPE 2

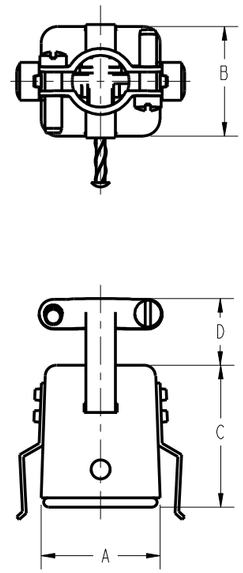

TYPE 3

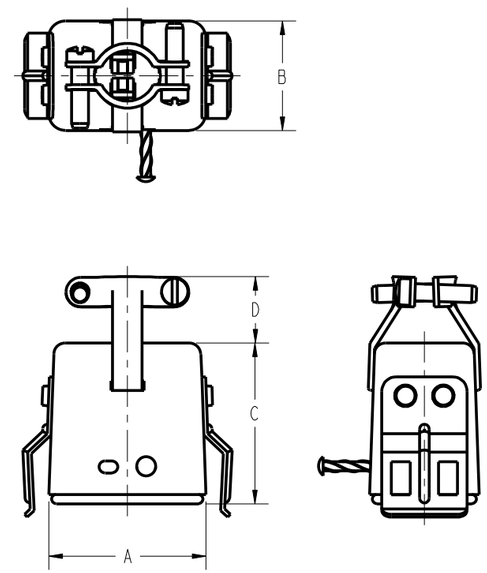

TYPE 4

PART NUMBER	TYPE	A REF	B REF	C REF	D REF	CABLE OPENING REF	FACTORY NUMBER
S-302H-CCT-K	1	Ø.691 [Ø17.55]	-	.953 [24.21]	.359 [9.12]	.375 [9.53]	703 02 02 004
S-303H-CCT-K	2	1.034 [26.26]	.472 [11.99]	.953 [24.21]	.359 [9.12]	.313 [7.95]	703 02 03 004
S-304H-CCT-K	3	.786 [19.96]	.724 [18.39]	.953 [24.21]	.468 [11.89]	.375 [9.53]	703 02 04 004
S-306H-CCT-K	4	1.036 [26.31]	.724 [18.39]	1.078 [27.38]	.484 [12.29]	.438 [11.13]	703 02 06 004

NOTES:

1. SPECIFICATIONS:

   ELECTRICAL:
   OPERATING VOLTAGE: 250 VAC RMS
   CURRENT RATING: 10 AMPS
   CONTACT RESISTANCE: 16 MILLIOHMS MAX

   INSULATOR, CAP, RIVET: GENERAL PURPOSE PHENOLIC, BLACK

   CONTACT: BRASS, MATTE TIN

   BRACKET, SCREW, DRIVE PIN: STEEL, ZINC WITH CLEAR TRAIVALENT CHROMATE

   ENVIRONMENTAL:
   OPERATING TEMPERATURE: UP TO +105°C

   TERMINATION: SOLDER

2. DIMENSIONS IN [ ] ARE IN MILLIMERTERS

3. ALL DIMENSIONS ARE REFERENCE

DRAWING REVISIONS

REV	DOCUMENT	APP	DATE
1	DO 06-1067		

RoHS COMPLIANT

UNITS ENGLISH INCHES

DO NOT SCALE DRAWING

UNLESS OTHERWISE SPECIFIED:
ALL DIMENSIONS ARE IN INCHES
FILLET/RADII .02 MAX
TOLERANCES
.X ± .1
.XX ± .01
.XXX ± .005
ANGULAR ± 1°

THIS DOCUMENT IS THE PROPERTY OF CINCH. NEITHER THIS DOCUMENT NOR ANY OF THE INFORMATION CONTAINED IN IT MAY BE DUPLICATED OR DISCLOSED WITHOUT PRIOR WRITTEN CONSENT OF CINCH.

PRO/E

Cinch

MODELED BY: JIMENEZ

1700 FINLEY RD
LOMBARD, IL. 60148

DRAWN BY: JIMENEZ	DATE: 6/20/06	TITLE: SOCKET ASSEMBLY CABLE CLAMP TOP W/KEEPER	
DESIGN ENGINEER: A. BALI	6/20/06	MATERIAL	CONTROL SPEC NUMBER: 06-1067
DESIGN ENGINEERING MGR.		MATERIAL SPEC NUMBER / FINISH	PROJECT NUMBER: C14789-1
MFG. ENGINEERING		CAD FILE NUMBER: S302HCCTK	DRAWING NUMBER: S-302H-CCT-K
QUALITY ASSURANCE		CAGE IDENT NO.: 71785 / SIZE: B	SCALE: 1:1 / SHEET 1 OF 1

Мы молодая и активно развивающаяся компания в области поставок электронных компонентов. Мы поставляем электронные компоненты отечественного и импортного производства напрямую от производителей и с крупнейших складов мира.

Благодаря сотрудничеству с мировыми поставщиками мы осуществляем комплексные и плановые поставки широчайшего спектра электронных компонентов.

Собственная эффективная логистика и склад в обеспечивает надежную поставку продукции в точно указанные сроки по всей России.

Мы осуществляем техническую поддержку нашим клиентам и предпродажную проверку качества продукции. На все поставляемые продукты мы предоставляем гарантию .

Осуществляем поставки продукции под контролем ВП МО РФ на предприятия военно-промышленного комплекса России , а также работаем в рамках 275 ФЗ с открытием отдельных счетов в уполномоченном банке. Система менеджмента качества компании соответствует требованиям ГОСТ ISO 9001.

Минимальные сроки поставки, гибкие цены, неограниченный ассортимент и индивидуальный подход к клиентам являются основой для выстраивания долгосрочного и эффективного сотрудничества с предприятиями радиоэлектронной промышленности, предприятиями ВПК и научно-исследовательскими институтами России.

С нами вы становитесь еще успешнее!

Наши контакты:

Телефон: +7 812 627 14 35

Электронная почта: sales@st-electron.ru

Адрес: 198099, Санкт-Петербург, Промышленная ул, дом № 19, литера Н, помещение 100-Н Офис 331