Non-Dimming Incandescent Indicators

T-1 3/4
MIDGET
FLANGE BASE

See lamp ratings on page J.

ONE TERMINAL – FULLY INSULATED for use on grounded circuits.

FOR FRONT MOUNTING IN 15/32" CLEARANCE HOLE

MEET OR EXCEED ENVIRONMENTAL AND OPERATIONAL REQUIREMENTS OF MIL–L–7806 AND MIL–L–3661

How to designate the Three Digit Part Number Suffix (–XXX)

Finish	Resistor	Hardware
1–white nickel 2–black nickel 3–polished chrome	0–none	1–brass 3–water-tight on the face of the panel 7–insulated mtg.*

Example: 8-1830-0111-101 (white nickel finish, no resistor, brass hardware).

*For 2 terminal requirements, assembly is supplied with 2 insulating washers and a lug. Mounting hole becomes 9/16".

MATERIALS AND FINISHES

- **Mounting Bushing:** Standard– Brass, black nickel finish. Optional– Polished chrome or white nickel finish.
- **Mounting Nut:** Brass, white nickel finish.
- **Internal-tooth Lockwasher:** Phosphor bronze, white nickel finish.
- **Terminals: Soldering–** Brass, hot tin dip.
  Screw– Brass, cadmium plated with yellow iridescent chromate finish.
- **Insulation:** Per MIL–L–7806.

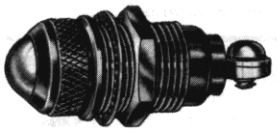

8-1830-0111-201
convex lens

8 SERIES

	solder terminal	screw terminal
	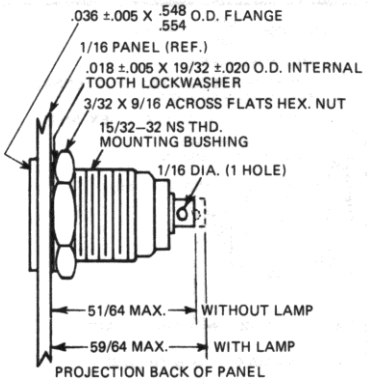	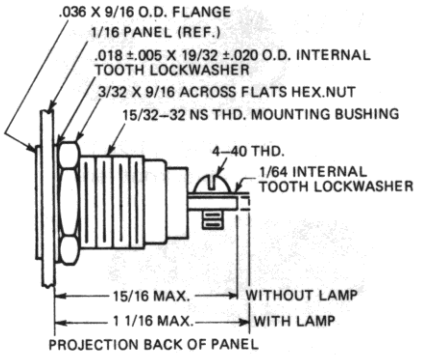
BASE PART NUMBERS	8-1930-01-201	8-1830-01-201
CAP PART NUMBERS	**COMPLETE ASSEMBLY PART NUMBERS**	
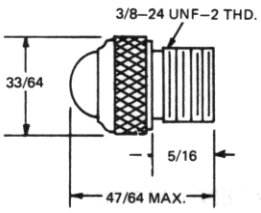 **CONVEX** 8-0111-200 back frosted 8-0131-200 unfrosted	8-1930-0111-201 8-1930-0131-201	8-1830-0111-201 8-1830-0131-201

Part numbers listed in this catalog designate products with RED lens. For ordering lens colors other than red, consult chart on page 4C.

Order complete with lamp to be assured of receiving the indicator light and correct lamp together for immediate use.

Мы молодая и активно развивающаяся компания в области поставок электронных компонентов. Мы поставляем электронные компоненты отечественного и импортного производства напрямую от производителей и с крупнейших складов мира.

Благодаря сотрудничеству с мировыми поставщиками мы осуществляем комплексные и плановые поставки широчайшего спектра электронных компонентов.

Собственная эффективная логистика и склад в обеспечивает надежную поставку продукции в точно указанные сроки по всей России.

Мы осуществляем техническую поддержку нашим клиентам и предпродажную проверку качества продукции. На все поставляемые продукты мы предоставляем гарантию .

Осуществляем поставки продукции под контролем ВП МО РФ на предприятия военно-промышленного комплекса России , а также работаем в рамках 275 ФЗ с открытием отдельных счетов в уполномоченном банке. Система менеджмента качества компании соответствует требованиям ГОСТ ISO 9001.

Минимальные сроки поставки, гибкие цены, неограниченный ассортимент и индивидуальный подход к клиентам являются основой для выстраивания долгосрочного и эффективного сотрудничества с предприятиями радиоэлектронной промышленности, предприятиями ВПК и научно-исследовательскими институтами России.

С нами вы становитесь еще успешнее!

Наши контакты:

Телефон: +7 812 627 14 35

Электронная почта: sales@st-electron.ru

Адрес: 198099, Санкт-Петербург, Промышленная ул, дом № 19, литера Н, помещение 100-Н Офис 331