THIS DRAWING IS UNPUBLISHED. RELEASED FOR PUBLICATION – , – .
© COPYRIGHT – BY TYCO ELECTRONICS CORPORATION. ALL INTERNATIONAL RIGHTS RESERVED.

LOC	DIST
HC	00

REVISIONS

P	LTR	DESCRIPTION	DATE	DWN	APVD
	A	ECN 93–0104	08–03–93	RD	BB
	B	REVISED PER ECO–08–030676	26–02–09	AEG	JKO

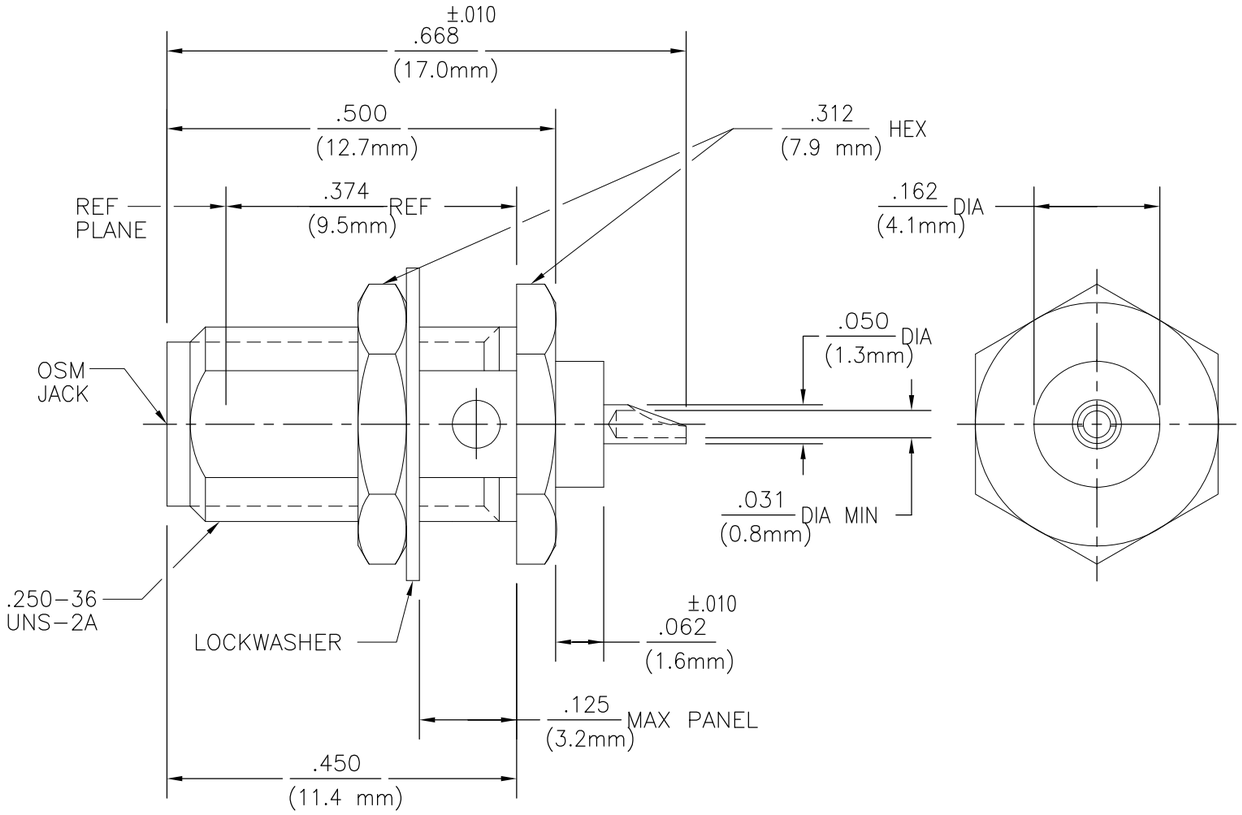

RECOMMENDED MOUNTING HOLE

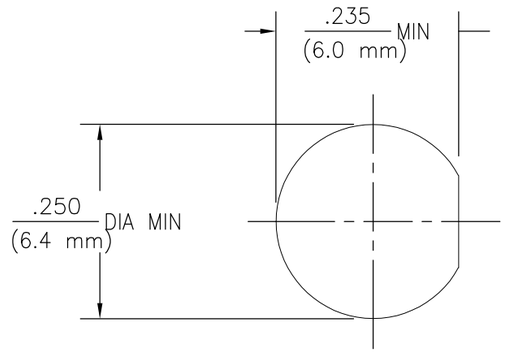

1. BRASS
2. STAINLESS STEEL
3. BERYLLIUM COPPER
4. PTFE
5. GOLD PLATE

ELECTRICAL	MECHANICAL	ENVIRONMENTAL
Nominal Impedance (Ohms) 50	Interface Dimensions MIL–STD–348A, Fig. 310.2	TEMPERATURE RATING –65°C TO 125°C
Frequency Range (GHz) DC to 18.0	Recommended Mating Torque 7 to 10	Vibration MIL–STD–202, Method 204, Condition D
Volt Rating (VRMS MAX) @ Sea Level 335	Mating Characteristics: Insertion (MAX Lbs) 3.0	Shock MIL–STD–202, Method 213, Condition I
VSWR N/A	Withdrawal (MIN Oz) 1.0	Thermal Shock MIL–STD–202, Method 107, Condition B, EXCEPT HIGH TEMP +115°C
Insertion Loss (dB MAX) N/A	Force to Engage and Disengage (In–Lbs MAX) 2.0	Moisture Resistance MIL–STD–202, Method 106, Except Vibration Shall Be Omitted
RF Leakage (dB MIN) N/A	Center Contact Captivation Axial (Lbs) 6.0	Corrosion – MIL–STD–202, Method 101, Condition B, 5% salt spray
Dielectric Withstanding Voltage (VRMS MIN) @ Sea Level 1000	Radial (In–Oz) 4.0	
Contact Resistance (Milliohms MAX) Center Contact 2.0	Cable Retention Axial Force (Lbs) N/A	
Outer Contact 2.0	Torque (In–Oz) N/A	
Cable to Housing N/A	Weight (Grams) TBD	
RF High Potential @ Sea Level (VRMS MIN @ 5 MHz) 670		
I.R.(Megohms MIN) 10,000		

HOUSING	MOUNTING NUT	LOCKWASHER	DIELECTRIC	CONTACT	TE PN
1 5	1 5	2 5	4	3 5	1053072–3
2 5	2 5	2 5	4	3 5	1053072–1

THIS DRAWING IS A CONTROLLED DOCUMENT.

DIMENSIONS: INCHES

TOLERANCES UNLESS OTHERWISE SPECIFIED:
0 PLC ± –
1 PLC ± –
2 PLC ± –
3 PLC ± .005
4 PLC ± –
ANGLES ± 1°

MATERIAL –
FINISH –

DWN B.W.C. 6/6/67
CHK P.R.B. 5/9/68
APVD P.E.G. 6/5/68
PRODUCT SPEC –
APPLICATION SPEC –
WEIGHT –

Tyco Electronics
Tyco Electronics Corporation
Harrisburg, PA 17105–3608

NAME
OSM BULKHEAD FEEDTHRU JACK RECEPTACLE
SOLDER POT TERMINAL

SIZE	CAGE CODE	DRAWING NO	RESTRICTED TO
A3	00779	C–1053072	–

CUSTOMER DRAWING | SCALE 5:1 | SHEET 1 OF 1 | REV B

1470–19 (1/08)

Мы молодая и активно развивающаяся компания в области поставок электронных компонентов. Мы поставляем электронные компоненты отечественного и импортного производства напрямую от производителей и с крупнейших складов мира.

Благодаря сотрудничеству с мировыми поставщиками мы осуществляем комплексные и плановые поставки широчайшего спектра электронных компонентов.

Собственная эффективная логистика и склад в обеспечивает надежную поставку продукции в точно указанные сроки по всей России.

Мы осуществляем техническую поддержку нашим клиентам и предпродажную проверку качества продукции. На все поставляемые продукты мы предоставляем гарантию .

Осуществляем поставки продукции под контролем ВП МО РФ на предприятия военно-промышленного комплекса России , а также работаем в рамках 275 ФЗ с открытием отдельных счетов в уполномоченном банке. Система менеджмента качества компании соответствует требованиям ГОСТ ISO 9001.

Минимальные сроки поставки, гибкие цены, неограниченный ассортимент и индивидуальный подход к клиентам являются основой для выстраивания долгосрочного и эффективного сотрудничества с предприятиями радиоэлектронной промышленности, предприятиями ВПК и научно-исследовательскими институтами России.

С нами вы становитесь еще успешнее!

Наши контакты:

Телефон: +7 812 627 14 35

Электронная почта: sales@st-electron.ru

Адрес: 198099, Санкт-Петербург, Промышленная ул, дом № 19, литера Н, помещение 100-Н Офис 331