M38999/9
Dummy Stowage Receptacle
Bayonet Coupling

MATING CONNECTOR
MIL-DTL-38999 Series I

Basic Part No. — **M38999/9**

Shell Size — **11**

Finish — ***B*** *= Cadmium Olive Drab over Electroles Nickel* — **B**

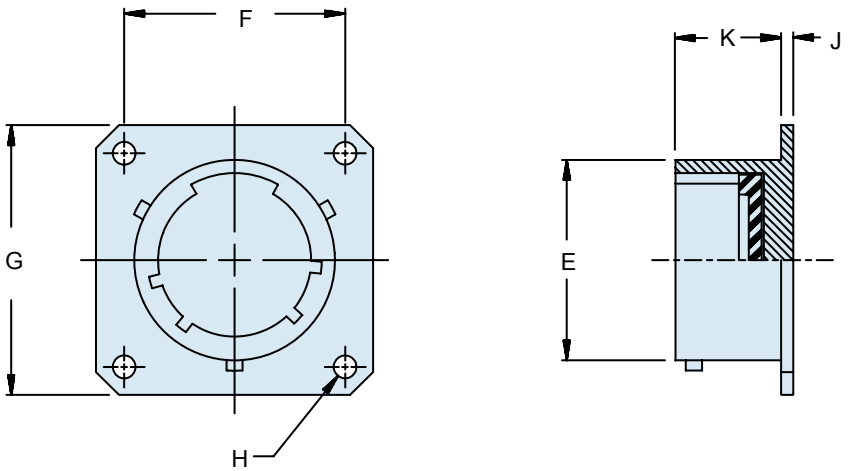

TABLE I: Dash Number, Cable Entry and Backshell Dimensions

Shell Size	E Max		F Dim		G Max		H Nom		J Max		K ±.010	K (.3)
9	.572	(14.5)	.719	(18.3)	.958	(24.3)	.128	(3.3)	.085	(2.2)	.727	(18.5)
11	.701	(17.8)	.812	(20.6)	1.051	(26.7)	.128	(3.3)	.085	(2.2)	.727	(18.5)
13	.851	(21.6)	.906	(23.0)	1.145	(29.1)	.128	(3.3)	.085	(2.2)	.727	(18.5)
15	.976	(24.8)	.969	(24.6)	1.239	(31.5)	.128	(3.3)	.085	(2.2)	.727	(18.5)
17	1.101	(28.0)	1.062	(27.0)	1.332	(33.8)	.128	(3.3)	.085	(2.2)	.727	(18.5)
19	1.208	(30.7)	1.156	(29.4)	1.458	(37.0)	.128	(3.3)	.085	(2.2)	.727	(18.5)
21	1.333	(33.9)	1.250	(31.8)	1.582	(40.2)	.128	(3.3)	.115	(2.9)	.697	(17.7)
23	1.458	(37.0)	1.375	(34.9)	1.708	(43.4)	.147	(3.7)	.115	(2.9)	.697	(17.7)
25	1.583	(40.2)	1.500	(38.1)	1.832	(46.5)	.147	(3.7)	.115	(2.9)	.697	(17.7)

APPLICATION NOTES

1. Assembly to be identified with manufacturer's name and part number, space permitting.
2. For complete dimensions, see the applicable Military Specification.
3. Metric dimensions (mm) are in parentheses.

© 2012 Glenair, Inc. CAGE Codes 06324 Printed in U.S.A.

Мы молодая и активно развивающаяся компания в области поставок электронных компонентов. Мы поставляем электронные компоненты отечественного и импортного производства напрямую от производителей и с крупнейших складов мира.

Благодаря сотрудничеству с мировыми поставщиками мы осуществляем комплексные и плановые поставки широчайшего спектра электронных компонентов.

Собственная эффективная логистика и склад в обеспечивает надежную поставку продукции в точно указанные сроки по всей России.

Мы осуществляем техническую поддержку нашим клиентам и предпродажную проверку качества продукции. На все поставляемые продукты мы предоставляем гарантию .

Осуществляем поставки продукции под контролем ВП МО РФ на предприятия военно-промышленного комплекса России , а также работаем в рамках 275 ФЗ с открытием отдельных счетов в уполномоченном банке. Система менеджмента качества компании соответствует требованиям ГОСТ ISO 9001.

Минимальные сроки поставки, гибкие цены, неограниченный ассортимент и индивидуальный подход к клиентам являются основой для выстраивания долгосрочного и эффективного сотрудничества с предприятиями радиоэлектронной промышленности, предприятиями ВПК и научно-исследовательскими институтами России.

С нами вы становитесь еще успешнее!

Наши контакты:

Телефон: +7 812 627 14 35

Электронная почта: sales@st-electron.ru

Адрес: 198099, Санкт-Петербург, Промышленная ул, дом № 19, литера Н, помещение 100-Н Офис 331