The supplier acknowledges that, with the acceptance of the drawing, he is in a position to manufacture the illustrated part in accordance with the drawing in reproducible from and series production. Through the selected manufacturing processes no impairments will arise in the material and structure which could subsequently lead to an impairment of the component. Verbal agreements over and above that are not valid. Deviations from this rule must be written and must be signed by the purchaser.

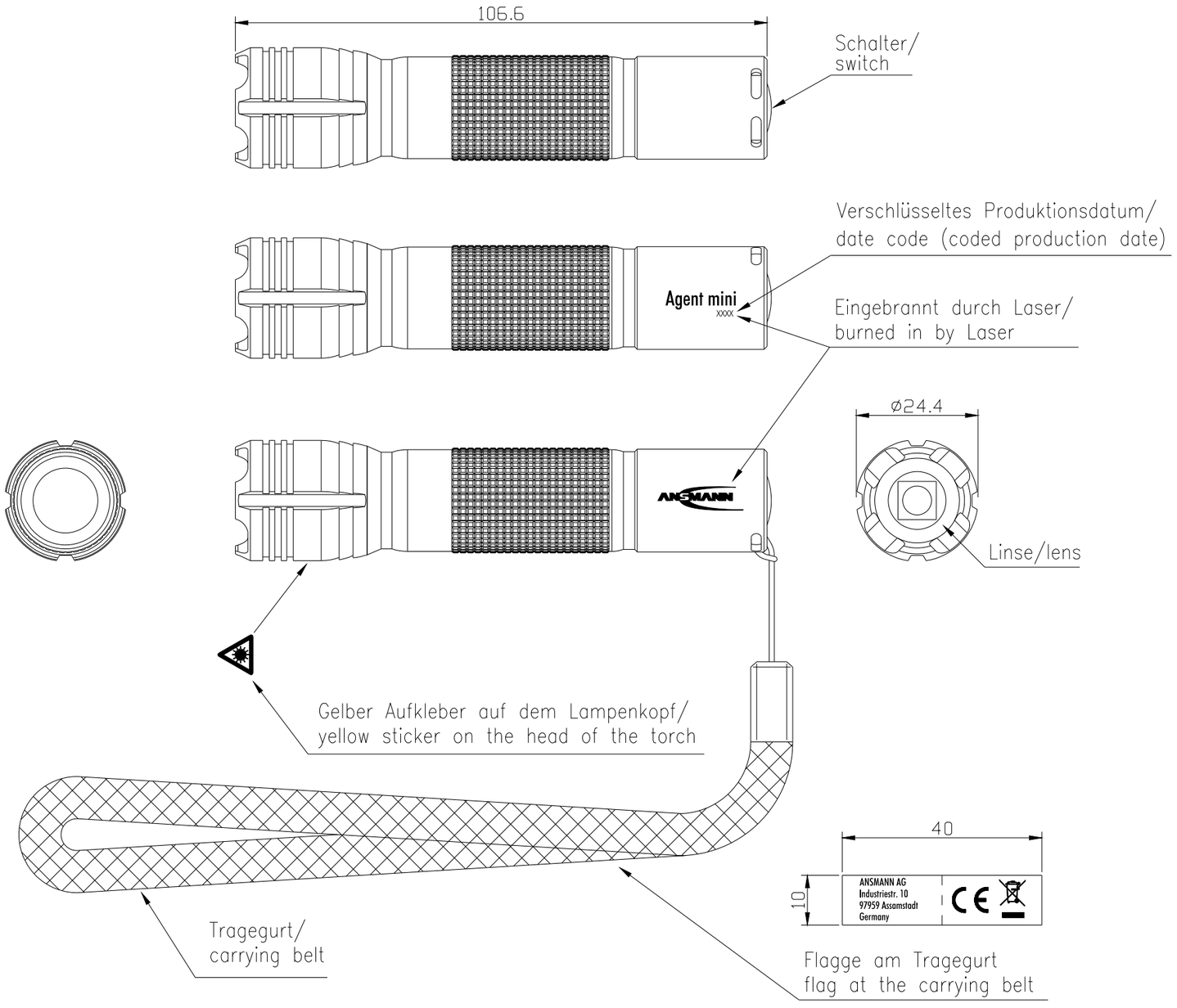

Technische Daten Lampe/ technical data lamp	
Leuchtmittel/ illuminant	: 1.0W CREE LED
Lebensdauer/ Life-time	: ca./approx. 50.000h
Zellenzahl/ number of cells	: 1x AA Mignon 1.5V Batterien/batteries (Alkaline; LR6/MN1500/AM3)
Schalterfunktion/ switch function	: Schalt- und Tastfunktion/ Switch and push-button function
Leuchtweite (ANSI FL1)/ beam range (ANSI FL1)	: 80m
Sichtweite/ visual range	: 150m
Leuchtdauer/ operating time	: 3h
Helligkeit/ brightness	: 50 Lumen 3000 Lux
Schutzart/ protection	: IP67
Gehäuse/ housing	: Aluminiumgehäuse, schwarz aluminiumhousing, black
Gewicht/ weight	: 75.5g inkl. Batterie und Clip/ 75.5g incl. battery and clip
Approbationen/ approvals	: CE
Lieferumfang/ shipment	: -2x AA Mignon 1.5V Batterien/batteries (Alkaline; LR6/MN1500/AM3) -Tragegurt/ lanyard -Gürtelclip belt clip

Bügel/clip

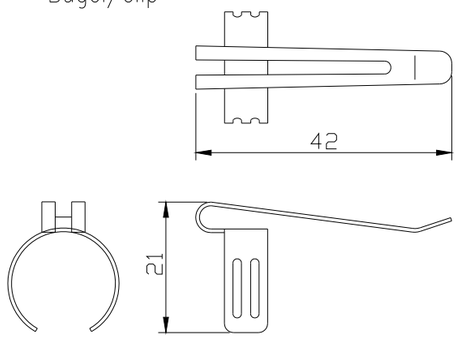

Schalt- und Tastfunktion
Schaltfunktion: An/Aus
Tastfunktion: Kurzzeitiges Anschalten
(solange getastet wird; nur im ausgeschalten Zustand)

Switch and push-button function
Switch function: On/Off
Push-button function: momentary turning on
(as long as being pushed; only when turned off)

Version	Änderung/Change	Datum/Date	Name
V2	technical data updated	16.09.14	SIT
V2	date code changed and address added	21.01.14	CF
V1	technical data updated	28.08.13	CB
V0	dimensions updated	18.09.12	DC
V0	Length & technical data updated	09.08.12	DC
V0	---	01.08.12	KA

Verwendungsbereich/Application range: für Anfrage/for inquiry AN201167Amini

Zul. Abweichung/ Allowable deviation

Oberfläche/ Surface

Ursprung/Origin Proj. 063/22/12

2012	Datum/Date	Name
Erstellt/ Drawn by	01.08	KA

Maßstab/Scale (DIN A3): 1:1

Gewicht/Weight

Werkstoff/Work material, Modell-Nr.

Zeichnungsname/Drawing name
Agent mini - neues Design/
Agent mini - new Design

Zeichnungsnummer/Drawing number
Artikelnummer/Part number 1600-0033

Blatt/ Sheet 1

Ersatz für/Replaced by

Ersatz durch/Replacement through:

This drawing may not be copied, reproduced or made available to third parties in any way whatsoever without or prior written approval.

Стандарт Электрон Связь

Мы молодая и активно развивающаяся компания в области поставок электронных компонентов. Мы поставляем электронные компоненты отечественного и импортного производства напрямую от производителей и с крупнейших складов мира.

Благодаря сотрудничеству с мировыми поставщиками мы осуществляем комплексные и плановые поставки широчайшего спектра электронных компонентов.

Собственная эффективная логистика и склад в обеспечивает надежную поставку продукции в точно указанные сроки по всей России.

Мы осуществляем техническую поддержку нашим клиентам и предпродажную проверку качества продукции. На все поставляемые продукты мы предоставляем гарантию .

Осуществляем поставки продукции под контролем ВП МО РФ на предприятия военно-промышленного комплекса России , а также работаем в рамках 275 ФЗ с открытием отдельных счетов в уполномоченном банке. Система менеджмента качества компании соответствует требованиям ГОСТ ISO 9001.

Минимальные сроки поставки, гибкие цены, неограниченный ассортимент и индивидуальный подход к клиентам являются основой для выстраивания долгосрочного и эффективного сотрудничества с предприятиями радиоэлектронной промышленности, предприятиями ВПК и научно-исследовательскими институтами России.

С нами вы становитесь еще успешнее!

Наши контакты:

Телефон: +7 812 627 14 35

Электронная почта: sales@st-electron.ru

Адрес: 198099, Санкт-Петербург,
Промышленная ул, дом № 19, литера Н,
помещение 100-Н Офис 331