THIS DRAWING IS UNPUBLISHED. RELEASED FOR PUBLICATION JAN ,2005.
© COPYRIGHT 2005 By – ALL RIGHTS RESERVED.

LOC	DIST
J	—

REVISIONS 変更

P	LTR	DESCRIPTION	DATE	DWN	APVD
	P	REVISED PER ECO-11-005030	11MAR11	RK	HMR

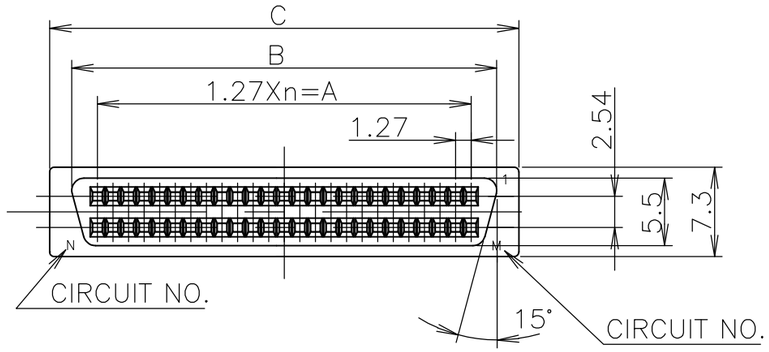

1. MATERIAL AND FINISH
   PLUG HOUSING
   ; THERMOPLASTIC (UL94V-0) COLOR:BLACK
   REC. CONTACT
   ; COPPER ALLOY FINISH,OVER NICKEL
   MATING END:0.0002 MIN. OR
   0.00076 MIN. GOLD
   TERMINATION END:TIN
   OVER SEALING TREATMENT.
2. P.C.B. LAYOUT AND P.C.B. TREATMENT(REF.)
   USE A P.C.B. SURFACE ARE TREATED WITH SOLDER RESIST.
3. KINK POSITIONS(4 POSITIONS).
4. OBSOLETE PARTS: OBSOLETE CIS STREAMLINING PER D.RENAUD/D.SINISI

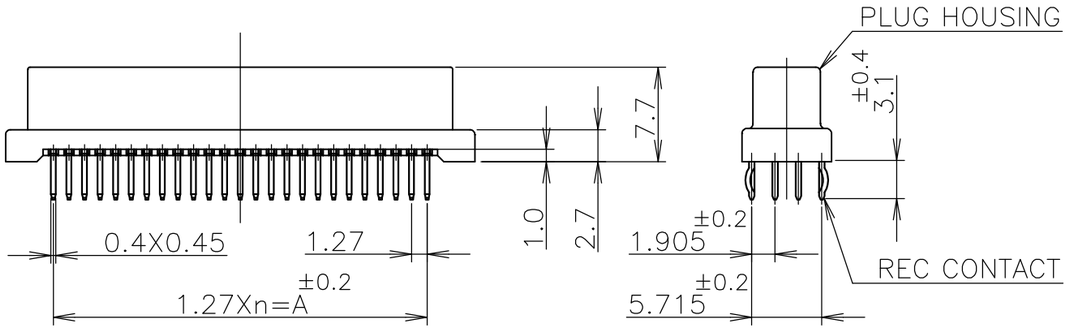

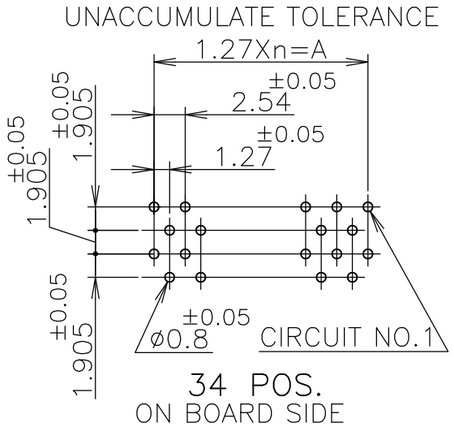

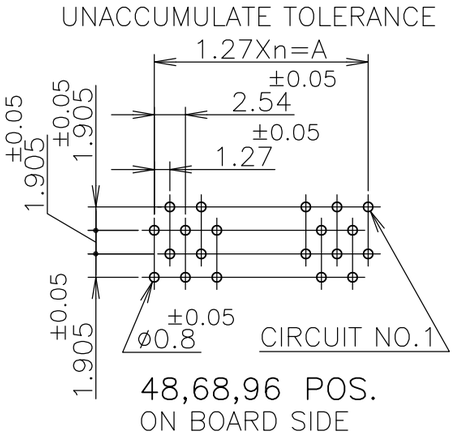

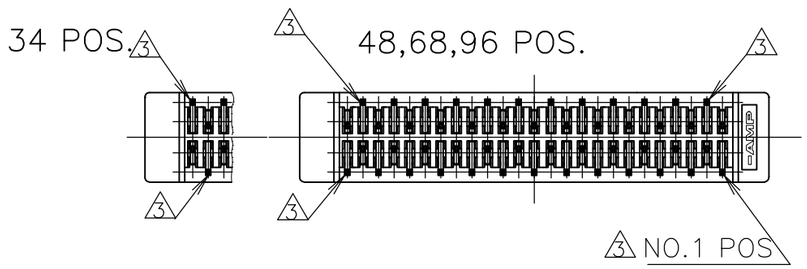

		N	M	A	B	C	n	POS.	PART NO.
		CIRCUIT NO.		DIMENSION					
	Au PL. 0.00076 MIN.	96	49	59.69	63.86	71.00	47	96	6- -8
		68	35	41.91	46.08	53.22	33	68	6- -7
		48	25	29.21	33.38	40.52	23	48	6- -6
4 OBSOLETE		34	18	20.32	24.49	31.63	16	34	~~6- -5~~
	Au PL. 0.0002 MIN.	96	49	59.69	63.86	71.00	47	96	-8
		68	35	41.91	46.08	53.22	33	68	-7
		48	25	29.21	33.38	40.52	23	48	-6
4 OBSOLETE		34	18	20.32	24.49	31.63	16	34	~~5174681-5~~
	REMARK								

THIS DRAWING IS A CONTROLLED DOCUMENT.

DIMENSIONS: 単位： 粍 mm

TOLERANCES UNLESS OTHERWISE SPECIFIED: 一般公差
0 PLC ± –
1 PLC ± –
2 PLC ± –
3 PLC ± –
4 PLC ± –
ANGLES ± –

MATERIAL 材料 1

FINISH 仕上 1

GENERAL TOLERANCE 一般公差
10 ≧ : ±0.2
30≧ > 10: ±0.25
100 ≧ > 30: ±0.3
ANGLES : ±3°

DWN	T.KAWAMAE	18JAN05
CHK	I.ENOMOTO	18JAN05
APVD	I.ENOMOTO	18JAN05
PRODUCT SPEC 製品規格	108-60036	
APPLICATION SPEC 取付適用規格		
WEIGHT		

TE Connectivity

NAME 名称: PLUG ASSY VERTICAL (W/KINK) AMPLIMITE .050 SERIES I B-TO-B CONN.
–

SIZE	CAGE CODE	DRAWING NO 番号	RESTRICTED TO
A3	00779	C-5174681	—

CUSTOMER DRAWING | SCALE 尺度 2:1 | SHEET 1 OF 1 | REV P

Мы молодая и активно развивающаяся компания в области поставок электронных компонентов. Мы поставляем электронные компоненты отечественного и импортного производства напрямую от производителей и с крупнейших складов мира.

Благодаря сотрудничеству с мировыми поставщиками мы осуществляем комплексные и плановые поставки широчайшего спектра электронных компонентов.

Собственная эффективная логистика и склад в обеспечивает надежную поставку продукции в точно указанные сроки по всей России.

Мы осуществляем техническую поддержку нашим клиентам и предпродажную проверку качества продукции. На все поставляемые продукты мы предоставляем гарантию .

Осуществляем поставки продукции под контролем ВП МО РФ на предприятия военно-промышленного комплекса России , а также работаем в рамках 275 ФЗ с открытием отдельных счетов в уполномоченном банке. Система менеджмента качества компании соответствует требованиям ГОСТ ISO 9001.

Минимальные сроки поставки, гибкие цены, неограниченный ассортимент и индивидуальный подход к клиентам являются основой для выстраивания долгосрочного и эффективного сотрудничества с предприятиями радиоэлектронной промышленности, предприятиями ВПК и научно-исследовательскими институтами России.

С нами вы становитесь еще успешнее!

Наши контакты:

Телефон: +7 812 627 14 35

Электронная почта: sales@st-electron.ru

Адрес: 198099, Санкт-Петербург, Промышленная ул, дом № 19, литера Н, помещение 100-Н Офис 331