NOTES:
1) HOUSING MATERIAL: NYLON, UNFILLED UL94 V-0, COLOR: BLACK
2) FINISH: NONE
3) PRODUCT SPECIFICATION: PS-45558-001
4) PACKAGING: PER PK-5557-002
5) PARTS MATE WITH MINI-FIT JR. RIGHT ANGLE HEADER ASSEMBLIES 455580002, 455580003 AND 457320001.
6) PART TO BE USED WITH MOLEX FEMALE TERMINAL #5556.
7) ALL DIMENSIONS ARE REFERENCE UNLESS OTHERWISE SPECIFIED WITH A TOLERANCE.
8) PART IS NOT DESIGNED FOR CURENT SHARING.
9) PARTS ARE NOT TO BE MATED OR UNMATED WHILE CIRCUITS ARE LIVE
10) RIBS INDICATE CIRCUIT NUMBER.
11) PART CONFORMS TO CLASS "B" REQUIREMENTS OF COSMETIC SPECIFICATION PS-45499-002.

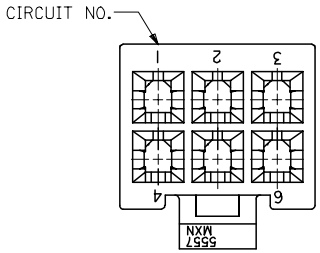


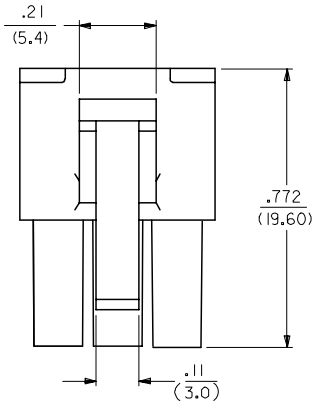


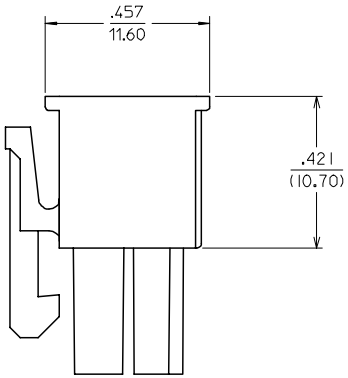


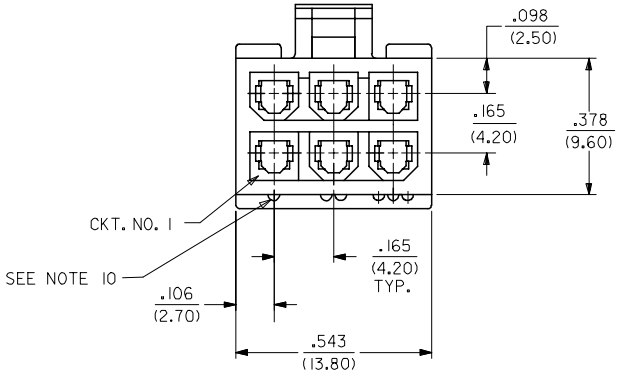


| UPDATE NOTES | | | |
|---|---|---|---|
| EC NO: UCP2008-1093 | | | |
| DRWN:LSCHMIDT | 2007/11/20 | | |
| CHKD:JBELL | 2007/11/21 | | |
| APPR:FSMITH | 2007/11/21 | | |
| REV | DESCRIPTION | | |
| A1 | | | |

QUALITY SYMBOLS
▼=0
(C)=0

GENERAL TOLERANCES (UNLESS SPECIFIED)

| | mm | INCH |
|---|---|---|
| 4 PLACES | ± --- | ± --- |
| 3 PLACES | ± --- | ± --- |
| 2 PLACES | ± --- | ± --- |
| 1 PLACE | ± --- | ± --- |
| ANGULAR ±---° | | |

DRAFT WHERE APPLICABLE MUST REMAIN WITHIN DIMENSIONS

DIMENSION STYLE: IN/MM
SCALE: 4:1
DESIGN UNITS: METRIC
THIRD ANGLE PROJECTION

| | | |
|---|---|---|
| DRAWN BY | JJS | DATE 2003/11/11 |
| CHECKED BY | GEP | DATE 2003/11/11 |
| APPROVED BY | YLM | DATE 2003/11/11 |

TITLE: 6 CKT. RECEPT. HOUSING SPECIAL POLARIZATION MINI-FIT JR. SERIES

molex MOLEX INCORPORATED

MATERIAL NO. 455590002
DOCUMENT NO. SD-45559-001
SHEET NO. 1 OF 1
SIZE C

THIS DRAWING CONTAINS INFORMATION THAT IS PROPRIETARY TO MOLEX INCORPORATED AND SHOULD NOT BE USED WITHOUT WRITTEN PERMISSION

Мы молодая и активно развивающаяся компания в области поставок электронных компонентов. Мы поставляем электронные компоненты отечественного и импортного производства напрямую от производителей и с крупнейших складов мира.

Благодаря сотрудничеству с мировыми поставщиками мы осуществляем комплексные и плановые поставки широчайшего спектра электронных компонентов.

Собственная эффективная логистика и склад в обеспечивает надежную поставку продукции в точно указанные сроки по всей России.

Мы осуществляем техническую поддержку нашим клиентам и предпродажную проверку качества продукции. На все поставляемые продукты мы предоставляем гарантию .

Осуществляем поставки продукции под контролем ВП МО РФ на предприятия военно-промышленного комплекса России , а также работаем в рамках 275 ФЗ с открытием отдельных счетов в уполномоченном банке. Система менеджмента качества компании соответствует требованиям ГОСТ ISO 9001.

Минимальные сроки поставки, гибкие цены, неограниченный ассортимент и индивидуальный подход к клиентам являются основой для выстраивания долгосрочного и эффективного сотрудничества с предприятиями радиоэлектронной промышленности, предприятиями ВПК и научно-исследовательскими институтами России.

С нами вы становитесь еще успешнее!

**Наши контакты:**

**Телефон:** +7 812 627 14 35

**Электронная почта:** sales@st-electron.ru

**Адрес:** 198099, Санкт-Петербург, Промышленная ул, дом № 19, литера Н, помещение 100-Н Офис 331