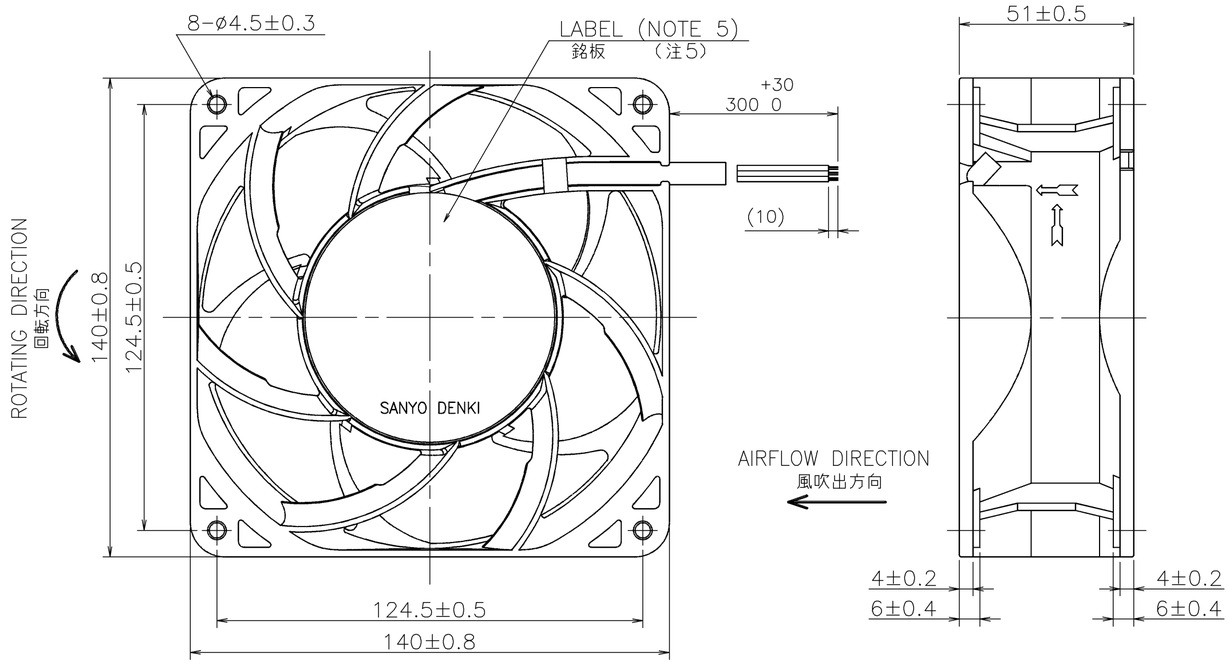

LEAD WIRE
リード線
UL3266 AWG22
⊕ RED 赤
⊖ BLACK 黒
SENSOR センサー YELLOW 黄

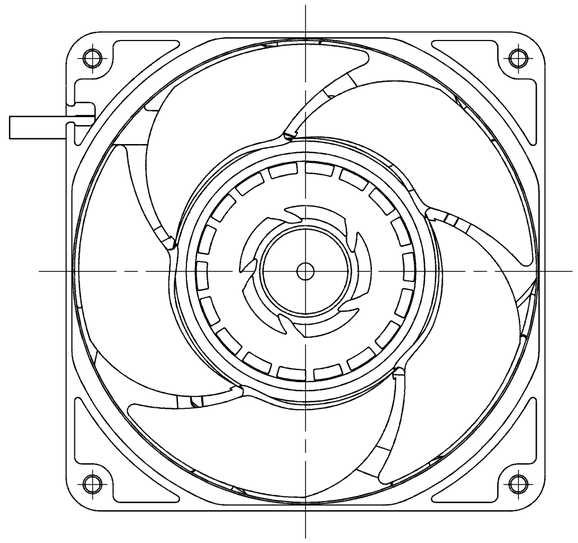

RATED VOLTAGE 定格電圧	24 V DC
OPERATING VOLTAGE 使用電圧範囲	RATED VOLTAGE ±15% (20.4 V DC ~ 27.6 V DC) 定格電圧
RATED CURRENT 定格電流	0.55 A AT 24 V DC (DC24 Vにて)
RATED SPEED 定格回転速度	4100 ± 410 min^{-1} AT 24 V DC (DC24 Vにて)
INSULATION RESISTANCE 絶縁抵抗	10 MΩ MIN. AT 500 V DC (NOTE2) DC500 Vメガーにて10 MΩ以上(注2)
DIELECTRIC STRENGTH 絶縁耐圧	1 MINUTE AT 500 V AC, 50/60 Hz(NOTE2) AC50/60 Hz, 500 Vにて1分間耐えること(注2)
OPERATING TEMPERATURE 使用温度範囲	- 20 ℃ ~ + 70 ℃
SOUND PRESSURE LEVEL 音圧レベル	52 dB(A) (NOMINAL) (NOTE1) (中心値) (注1)
MASS 質量	APPROX. 790 g 約
MATERIAL 材質	FRAME:ALUMINUM WITH BLACK PAINTING, IMPELLER : PLASTICS フレーム:アルミダイカスト 黒塗装, 羽根 :樹脂成形品
BEARING SYSTEM 軸受	2 BALL BEARINGS ボールベアリング
LIFE EXPECTANCY 期待寿命	180,000 HOURS (SURVIVAL RATE 90 % AT 60 ℃, RATED VOLTAGE) 時間 (残存率 90 %, 60 ℃, 定格電圧にて)

NOTE:
注

1. MEASURED AT 1 m DISTANCE FROM THE AIR INLET.
   ファン吸込側より1 mにて測定する。
2. MEASURED BETWEEN THE LEAD WIRES AND THE FRAME.
   リード線導体部とフレームとの間。
3. MOTOR IS PROTECTED FROM DAMAGE OF LOCKED ROTOR CONDITION AT THE OPERATING VOLTAGE.
   ファン拘束時焼損の恐れはない.
4. FOR SENSOR SPEC., SEE 9D0001H270.
   センサー仕様は、9D0001H270による。
5. PRINT PRODUCT NAME, MODEL No., MANUFACTURER, AND MANUFACTURED DATE ETC.
   品名, 型名, 製造会社名 及び 製造年月日等を表示する。
6. ALL VALUES OF EACH CHARACTERISTICS ARE AT ROOM TEMPERATURE AND NORMAL HUMIDITY.
   諸特性は常温、常湿での値です。

PERFORMANCE CURVES
風量ー静圧特性例

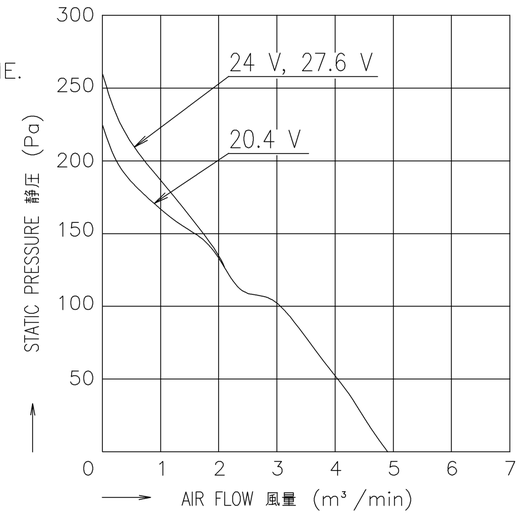

REV.	記事 DESCRIPTION	日付 DATE
A	新規作成 岩下	18-04-03

単位 UNIT: mm
尺度 SCALE:
承認 APPROVED BY: H.OHSAWA 18-04-03
審査 CHECKED BY: K.UENO 18-04-04
設計 DESIGNED BY: T.IWASHITA 18-04-03
REFERENCE ONLY

名称 TITLE: 24 V H SPEED PULSE SENSOR
H スピード パルスセンサー
San Ace 140L(9LG)
サンエース140L 9LGタイプ

山洋電気株式会社
SANYO DENKI CO.,LTD.

図番 DWG NO. 9LG1424H5001 REV. A
D12K,E0 01000550
A2G-F1

SENSOR SPECIFICATION FOR BRUSHLESS DC FAN

ブラシレスDCファン　センサー仕様

1. OUTPUT CIRCUIT – OPEN COLLECTOR
   出力回路－オープンコレクタ

2. SPECIFICATION
   仕様

   V_{CE} = +30 V DC MAX.

   I_C = 10 mA MAX. (V_{CE}(SAT) = 0.6 V MAX.)

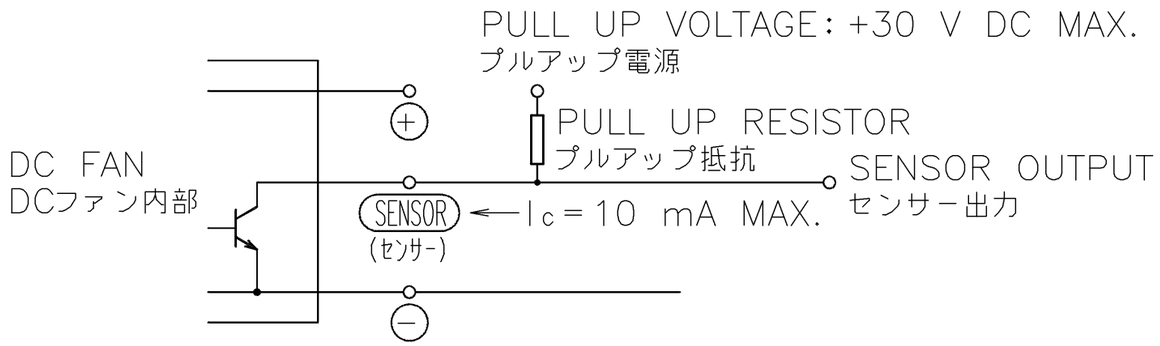

3. WAVEFORM OF SENSOR OUTPUT
   センサー出力波形

   (a) RUNNING CONDITION
   通常回転時

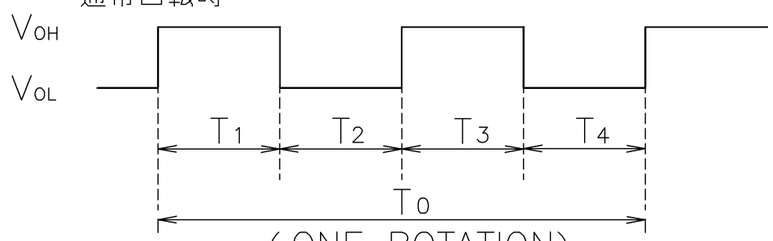

(ONE ROTATION)
(ファン1回転)

$T_{1\sim4} \fallingdotseq (1/4)\,T_0$

$T_{1\sim4} \fallingdotseq (1/4)\,T_0 = 60/4\ N(s)$

N=FAN ROTATION SPEED (min^{-1})
ファン回転速度

(b) LOCKED ROTOR CONDITION
羽根ロック時

SENSOR OUTPUT IS FIXED EITHER
(b-1) OR (b-2) AT LOCKED ROTOR CONDITION.
下図のどちらかに固定される。

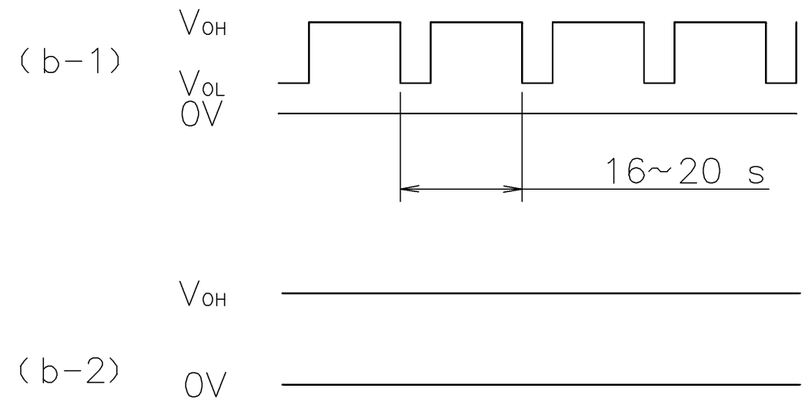

				承認 APPROVED BY S.FUJIMAKI 17-08-01	PULSE SENSOR パルスセンサー
			単位 UNIT mm	審査 CHECKED BY S.MITOMO 17-08-01	名称 TITLE SENSOR SPECIFICATION BLDCファン センサー仕様
A	新規作成	大野	17-07-27	尺度 SCALE	設計 DESIGNED BY T.ONO 17-07-27
記号 REV.	記事 DESCRIPTION		日付 DATE		

REFERENCE ONLY

山洋電気株式会社
SANYO DENKI CO.,LTD.

図番 DWG NO. 9D0001H270 REV. A

D12,E0 | 00983828

A3G-F1

Мы молодая и активно развивающаяся компания в области поставок электронных компонентов. Мы поставляем электронные компоненты отечественного и импортного производства напрямую от производителей и с крупнейших складов мира.

Благодаря сотрудничеству с мировыми поставщиками мы осуществляем комплексные и плановые поставки широчайшего спектра электронных компонентов.

Собственная эффективная логистика и склад в обеспечивает надежную поставку продукции в точно указанные сроки по всей России.

Мы осуществляем техническую поддержку нашим клиентам и предпродажную проверку качества продукции. На все поставляемые продукты мы предоставляем гарантию .

Осуществляем поставки продукции под контролем ВП МО РФ на предприятия военно-промышленного комплекса России , а также работаем в рамках 275 ФЗ с открытием отдельных счетов в уполномоченном банке. Система менеджмента качества компании соответствует требованиям ГОСТ ISO 9001.

Минимальные сроки поставки, гибкие цены, неограниченный ассортимент и индивидуальный подход к клиентам являются основой для выстраивания долгосрочного и эффективного сотрудничества с предприятиями радиоэлектронной промышленности, предприятиями ВПК и научно-исследовательскими институтами России.

С нами вы становитесь еще успешнее!

Наши контакты:

Телефон: +7 812 627 14 35

Электронная почта: sales@st-electron.ru

Адрес: 198099, Санкт-Петербург, Промышленная ул, дом № 19, литера Н, помещение 100-Н Офис 331