PART NAME	STEEL INTERNAL PANEL	PART No.	NBX-10980 to NBX-10983 NBX-10985 to NBX-10987 NBX-10990 NBX-10994 NBX-10996 NBX-10997	REV. DATE	10-18-11

MATERIAL: 16 GA. STEEL

FINISH: GALVANIZED

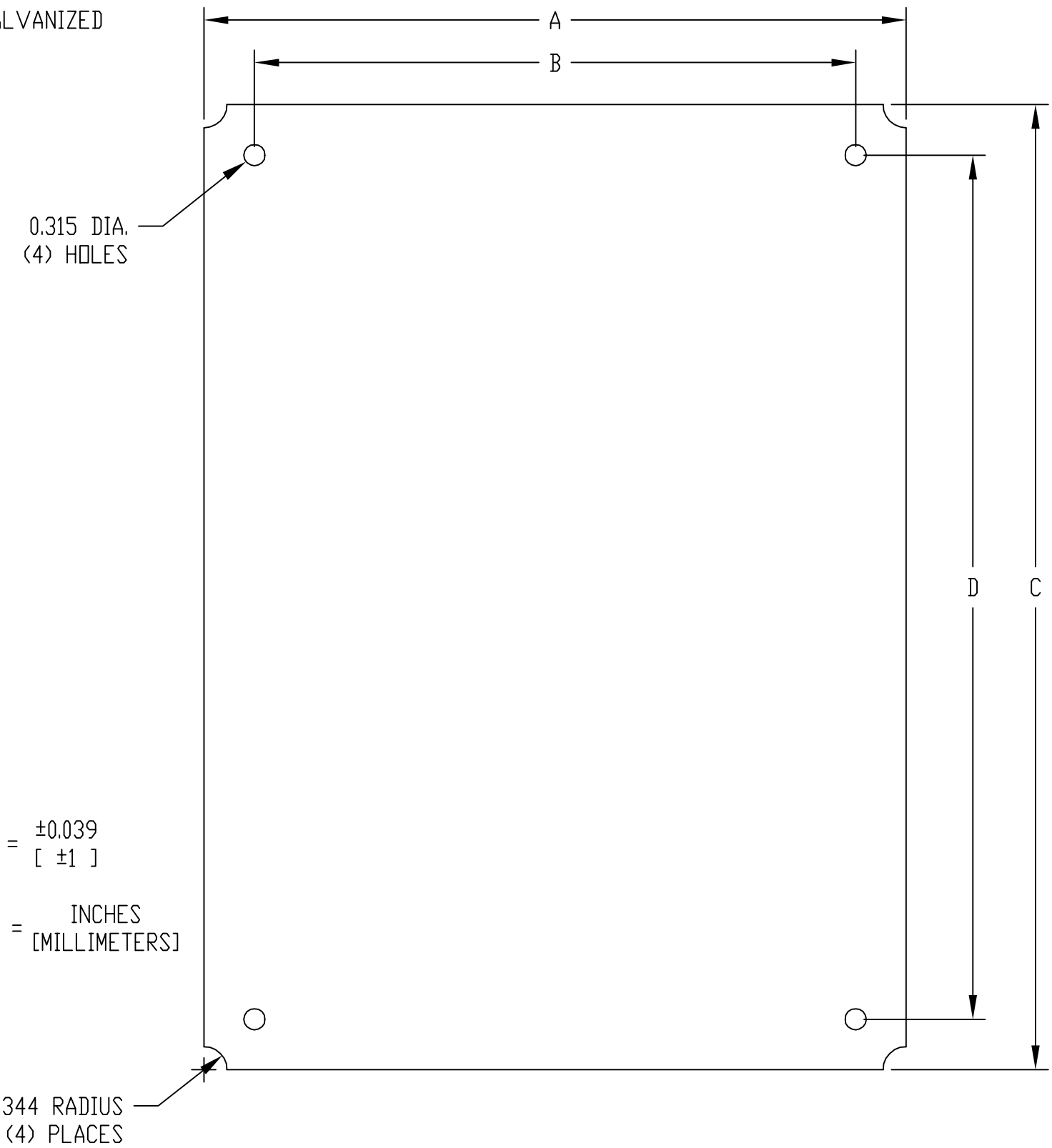

TOLERANCE = ±0.039 [±1]

DIMENSIONS = INCHES [MILLIMETERS]

ALL PANELS ARE SUPPLIED WITH QTY. (4) M5 x 10mm LG. TRUSS HD. PHILLIPS DRIVE STAINLESS STEEL MACHINE SCREWS

PART NO.	A	B	C	D
NBX-10980	6.735 [171]	5.043 [128]	10.550 [268]	8.858 [225]
NBX-10981	10.443 [265]	8.937 [228]	14.252 [362]	12.795 [325]
NBX-10982	14.282 [363]	12.913 [328]	18.228 [463]	16.850 [428]
NBX-10983	13.897 [353]	12.874 [327]	21.771 [553]	20.669 [525]
NBX-10985	6.378 [161]	4.726 [120]	9.922 [252]	8.238 [209.25]
NBX-10986	11.457 [291]	9.847 [250]	11.457 [291]	9.847 [250]
NBX-10987	10.433 [265]	8.937 [227]	14.252 [362]	12.795 [325]
NBX-10990	13.120 [333]	11.620 [295]	17.620 [447]	16.120 [409]
NBX-10994	6.378 [161]	4.726 [120]	13.937 [354]	12.205 [310]
NBX-10996	10.000 [254]	8.228 [209]	12.362 [314]	10.590 [269]
NBX-10997	10.000 [254]	8.228 [209]	13.858 [352]	12.166 [309]

Мы молодая и активно развивающаяся компания в области поставок электронных компонентов. Мы поставляем электронные компоненты отечественного и импортного производства напрямую от производителей и с крупнейших складов мира.

Благодаря сотрудничеству с мировыми поставщиками мы осуществляем комплексные и плановые поставки широчайшего спектра электронных компонентов.

Собственная эффективная логистика и склад в обеспечивает надежную поставку продукции в точно указанные сроки по всей России.

Мы осуществляем техническую поддержку нашим клиентам и предпродажную проверку качества продукции. На все поставляемые продукты мы предоставляем гарантию .

Осуществляем поставки продукции под контролем ВП МО РФ на предприятия военно-промышленного комплекса России , а также работаем в рамках 275 ФЗ с открытием отдельных счетов в уполномоченном банке. Система менеджмента качества компании соответствует требованиям ГОСТ ISO 9001.

Минимальные сроки поставки, гибкие цены, неограниченный ассортимент и индивидуальный подход к клиентам являются основой для выстраивания долгосрочного и эффективного сотрудничества с предприятиями радиоэлектронной промышленности, предприятиями ВПК и научно-исследовательскими институтами России.

С нами вы становитесь еще успешнее!

Наши контакты:

Телефон: +7 812 627 14 35

Электронная почта: sales@st-electron.ru

Адрес: 198099, Санкт-Петербург, Промышленная ул, дом № 19, литера Н, помещение 100-Н Офис 331