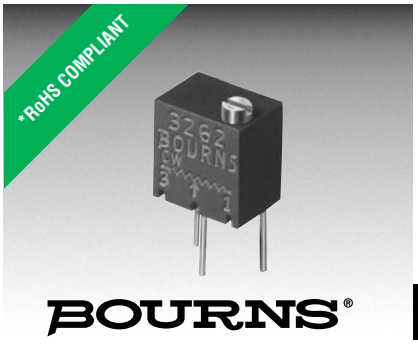

Features

- Multiturn / Cermet / Industrial / Sealed
- Listed on the QPL for style RJ26 per MIL-R-22097 and RJR26 per High-Rel MIL-R-39035
- RoHS compliant* version available
- For trimmer applications/processing guidelines, click here

BOURNS®

3262 - 1/4 ” Trimpot® Trimming Potentiometer

Electrical Characteristics

Standard Resistance Range ..... 10 to 1 megohm (see standard resistance table)
Resistance Tolerance ..... ±10 % std. (tighter tolerance available)
Absolute Minimum Resistance.... 1 % or 2 ohms max. (whichever is greater)
Contact Resistance Variation ... 3.0 % or 3 ohms max. (whichever is greater)
Adjustability
  Voltage ..... ±0.02 %
  Resistance ..... ±0.05 %
Resolution ..... Infinite
Insulation Resistance ..... 500 vdc. 1,000 megohms min.
Dielectric Strength
  Sea Level..... 600 vac
  80,000 Feet ..... 250 vac
Effective Travel .....12 turns nom.

Environmental Characteristics

Power Rating (300 volts max.)
  85 °C ..... 0.25 watt
  150 °C ..... 0 watt
Temperature Range ... -65 °C to +150 °C
Temperature Coefficient ... ±100 ppm/°C
Seal Test .....85 °C Fluorinert†
Humidity .....MIL-STD-202 Method 103
  96 hours (2 % ΔTR, 100 Megohms IR)
Vibration .....30 G (1 % ΔTR; 1 % ΔVR)
Shock ..... 100 G (1 % ΔTR; 1 % ΔDVR)
Load Life... 1,000 hours 0.25 watt @ 85 °C (3 % ΔTR; 3 % or 3 ohms, whichever is greater, CRV)
Rotational Life .....200 cycles (2 % ΔTR; 3 % or 3 ohms, whichever is greater, CRV)

Physical Characteristics

Torque..... 3.0 oz-in. max.
Mechanical Stops..... Wiper idles
Terminals ..... Solderable pins
Weight ..... 0.015 oz.
Marking.....Manufacturer’s trademark, resistance code, wiring diagram, date code, manufacturer’s model number and style
Wiper ..... 50 % (Actual TR) ±10 %
Flammability ..... U.L. 94V-0
Standard Packaging.....50 pcs. per tube
Adjustment Tool..... H-90

Product Dimensions

3262W
Common Dimensions

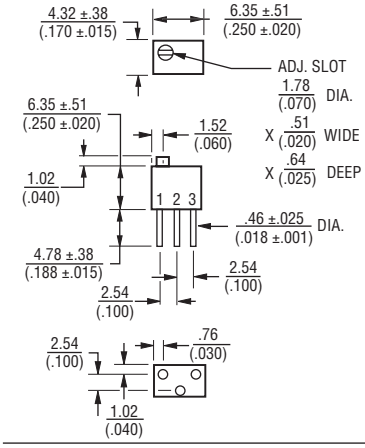

3262X

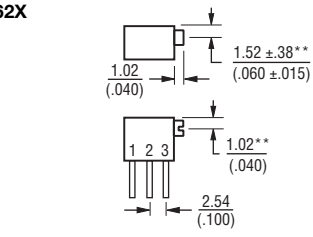

**Common dimensions

3262P

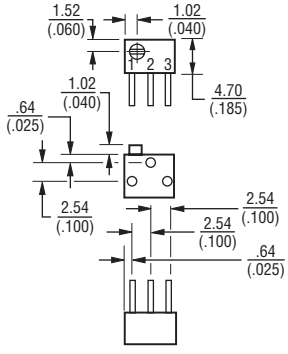

How To Order

3262 P - 1 - 103 LF

Model
Style
Standard or Modified Product Indicator
  -1 = Standard Product
Resistance Code
Terminations
  LF = 100 % Tin-plated (RoHS compliant)
  Blank = 90 % Tin / 10 % Lead-plated (Standard)

Consult factory for other available options.

Standard Resistance Table

Resistance (Ohms)	Resistance Code
10	100
20	200
50	500
100	101
200	201
500	501
1,000	**102**
2,000	**202**
5,000	**502**
10,000	**103**
20,000	**203**
25,000	253
50,000	503
100,000	104
200,000	204
250,000	254
500,000	504
1,000,000	105

Popular values listed in boldface. Special resistances available.

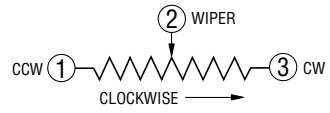

DIMENSIONS: MM (INCHES)

TOLERANCES: ± 0.25 (.010) EXCEPT WHERE NOTED

REV. 08/10

*RoHS Directive 2002/95/EC Jan 27 2003 including Annex.
“Trimpot” is a registered trademark of Bourns, Inc.
†“Fluorinert” is a registered trademark of 3M Co.
Specifications are subject to change without notice.
Customers should verify actual device performance in their specific applications.

Мы молодая и активно развивающаяся компания в области поставок электронных компонентов. Мы поставляем электронные компоненты отечественного и импортного производства напрямую от производителей и с крупнейших складов мира.

Благодаря сотрудничеству с мировыми поставщиками мы осуществляем комплексные и плановые поставки широчайшего спектра электронных компонентов.

Собственная эффективная логистика и склад в обеспечивает надежную поставку продукции в точно указанные сроки по всей России.

Мы осуществляем техническую поддержку нашим клиентам и предпродажную проверку качества продукции. На все поставляемые продукты мы предоставляем гарантию .

Осуществляем поставки продукции под контролем ВП МО РФ на предприятия военно-промышленного комплекса России , а также работаем в рамках 275 ФЗ с открытием отдельных счетов в уполномоченном банке. Система менеджмента качества компании соответствует требованиям ГОСТ ISO 9001.

Минимальные сроки поставки, гибкие цены, неограниченный ассортимент и индивидуальный подход к клиентам являются основой для выстраивания долгосрочного и эффективного сотрудничества с предприятиями радиоэлектронной промышленности, предприятиями ВПК и научно-исследовательскими институтами России.

С нами вы становитесь еще успешнее!

Наши контакты:

Телефон: +7 812 627 14 35

Электронная почта: sales@st-electron.ru

Адрес: 198099, Санкт-Петербург, Промышленная ул, дом № 19, литера Н, помещение 100-Н Офис 331