| CUSTOMER TERMINAL | RoHS | LEAD(Pb)-FREE |
|---|---|---|
| Sn96%, Ag4% | Yes | Yes |

more than you expect

Midcom

WÜRTH ELEKTRONIK

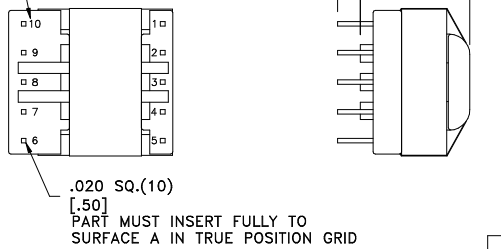


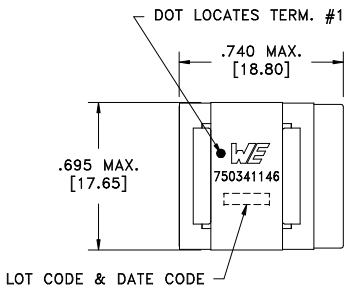


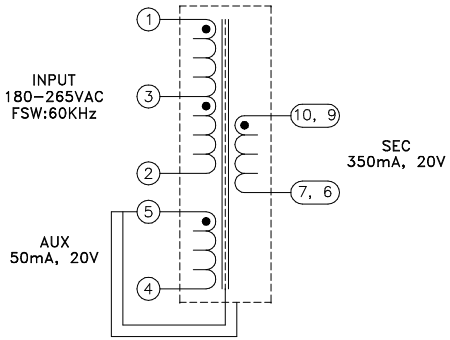


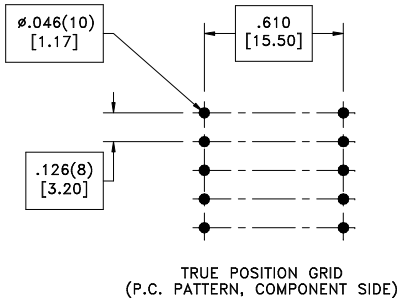


## ELECTRICAL SPECIFICATIONS @ 25°C unless otherwise noted:

| PARAMETER | | TEST CONDITIONS | VALUE |
|---|---|---|---|
| D.C. RESISTANCE | 1-2 | @20°C | 2.00 ohms max. |
| D.C. RESISTANCE | 4-5 | @20°C | 0.96 ohms max. |
| D.C. RESISTANCE | 6-10 | tie(6+7, 9+10), @20°C | 0.17 ohms max. |
| INDUCTANCE | 1-2 | 100kHz, 100mVAC, Ls | 750uH ±10% |
| LEAKAGE INDUCTANCE | 1-2 | tie(4+5+6+7+9+10), 100kHz, 100mVAC, Ls | 8.00uH max. |
| DIELECTRIC | 1-10 | tie(2+4, 9+10), 3750VAC, 1 second | 3000VAC, 1 minute |
| TURNS RATIO | | (2-1):(4-5) | 4.94:1, ±2% |
| TURNS RATIO | | (2-1):(6-10), tie(6+7, 9+10) | 4.66:1, ±2% |

Wire insulation & RoHS status not affected by wire color.
Wire insulation color may vary depending on availability.

| REV. | DATE | Packaging Specifications | | Tolerances unless otherwise specified: | DRAWING TITLE | PART NO. |
|---|---|---|---|---|---|---|
| | | Method: Tray<br>PKG-0735<br>www.we-online.com/midcom | CONVENTION PLACEMENT | Angles: ±1° Decimals: ±.005 [.13]<br>Fractions: ±1/64 Footprint: ±.001 [.03] | **TRANSFORMER** | **750341146** |
| 6A | 3/12 | SEE REVISION SHEET FOR REVISION LEVEL | | This drawing is dual dimensioned. Dimensions in brackets are in millimeters. | eiSos p/n: 750341146 compliant RoHS | SPECIFICATION SHEET 1 OF 1 |

Мы молодая и активно развивающаяся компания в области поставок электронных компонентов. Мы поставляем электронные компоненты отечественного и импортного производства напрямую от производителей и с крупнейших складов мира.

Благодаря сотрудничеству с мировыми поставщиками мы осуществляем комплексные и плановые поставки широчайшего спектра электронных компонентов.

Собственная эффективная логистика и склад в обеспечивает надежную поставку продукции в точно указанные сроки по всей России.

Мы осуществляем техническую поддержку нашим клиентам и предпродажную проверку качества продукции. На все поставляемые продукты мы предоставляем гарантию .

Осуществляем поставки продукции под контролем ВП МО РФ на предприятия военно-промышленного комплекса России , а также работаем в рамках 275 ФЗ с открытием отдельных счетов в уполномоченном банке. Система менеджмента качества компании соответствует требованиям ГОСТ ISO 9001.

Минимальные сроки поставки, гибкие цены, неограниченный ассортимент и индивидуальный подход к клиентам являются основой для выстраивания долгосрочного и эффективного сотрудничества с предприятиями радиоэлектронной промышленности, предприятиями ВПК и научно-исследовательскими институтами России.

С нами вы становитесь еще успешнее!

**Наши контакты:**

**Телефон:** +7 812 627 14 35

**Электронная почта:** sales@st-electron.ru

**Адрес:** 198099, Санкт-Петербург, Промышленная ул, дом № 19, литера Н, помещение 100-Н Офис 331