NOTES:

1. ELECTRICAL SPECIFICATIONS:
   C.F. = 547.25 MHz
   INSERTION LOSS @ C.F. = 3.5 dB MIN, 5.5 dB MAX
   (4) 3 dBc BANDWIDTH: 5 MHz ±1 MHz (REFERENCE ONLY)
   VSWR @ C.F. = 2:1 MAX
   IMPEDANCE: 75 OHMS IN/OUT
   RIPPLE = 0.25 dB MAX WITHIN ±0.5 MHz OF C.F.
   ATTENUATION:
   - 18 dBc MIN @ C.F. ±5.8 MHz
   - 28 dBc MIN @ C.F. ±12.0 MHz
   - 45 dBc MIN @ C.F. ±18.0 MHz
2. ENVIRONMENTAL SPECIFICATIONS:
   OPERATING TEMPERATURE: −40° TO +85° C
   STORAGE TEMPERATURE: −40° TO +90° C

REVISIONS

REV	DESCRIPTION	DATE	APPROVED
0	CHANGED PER CN 9989	–	GL
1	CHANGED PER CN 99311	–	GL
2	CHANGED PER CN 99396	–	GL
3	REDRAWN PER ECN05787, MY, 8/01/06	8/01/06	MP
4	CHANGED VSWR PER ECN06583, MY, 7/18/08	7/18/08	CR
5	CHANGED SHLD DIM PER ECN06642, MY, 9/08/08	9/08/08	FG

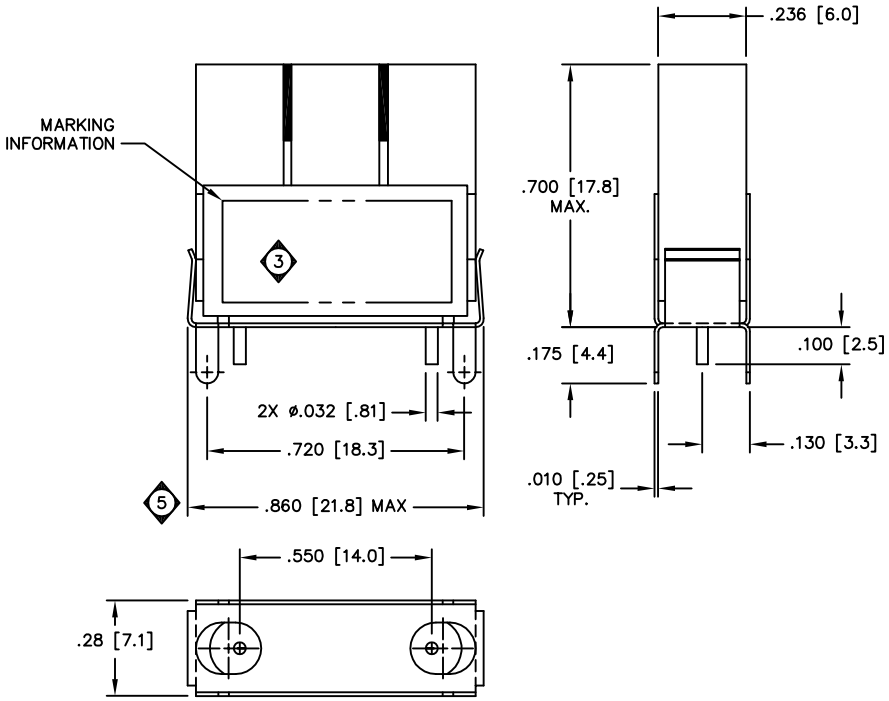

UNLESS OTHERWISE SPECIFIED
ALL DIMENSIONS ARE IN INCHES
DIMENSIONS APPLY AFTER PLATING
INTERPRET DIM. AND TOL. PER
ASME Y14.5M – 1994
TOLERANCES:
.XX±.01 .XXX±.005 ∠ ±.50°
BREAK ALL SHARP EDGES AND DEBURR

DRAWN	M.YAKER	8/01/06
CHECKED		
ENG.	MP	8/02/06
MAN.	–	–
Q.C.	–	–
APPROVED	MP	8/02/06

All technical information and the design disclosure in this drawing or in any accompanying technical data was originated by and is the property of Spectrum Microwave, Inc. All patent, proprietary, design, manufacturing, reproduction, use and sales rights in any information disclosed herein are reserved by Spectrum Microwave, Inc. No right or license to use any such information for any purpose other than as agreed to by Spectrum Microwave, Inc. is prohibited without written permission of Spectrum Microwave, Inc.

Spectrum Microwave, Inc.
COLUMBIA, MARYLAND USA

SALES DRAWING,
BPF3–0547–001LA

SIZE	CAGE CODE	DRAWING NO.	REV
C	67195	STO–5396	5

SCALE 4/1 | DO NOT SCALE PRINTS | SHEET 1 OF 1

STO–5396

F–0010, REV A, 11/4/99

Мы молодая и активно развивающаяся компания в области поставок электронных компонентов. Мы поставляем электронные компоненты отечественного и импортного производства напрямую от производителей и с крупнейших складов мира.

Благодаря сотрудничеству с мировыми поставщиками мы осуществляем комплексные и плановые поставки широчайшего спектра электронных компонентов.

Собственная эффективная логистика и склад в обеспечивает надежную поставку продукции в точно указанные сроки по всей России.

Мы осуществляем техническую поддержку нашим клиентам и предпродажную проверку качества продукции. На все поставляемые продукты мы предоставляем гарантию .

Осуществляем поставки продукции под контролем ВП МО РФ на предприятия военно-промышленного комплекса России , а также работаем в рамках 275 ФЗ с открытием отдельных счетов в уполномоченном банке. Система менеджмента качества компании соответствует требованиям ГОСТ ISO 9001.

Минимальные сроки поставки, гибкие цены, неограниченный ассортимент и индивидуальный подход к клиентам являются основой для выстраивания долгосрочного и эффективного сотрудничества с предприятиями радиоэлектронной промышленности, предприятиями ВПК и научно-исследовательскими институтами России.

С нами вы становитесь еще успешнее!

Наши контакты:

Телефон: +7 812 627 14 35

Электронная почта: sales@st-electron.ru

Адрес: 198099, Санкт-Петербург, Промышленная ул, дом № 19, литера Н, помещение 100-Н Офис 331