| | | | | | | | | | | | | | | | | | | | | | | | | | |
|---|---|---|---|---|---|---|---|---|---|---|---|---|---|---|---|---|---|---|---|---|---|---|---|---|---|
| Produkt-Nr.: | | 1 | 2 | 3 | 4 | 5 | 6 | 7 | 8 | 9 | 0 | · | , | | | 5 | / | + | − | × | ÷ | = | * | # | ◊ |
| 825 ... End-Nr. | 000 | 001 | 002 | 003 | 004 | 005 | 006 | 007 | 008 | 009 | 010 | 011 | 012 | | | 015 | 016 | 017 | 018 | 019 | 020 | 021 | 022 | 023 | 024 |
| Produkt-Nr.: | | | | | ; | | | | | | | | | | | 10 | 11 | 12 | | | | | | | |
| 825 ... End-Nr. | | | | | 029 | | | | | | | | | | | 040 | 041 | 042 | | | | | | | |
| Produkt-Nr.: | | A | B | C | D | E | F | G | H | I | J | K | L | M | N | O | P | Q | R | S | T | U | V | W | X |
| 825 ... End-Nr. | | 051 | 052 | 053 | 054 | 055 | 056 | 057 | 058 | 059 | 060 | 061 | 062 | 063 | 064 | 065 | 066 | 067 | 068 | 069 | 070 | 071 | 072 | 073 | 074 |
| Produkt-Nr.: | Y | Z | | | | | | | | | | | | | | 00 | | | | | | | | | |
| 825 ... End-Nr. | 075 | 076 | | | | | | | | | | | | | | 090 | | | | | | | | | |
| Produkt-Nr.: | | | | | | | | | | | | | | | | | | | | | | | | | |
| 825 ... End-Nr. | | | | | | | | | | | | | | | | | | | | | | | | | |
| Produkt-Nr.: | | | | | | | | | | | | | | | | | | | | | | | | | |
| 825 ... End-Nr. | | | | | | | | | | | | | | | | | | | | | | | | | |
| Produkt-Nr.: | F13 | F14 | | | | | | | | | | | | | | | | | | | ← | | | | |
| 825 ... End-Nr. | 150 | 151 | | | | | | | | | | | | | | | | | | | 170 | | | | |
| Produkt-Nr.: | | | | | | | | | | | | | | | | | | | | | | | | CLR | |
| 825 ... End-Nr. | | | | | | | | | | | | | | | | | | | | | | | | 198 | |

Zeichen entsprechen etwa der Darstellung
Sign correspond nearly to representation

* Anmerkung: Die mit ◢ (ohne Zeichen) und ◥ (mit Zeichen) versehenen Ausführungen entsprechen dem Standardprogramm. Alle nicht so gekennzeichneten Zeichen und Farben sind nur auf Anfrage lieferbar!
Bei Bestellung von Tastenknöpfen ohne Zeichen bleibt die End-Nr. entsprechend der Tastenknopffarbe dieselbe.

All versions which are marked ◢ (with out sign) and ◥ (with sign) are according to our standard program. All symbols and colours which are not marked in that way are available on request only!
In case there are ordered buttons without symbol, the last 3 digits of the number remain unchanged which is in accordance with the number of the button's colour.

| | | |
|---|---|---|
| green white | grün weiß ◥ | 091 |
| yellow white | gelb weiß ◥ | 081 |
| red white | rot weiß ◥ | 071 |
| beige white | beige weiß ◥ | 061 |
| | | |
| brown white | braun weiß ◥ | 041 |
| grey white | grau weiß ◥ | 031 |
| darkgrey white | dunkelgrau weiß ◥ | 021 |
| anthracite white | anthrazit weiß ◥ | 011 |
| Key button Sign | Tastenknopf Zeichen | End-Nr. |

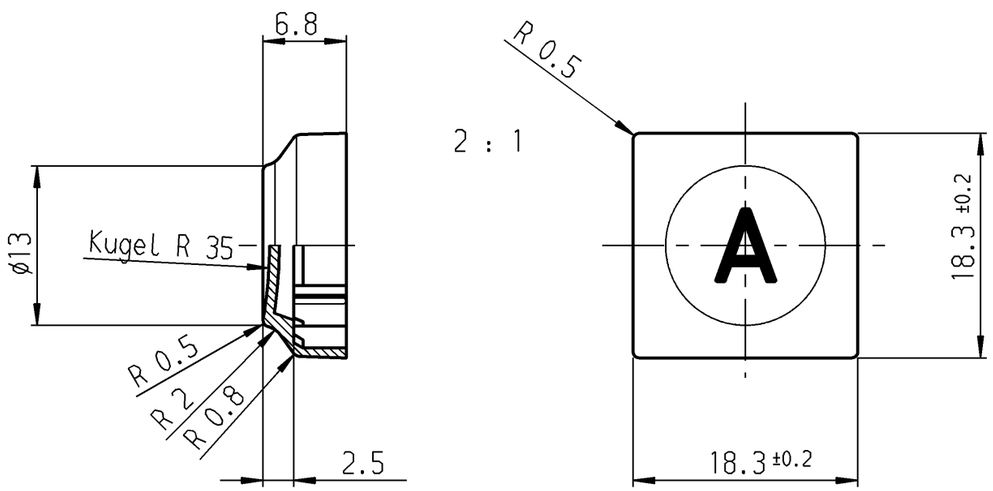


for system 6425.
für Baureihe 6425.

bei Änd. beachte F.Z.

| Allgemeintoleranzen/UNTOLERANCED DIMENSIONS | | | | | | | |
|---|---|---|---|---|---|---|---|
| Für Längen und Radien FOR LENGTHS AND RADII. ± | Abmaße in mm für Nennmaßbereich in mm ALL DIMENSIONS ARE IN MILLIMETRES | | | | | | |
| | bis/UP TO 6 | über/OVER 6 bis/UP TO 30 | über/OVER 30 | | | | |
| | 0.2 | | | | | | |
| d | 23037 | 26.10.94 | ws | i | | | |
| c | 22499 | 15.10.93 | ws | h | 28460 | 30.10.00 | Mut |
| b | 21328 | 12.02.92 | ws | g | 26276 | 29.06.98 | ws |
| a | 19504 | 01.08.89 | ws | f | 25911 | 09.03.98 | ws |
| II | 18990 | 10.11.88 | ws | e | 24148 | 26.06.96 | ws |
| Ausg. ISSUE | Änderung REVISION | gez. DRAWN BY | | Ausg. ISSUE | Änderung REVISION | gez. DRAWN BY | |

PROJECTION

Pause COPY

Blatt SHEET

Original DIN A3 | Maßstab SCALE 1:1

0 10 20 30 mm

gez./DRAWN BY 03.10.88 ws
gepr./CHECKED BY Sa

Ersatz für/REPLACEMENT OF
825 000 011 v.19.03.80

K

Zeichn./DRAWING NO. 825.000.011

Key button
Tastenknopf
1x1

MARQUARDT
Marquardt GmbH, D-78604 Rietheim-Weilheim

Schutzvermerk nach DIN 34 beachten
COPYRIGHT RESERVED

Мы молодая и активно развивающаяся компания в области поставок электронных компонентов. Мы поставляем электронные компоненты отечественного и импортного производства напрямую от производителей и с крупнейших складов мира.

Благодаря сотрудничеству с мировыми поставщиками мы осуществляем комплексные и плановые поставки широчайшего спектра электронных компонентов.

Собственная эффективная логистика и склад в обеспечивает надежную поставку продукции в точно указанные сроки по всей России.

Мы осуществляем техническую поддержку нашим клиентам и предпродажную проверку качества продукции. На все поставляемые продукты мы предоставляем гарантию .

Осуществляем поставки продукции под контролем ВП МО РФ на предприятия военно-промышленного комплекса России , а также работаем в рамках 275 ФЗ с открытием отдельных счетов в уполномоченном банке. Система менеджмента качества компании соответствует требованиям ГОСТ ISO 9001.

Минимальные сроки поставки, гибкие цены, неограниченный ассортимент и индивидуальный подход к клиентам являются основой для выстраивания долгосрочного и эффективного сотрудничества с предприятиями радиоэлектронной промышленности, предприятиями ВПК и научно-исследовательскими институтами России.

С нами вы становитесь еще успешнее!

**Наши контакты:**

**Телефон:** +7 812 627 14 35

**Электронная почта:** sales@st-electron.ru

**Адрес:** 198099, Санкт-Петербург, Промышленная ул, дом № 19, литера Н, помещение 100-Н Офис 331