PART NO.	"A"
EG–0–01	1/32 (0.8)
EG–1–01	1/16 (1.6)
EG–2–01	1/8 (3.2)
EG–3–01	3/16 (4.8)
EG–4–01	1/4 (6.4)
EG–5–01	5/16 (7.9)
EG–6–01	3/8 (9.5)
EG–7–01	7/16 (11.1)
EG–8–01	1/2 (12.7)

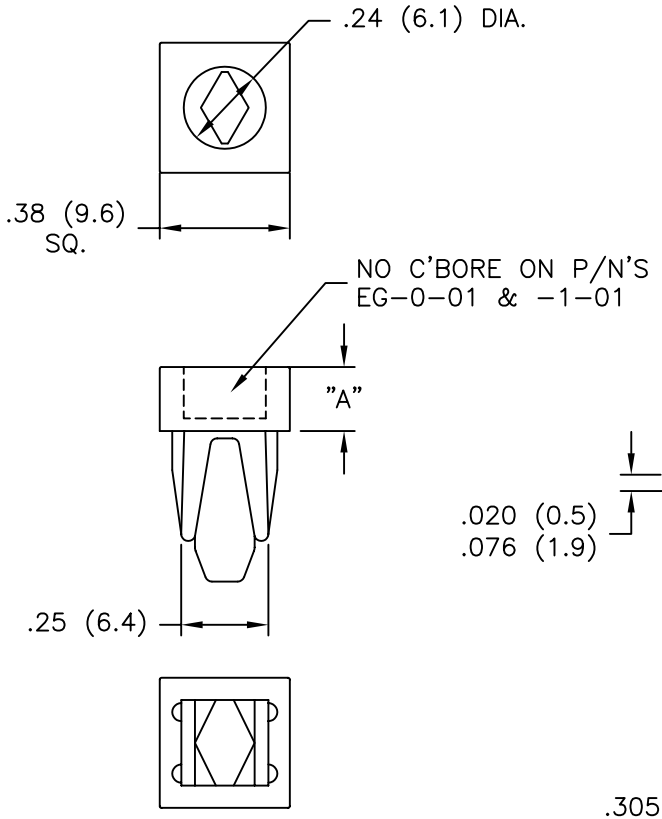

TYPICAL APPLICATION

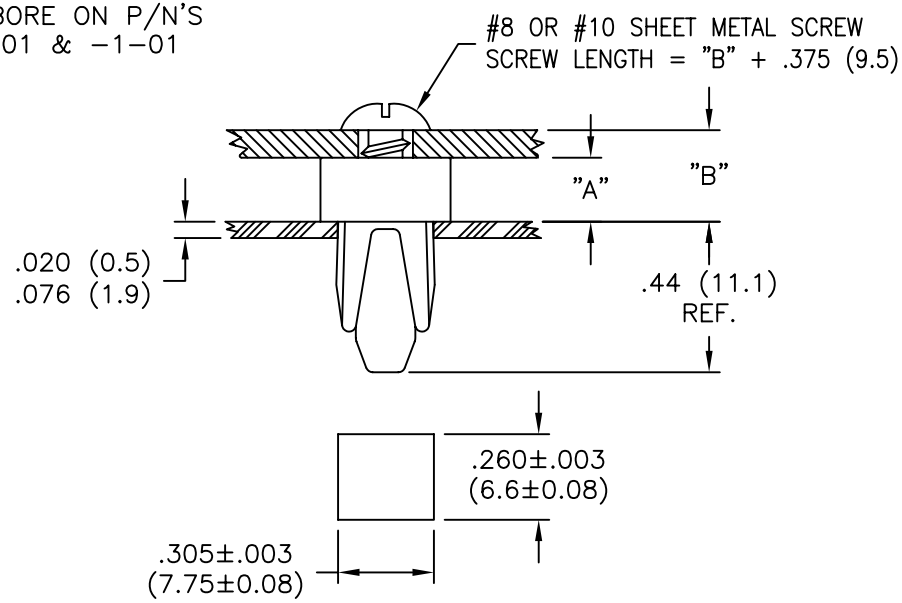

MOUNTING HOLE

NOTES:
1. MATERIAL: NYLON 6/6 (RMS–01).
   FLAME RETARDANT, NYLON (RMS–19),
   AVAILABLE BY SPECIAL ORDER ONLY.
2. COLOR: NATURAL.

REV	DESCRIPTION	ENGR DATE
I	SEE ECN #564 FOR CHANGES	SM 01.23.03
H	UPDATED PRINT AND CHANGED FILE NO.	SM 05.13.02
–	SEE ENGINEERING FOR REV A–G	–

TITLE: EXPANSION GROMMET

DWG IN IN (MM)

TOLERANCES UNLESS NOTED
.XX=±.010
.XXX=±.005
FRAC=±1/64
ANG=±1°

FILE # EG–X
MAT'L: SEE NOTES
RE: RICHCO INC

DWN: J.B.
DT: 08–01–97
APP:
DT:

RICHCO INC.
PO BOX 804238,CHICAGO,60680
(773) 539–4060

FINAL

PART # SEE TABLE

PRINT TYPE CA

Мы молодая и активно развивающаяся компания в области поставок электронных компонентов. Мы поставляем электронные компоненты отечественного и импортного производства напрямую от производителей и с крупнейших складов мира.

Благодаря сотрудничеству с мировыми поставщиками мы осуществляем комплексные и плановые поставки широчайшего спектра электронных компонентов.

Собственная эффективная логистика и склад в обеспечивает надежную поставку продукции в точно указанные сроки по всей России.

Мы осуществляем техническую поддержку нашим клиентам и предпродажную проверку качества продукции. На все поставляемые продукты мы предоставляем гарантию .

Осуществляем поставки продукции под контролем ВП МО РФ на предприятия военно-промышленного комплекса России , а также работаем в рамках 275 ФЗ с открытием отдельных счетов в уполномоченном банке. Система менеджмента качества компании соответствует требованиям ГОСТ ISO 9001.

Минимальные сроки поставки, гибкие цены, неограниченный ассортимент и индивидуальный подход к клиентам являются основой для выстраивания долгосрочного и эффективного сотрудничества с предприятиями радиоэлектронной промышленности, предприятиями ВПК и научно-исследовательскими институтами России.

С нами вы становитесь еще успешнее!

Наши контакты:

Телефон: +7 812 627 14 35

Электронная почта: sales@st-electron.ru

Адрес: 198099, Санкт-Петербург, Промышленная ул, дом № 19, литера Н, помещение 100-Н Офис 331