© COPYRIGHT 20 BY
RELEASED FOR PUBLICATION
ALL RIGHTS RESERVED.

Project NR
PRJ-14-000003352

REVISIONS

P	LTR	DESCRIPTION	DATE	DWN	APVD
	B	Diffusion N°331170	20JUL2015	MB	MV
	C	Change dimension and tolerances Diffusion N°331764	01JUN2016	MB	MV
	D	Update quantity item 1 & 2 + Add item 3 + Add product & application spec - Diffusion 331914	19SEP2016	EL	MV

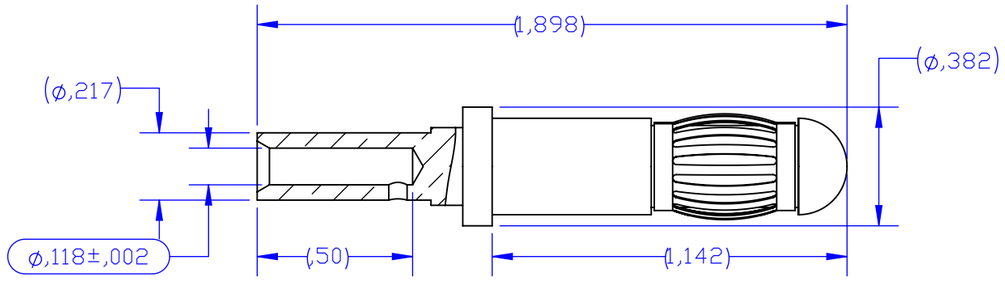

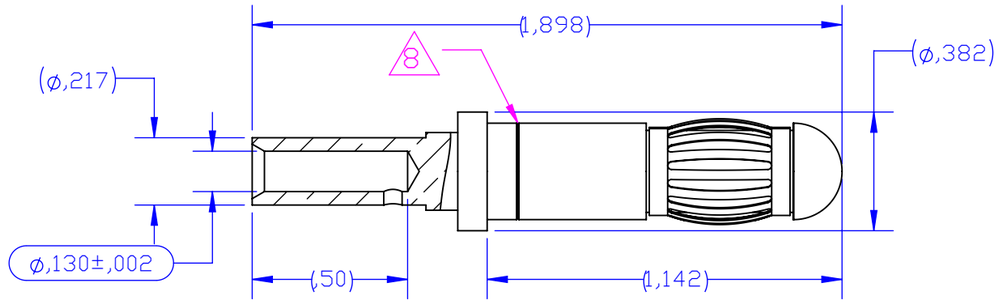

1 ( ) : cotes pour information / *dimensions for information*
( ) : cotes de controle / *inspection dimensions*

2 Instructions de mise en oeuvre à appliquer par le client
Customer instructions to be applied by the customer

3 Standards :
AAR S-512, APTA RP-E-019-99

4 Catalog number : 27P-KITCON-24P12-3P10

5 Crimping tools :
DANIELS CRIMPING HAND CRIMPER HX4 WITH Y543 DIES
or
DANIELS PNEUMATIC CRIMPER HX23 WITH Y543 DIES

6 Cable sheath stripping lenght = ,54

7 *Contacts packed in a labeled bag : 27P-KITCON-24P12-3P10*

8 Groove on contacts AWG10 only

9 Ref. YS-UC-211946A-AA1A (item2) is a KIT with 3 contacts

10 Ref. YS-UC-211945A-AA1A (item1) is a KIT with 24 contacts

11 Packaging Specification 107-157003

Observations Remarks	Protection Plating	Fiche matière Data sheet	Matière Material	Masse (g) Weight (g)	Nbr Qty	Codification Part number	Désignation Designation	REP Item
-	-	-	Plastique Plastic	0,2	1	Y0000000000-EMB031 (D)	Sachet plastique Plastic bag	3
- 9	Argenture Silver plating	-	Laiton Brass	43.14	(D) 1	YS-UC-211946A-AA1A	Kit de 3 broches mâle AWG 10 Kit with 3 Male contacts 10 AWG	2
- 10	Argenture Silver plating	-	Laiton Brass	349.15	(D) 1	YS-UC-211945A-AA1A	Kit de 24 Broches mâle 12 et 14 AWG Kit with 24 Male contacst AWG 12 and 14	1

Référence commerciale / commerciale reference : 27P-KITCON-24P12-3P10

YS-UC-212124A-0000
PART NO

THIS DRAWING IS A CONTROLLED DOCUMENT.

DIMENSIONS: inch

TOLERANCES UNLESS OTHERWISE SPECIFIED:
0 PLC ±
1 PLC ±
2 PLC ±
3 PLC ±
4 PLC ±
ANGLES ±

MATERIAL: BRASS
FINISH: SILVER PLATING

DWN M.BONNIN 20JUL2015
CHK JF.GALIPAUD 20JUL2015
APVD M.VIMARD 20JUL2015
PRODUCT SPEC 108-157001 (D)
APPLICATION SPEC 408-157000-1 (D)
WEIGHT 0.858 pound

TE Connectivity

NAME: S/A Contacts kit for receptacle

SIZE: A3
CAGE CODE:
DRAWING NO: C-S1894-212124
RESTRICTED TO: -

CUSTOMER DRAWING
SCALE 2:1
SHEET 1 OF 1
REV D

1470-19 (3/13)
Solidworks DRAWING

Réf : 688 BE indB

Мы молодая и активно развивающаяся компания в области поставок электронных компонентов. Мы поставляем электронные компоненты отечественного и импортного производства напрямую от производителей и с крупнейших складов мира.

Благодаря сотрудничеству с мировыми поставщиками мы осуществляем комплексные и плановые поставки широчайшего спектра электронных компонентов.

Собственная эффективная логистика и склад в обеспечивает надежную поставку продукции в точно указанные сроки по всей России.

Мы осуществляем техническую поддержку нашим клиентам и предпродажную проверку качества продукции. На все поставляемые продукты мы предоставляем гарантию .

Осуществляем поставки продукции под контролем ВП МО РФ на предприятия военно-промышленного комплекса России , а также работаем в рамках 275 ФЗ с открытием отдельных счетов в уполномоченном банке. Система менеджмента качества компании соответствует требованиям ГОСТ ISO 9001.

Минимальные сроки поставки, гибкие цены, неограниченный ассортимент и индивидуальный подход к клиентам являются основой для выстраивания долгосрочного и эффективного сотрудничества с предприятиями радиоэлектронной промышленности, предприятиями ВПК и научно-исследовательскими институтами России.

С нами вы становитесь еще успешнее!

Наши контакты:

Телефон: +7 812 627 14 35

Электронная почта: sales@st-electron.ru

Адрес: 198099, Санкт-Петербург, Промышленная ул, дом № 19, литера Н, помещение 100-Н Офис 331