PART NO.	M13B1218IRR2	REV.
		0

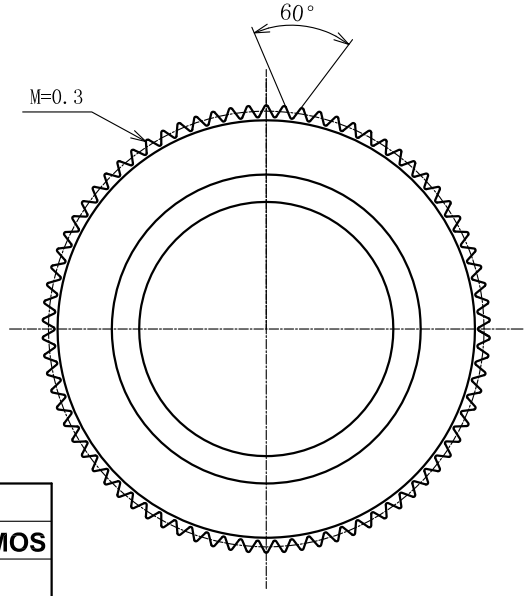

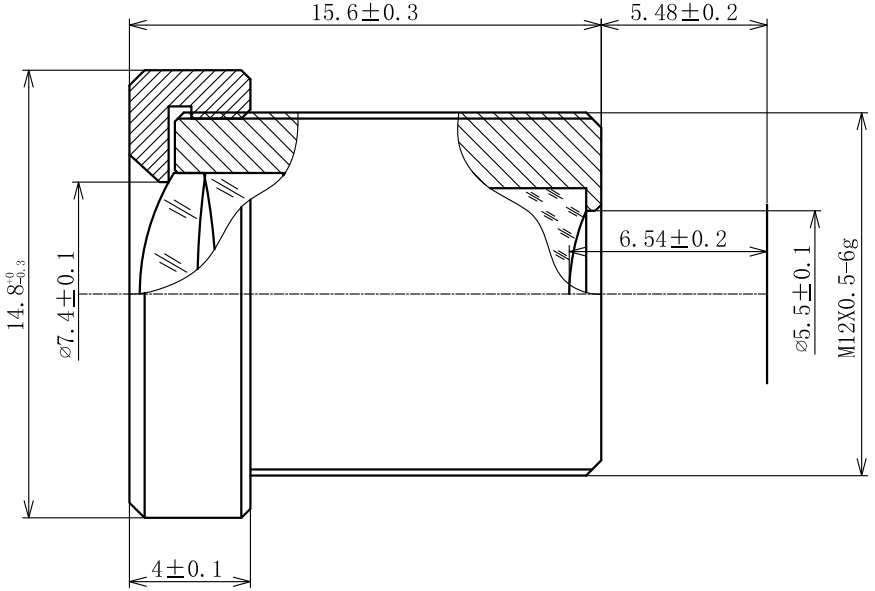

SPECIFICATION

Sensor Type		1/3.0 CCD/CMOS
Focal Length		12.0mm
FNo.		1.8
Optical FOV	D	28.4°
	H	22.7°
	V	17.2°
Back Focal Length		6.54mm
Lens Effecttive Diameter	Front	Ø7.4mm
	Back	Ø5.5mm
OP Distortion		
Resolution		MP
Relative Illumination		
Iris		Fixed
Max Chief Ray Angle		
M.O.D		0.2m
Mount		M12X0.5-6g
Weight		___g

REV.	DATE	DESCRIPTION	REVISED	APPR.
3				
2				
1				
0	13.12.12	新规作成	YWB	MCY

	NAME	DATE
DRAWN		
CHECKED		
AUDI.		
APPR.		

厦门力鼎光电技术有限公司
Xiamen Leading Optics Co., Ltd.

UNLESS TOLERANCE
Single Part Size.± 0.1 Portfolio Size.± 0.2

3RD ANGLE PROJECTION

Мы молодая и активно развивающаяся компания в области поставок электронных компонентов. Мы поставляем электронные компоненты отечественного и импортного производства напрямую от производителей и с крупнейших складов мира.

Благодаря сотрудничеству с мировыми поставщиками мы осуществляем комплексные и плановые поставки широчайшего спектра электронных компонентов.

Собственная эффективная логистика и склад в обеспечивает надежную поставку продукции в точно указанные сроки по всей России.

Мы осуществляем техническую поддержку нашим клиентам и предпродажную проверку качества продукции. На все поставляемые продукты мы предоставляем гарантию .

Осуществляем поставки продукции под контролем ВП МО РФ на предприятия военно-промышленного комплекса России , а также работаем в рамках 275 ФЗ с открытием отдельных счетов в уполномоченном банке. Система менеджмента качества компании соответствует требованиям ГОСТ ISO 9001.

Минимальные сроки поставки, гибкие цены, неограниченный ассортимент и индивидуальный подход к клиентам являются основой для выстраивания долгосрочного и эффективного сотрудничества с предприятиями радиоэлектронной промышленности, предприятиями ВПК и научно-исследовательскими институтами России.

С нами вы становитесь еще успешнее!

Наши контакты:

Телефон: +7 812 627 14 35

Электронная почта: sales@st-electron.ru

Адрес: 198099, Санкт-Петербург, Промышленная ул, дом № 19, литера Н, помещение 100-Н Офис 331