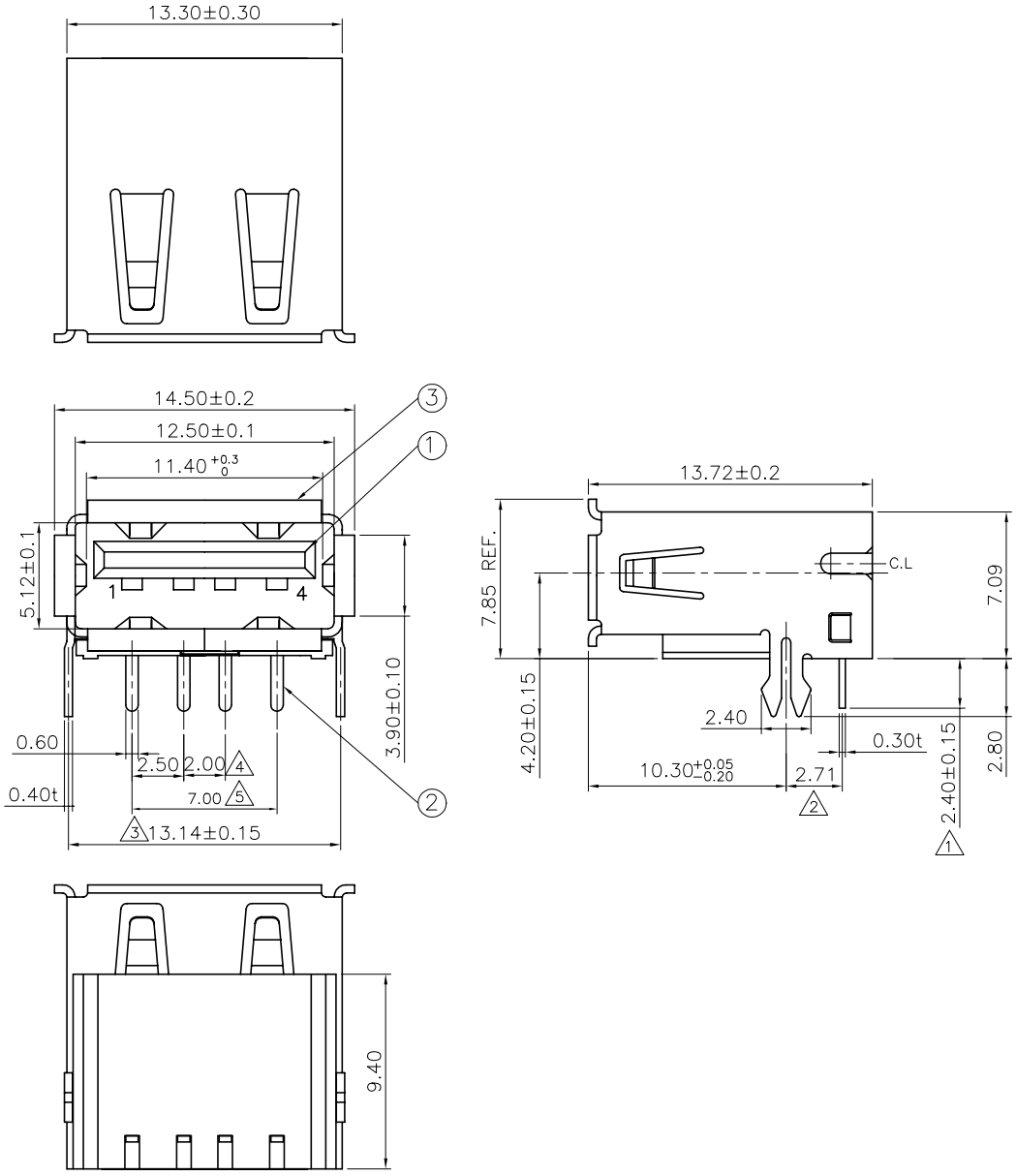

NOTE(I):

020169MR004□□03ZL
1 2

1. No. of pins.
2. Plating
   'G1,−05u" gold over nickel.
   'G2,−Indicate gold flash.
   'G3,−10u" gold over nickel.
   'G4,−15u" gold over nickel.
   'G5,−30u" gold over nickel.
   'S1,−05u" Min. gold in contact area/ 100u" Min. Tin in solder area.
   'S2,−Gold flash in contact area/ 100u" Min. Tin in solder area.
   'S3,−10u" Min. gold in contact area/ 100u" Min. Tin in solder area.
   'S4,−15u" Min. gold in contact area/ 100u" Min. Tin in solder area.
   'S5,−30u" Min. gold in contact area/ 100u" Min. Tin in solder area.

Recommended P.C.B Layout

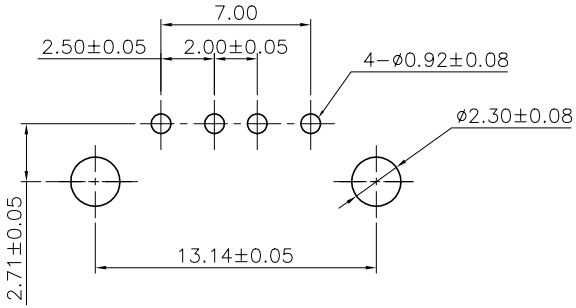

NO.	DESCRIPTION	MATERIAL	COLOR	REMARK
3	Shell	Pho. Bronze	———	Nickel Plated
2	Terminal	Pho. Bronze	———	Selective Gold/Tin
1	Plastics	NY−6T	BLACK	UL94V−0

實 盈 SUYIN CONNECTOR

名稱 TITLE: USB CONNECTOR R/A DIP TYPE, Series A.

料號 PART NO. 020169MR004xx03ZL

料號 PART NO. (OLD) ———

圖號 DRAWING NO. D 狀態碼 020169MR004xx03ZL

SCALE 4:1 UNIT mm A4

工程變更通知單號 ECN(DCN) NO.	版次 REV	日期 DATE	說明 DESCRIPTION	改變 CHANGE	承認 APPRO.
	0		NEW(Ref. from: 2569AR−04GXX)	———	———

GENERAL TOLERANCE UNLESS OTHERWISE NOTED	
Angle	±1°
30 ~	±0.30
10 ~ 30	±0.20
~ 10	±0.10

DRAW	繪圖員	
DESIGN	設計	
CHECK	校閱	
APPRO.	承認	

020327−81

Мы молодая и активно развивающаяся компания в области поставок электронных компонентов. Мы поставляем электронные компоненты отечественного и импортного производства напрямую от производителей и с крупнейших складов мира.

Благодаря сотрудничеству с мировыми поставщиками мы осуществляем комплексные и плановые поставки широчайшего спектра электронных компонентов.

Собственная эффективная логистика и склад в обеспечивает надежную поставку продукции в точно указанные сроки по всей России.

Мы осуществляем техническую поддержку нашим клиентам и предпродажную проверку качества продукции. На все поставляемые продукты мы предоставляем гарантию .

Осуществляем поставки продукции под контролем ВП МО РФ на предприятия военно-промышленного комплекса России , а также работаем в рамках 275 ФЗ с открытием отдельных счетов в уполномоченном банке. Система менеджмента качества компании соответствует требованиям ГОСТ ISO 9001.

Минимальные сроки поставки, гибкие цены, неограниченный ассортимент и индивидуальный подход к клиентам являются основой для выстраивания долгосрочного и эффективного сотрудничества с предприятиями радиоэлектронной промышленности, предприятиями ВПК и научно-исследовательскими институтами России.

С нами вы становитесь еще успешнее!

Наши контакты:

Телефон: +7 812 627 14 35

Электронная почта: sales@st-electron.ru

Адрес: 198099, Санкт-Петербург, Промышленная ул, дом № 19, литера Н, помещение 100-Н Офис 331