MICRO SWITCH
A DIVISION OF MINNEAPOLIS-HONEYWELL REGULATOR COMPANY
FREEPORT, ILLINOIS

FED. MFR. CODE 91929

SWITCH - ENCLOSED

CATALOG LISTING
DTF2-2RN-RH

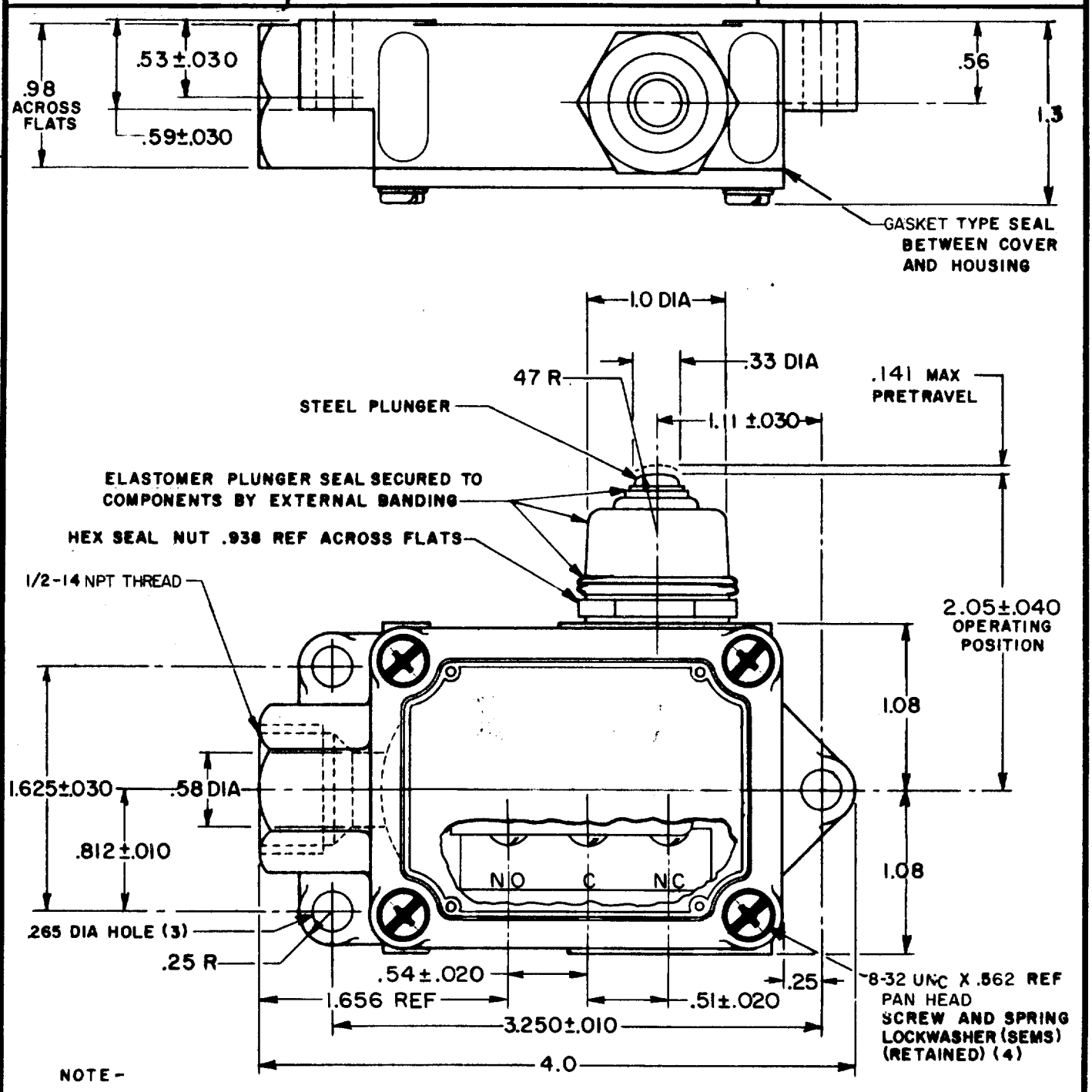

NOTE -

1-4-40 NC X .125 REF ROUND HEAD TERMINAL SCREW AND LOCKWASHER (6)

THIS DRAWING COVERS A PROPRIETARY ITEM AND IS THE PROPERTY OF MICRO SWITCH, A DIVISION OF MINNEAPOLIS-HONEYWELL REGULATOR CO. THIS DRAWING IS NOT TO BE COPIED OR USED WITHOUT THE APPROVAL OF MICRO SWITCH.

CHARACTERISTICS

OPERATING FORCE - - - - 2 1/2 LB MAX

RELEASE FORCE - - - - - - - 1/4 LB MIN

DIFFERENTIAL TRAVEL - - - - .060 MAX

OVERTRAVEL - - - - - - - - - .156 MIN

SWITCH-BASIC REPLACEMENT - - DT-2R3-A7

ELECTRICAL DATA

CONTACT ARRANGEMENT	BREAK DISTANCE
D P D T	.020 MIN

-L59- 10 A-125 OR ~~250~~ VAC
0.3 A-125 VDC ; 0.15 A-250 VDC

SCALE - FULL

DO NOT SCALE PRINT

UNLESS OTHERWISE SPECIFIED
DIMENSIONS ARE IN INCHES
TOLERANCES ARE:

ONE PLACE	(.0)	±.030
TWO PLACE	(.00)	±.015
THREE PLACE	(.000)	±.005
ANGLES		±

WEIGHT .500 LB

(M) DTF2-2RN ISSUE 4
REPLACES
DTF2-2RN-RH
RELEASE NO.
M
DRAWING NUMBER
ISSUE 12
14FEB06
BP
CHECK

REVISIONS

A	CO 9600	O M W 27 FEB 59	3 MAR 59
B	CO 46992-C	CJH 9 OCT 80	KFM
C	CO 51000-C	CJH 18 OCT 83	
D	CO 54997-W	D J S 22 FEB 86	CHECK
E	C071134	TSM 27 SEP 91	4 MAR 59
F	C072788	G J W 12 SEP 92	
G	CO-77179-C	J J O 12 MAR 94	GCH
H	0018962	VKR 14FEB06	

CHECK 59 FEB 27 DRAWN O M W

FO-50378

Мы молодая и активно развивающаяся компания в области поставок электронных компонентов. Мы поставляем электронные компоненты отечественного и импортного производства напрямую от производителей и с крупнейших складов мира.

Благодаря сотрудничеству с мировыми поставщиками мы осуществляем комплексные и плановые поставки широчайшего спектра электронных компонентов.

Собственная эффективная логистика и склад в обеспечивает надежную поставку продукции в точно указанные сроки по всей России.

Мы осуществляем техническую поддержку нашим клиентам и предпродажную проверку качества продукции. На все поставляемые продукты мы предоставляем гарантию .

Осуществляем поставки продукции под контролем ВП МО РФ на предприятия военно-промышленного комплекса России , а также работаем в рамках 275 ФЗ с открытием отдельных счетов в уполномоченном банке. Система менеджмента качества компании соответствует требованиям ГОСТ ISO 9001.

Минимальные сроки поставки, гибкие цены, неограниченный ассортимент и индивидуальный подход к клиентам являются основой для выстраивания долгосрочного и эффективного сотрудничества с предприятиями радиоэлектронной промышленности, предприятиями ВПК и научно-исследовательскими институтами России.

С нами вы становитесь еще успешнее!

Наши контакты:

Телефон: +7 812 627 14 35

Электронная почта: sales@st-electron.ru

Адрес: 198099, Санкт-Петербург, Промышленная ул, дом № 19, литера Н, помещение 100-Н Офис 331