Front handle

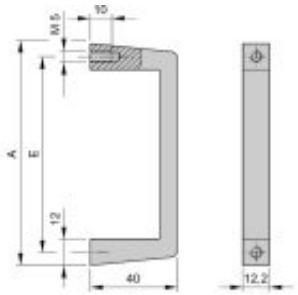

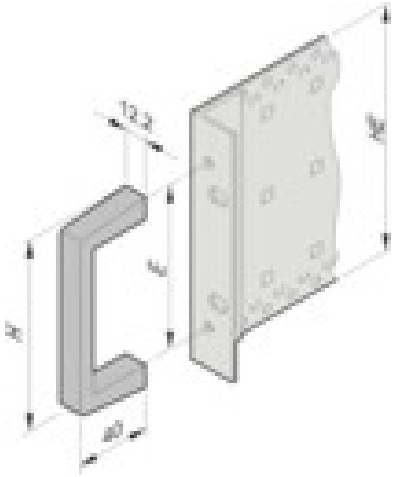

Product illustrations are exemplary illustrations and can deviate from supplied products.

Part no.: 10501-005

Features:

- Load-carrying capacity
  30 kg

Standard pack quantity 10

Technical information:

Description	A	E
Front handle 3 for 19" front panel	102 (mm)	88 mm

Delivery comprises: kit

Item	Qty	Description
1	1	Front handle, anodised aluminium extrusion

Accessories:

Part no.	Description	
21100-234	Pozidrive countersunk screw M5 × 12, zinc-plated, PU 100 pieces	
24560-182	countersunk head screw Torx countersunk screw M5 × 12, 4 pieces	
21100-788	Panhead pozidrive screw self-locking, M5 × 12, zinc-plated, PU 100 pieces	
24560-183	Torx countersunk screw M5 × 12, zinc-plated, 100 pieces	

Мы молодая и активно развивающаяся компания в области поставок электронных компонентов. Мы поставляем электронные компоненты отечественного и импортного производства напрямую от производителей и с крупнейших складов мира.

Благодаря сотрудничеству с мировыми поставщиками мы осуществляем комплексные и плановые поставки широчайшего спектра электронных компонентов.

Собственная эффективная логистика и склад в обеспечивает надежную поставку продукции в точно указанные сроки по всей России.

Мы осуществляем техническую поддержку нашим клиентам и предпродажную проверку качества продукции. На все поставляемые продукты мы предоставляем гарантию .

Осуществляем поставки продукции под контролем ВП МО РФ на предприятия военно-промышленного комплекса России , а также работаем в рамках 275 ФЗ с открытием отдельных счетов в уполномоченном банке. Система менеджмента качества компании соответствует требованиям ГОСТ ISO 9001.

Минимальные сроки поставки, гибкие цены, неограниченный ассортимент и индивидуальный подход к клиентам являются основой для выстраивания долгосрочного и эффективного сотрудничества с предприятиями радиоэлектронной промышленности, предприятиями ВПК и научно-исследовательскими институтами России.

С нами вы становитесь еще успешнее!

Наши контакты:

Телефон: +7 812 627 14 35

Электронная почта: sales@st-electron.ru

Адрес: 198099, Санкт-Петербург, Промышленная ул, дом № 19, литера Н, помещение 100-Н Офис 331