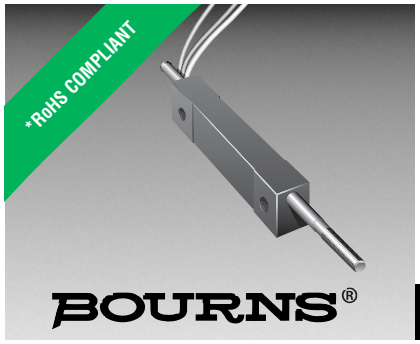

Features

- Compact
- Lightweight
- Long life
- Infinite resolution
- Free shaft rotation
- AC or DC
- Shaft options available
- Flexible wire leads
- Economical
- RoHS compliant*

3048 Linear Motion Potentiometer

Specifications†

Standard Electrical Travel
..... 0.2, 0.3, 0.4, 0.5 in.
(5.08, 7.62, 10.16, 12.70 mm)
Standard Resistances
..... 1K ohms to 50K ohms (± 20 %)
Independent Linearity ..... ± 5 %
Resolution ..... Infinite
Power Rating @ 70 °C (158 °F)
Range 2, 3 ..... 0.12 watt
Range 4, 5 ..... 0.25 watt
Operating Temperature Range
..... -55 °C to +125 °C
Temperature Coefficient ... 1000 PPM/°C
Insulation Resistance ..... 50 megohms
@ 500 VDC
Backlash ..... Negligible
Shaft Actuating Force ..... 4 oz. max.
@ 70 °F
Life ..... 500,000 cycles
Shock ..... 50 G for 7 msec
Vibration ..... 20 G, 10-2 kHz
Marking ..... Manufacturer's trademark, resistance code, wiring diagram, date code, manufacturer's model number and style

Specifications are typical. Contact factory for special requirements.
† Specifications applicable from 5 % to 95 % of electrical travel.

How to Order

3048 L - 2 - 502

Model
Style
Range (Travel)
2 = 0.2 " (5.08 mm)
3 = 0.3 " (7.62 mm)
4 = 0.4 " (10.16 mm)
5 = 0.5 " (12.70 mm)
Resistance Value

Stainless steel shaft is available upon request.

Standard Resistance Table

Resistance (Ohms)	Resistance Code
1,000	102
2,500	252
5,000	502
10,000	103
20,000	203
50,000	503

Product Dimensions

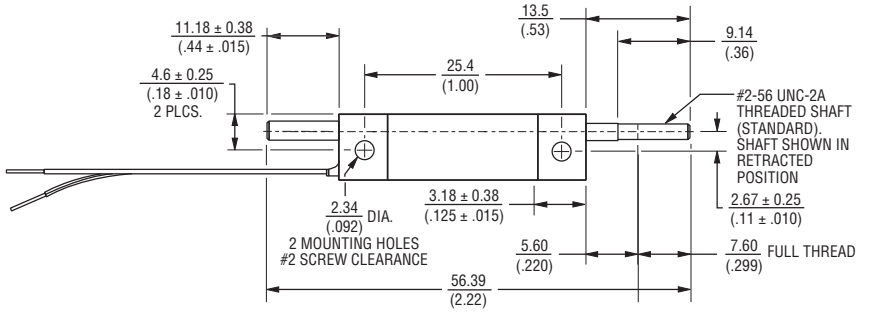

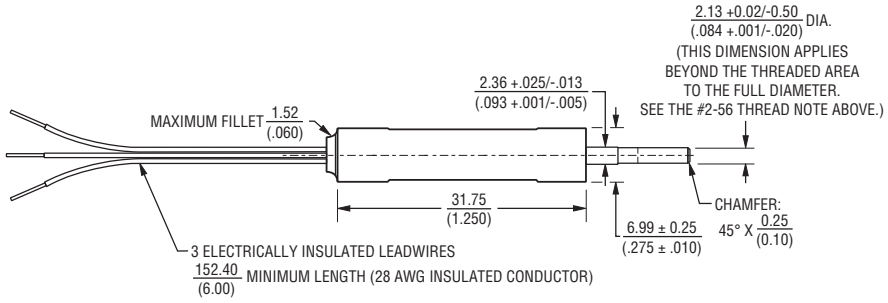

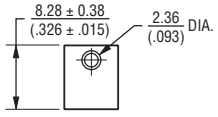

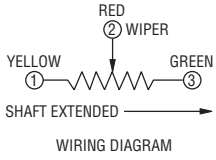

WIRING DIAGRAM

TOLERANCES: ± .010 (0.25) EXCEPT WHERE NOTED

DIMENSIONS: MM (INCHES)

REV. 01/13

*RoHS Directive 2002/95/EC Jan 27 2003 including Annex.
Specifications are subject to change without notice.
Customers should verify actual device performance in their specific applications.

Мы молодая и активно развивающаяся компания в области поставок электронных компонентов. Мы поставляем электронные компоненты отечественного и импортного производства напрямую от производителей и с крупнейших складов мира.

Благодаря сотрудничеству с мировыми поставщиками мы осуществляем комплексные и плановые поставки широчайшего спектра электронных компонентов.

Собственная эффективная логистика и склад в обеспечивает надежную поставку продукции в точно указанные сроки по всей России.

Мы осуществляем техническую поддержку нашим клиентам и предпродажную проверку качества продукции. На все поставляемые продукты мы предоставляем гарантию .

Осуществляем поставки продукции под контролем ВП МО РФ на предприятия военно-промышленного комплекса России , а также работаем в рамках 275 ФЗ с открытием отдельных счетов в уполномоченном банке. Система менеджмента качества компании соответствует требованиям ГОСТ ISO 9001.

Минимальные сроки поставки, гибкие цены, неограниченный ассортимент и индивидуальный подход к клиентам являются основой для выстраивания долгосрочного и эффективного сотрудничества с предприятиями радиоэлектронной промышленности, предприятиями ВПК и научно-исследовательскими институтами России.

С нами вы становитесь еще успешнее!

Наши контакты:

Телефон: +7 812 627 14 35

Электронная почта: sales@st-electron.ru

Адрес: 198099, Санкт-Петербург, Промышленная ул, дом № 19, литера Н, помещение 100-Н Офис 331