THERMOMETRICS
A COMMITMENT TO EXCELLENCE

GE-1856

Intake Air Temperature Sensor (IAT)

Thermometrics GE-1856 Intake Air Temperature Sensor (IAT) monitors the temperature of the incoming intake air for an engine and provides a signal output that is proportional to air temperature. This signal can be used as an input to provide a signal to an Engine Control Unit (ECU), which uses this information to adjust fuel delivery and optimize the air-to-fuel ratio to produce the most efficient combustion. GE-1856 is also suitable for air duct temperature measurement in non-condensing HVAC applications.

Applications

- Intake Air Temperature
- Duct Air Temperature

Features

- High accuracy and long-term stability
- Fast response time
- Designed for easy installation and service
- Integral sealed connector
- Alternate RvT curves possible
- Other resistance and beta values possible

Amphenol
Advanced Sensors

GE-1856 Specifications

- **Operating Temperature Range:**
  -40°C to 125°C
- **Storage Temperature Range:**
  -40 to 130°C
- **R @ 25°C :**
  2049 ± 9.93%
- **Beta (25/85)°C:**
  3541K
- **Response Time:**
  ≤6 seconds from 20°C to 100°C in stirred water
- **Housing Material:**
  PBT GF30 Tan
- **Connector:**
  AMP Sealed Connector System (SCS)
- **Mating Connector:**
  AMP P/N 184004-1 (Key C)
- **Thermistor Material System:**
  S7.6

R vs. T			
Temp. (°C)	Resistance (Ω)	Resistance Tolerance (±%)	Tolerance (-) (°C)
-20	14968	15.76	3.05
-10	9176	14.10	2.91
20	2500	9.56	2.37
25	2049	9.93	2.53
60	612.0	11.53	3.59
80	337.3	12.75	4.43
120	120.0	14.68	6.14

GE-1856 Dimensions

Mounting Interface

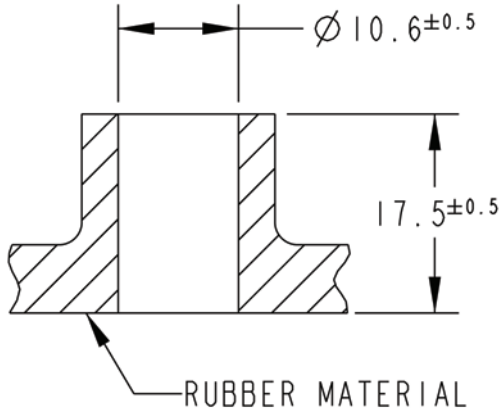

Typical Application Circuit

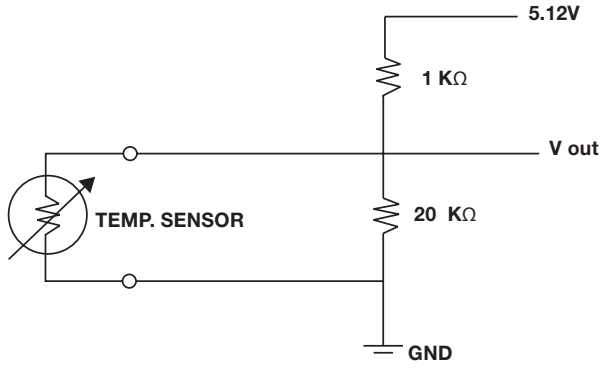

GE-1856

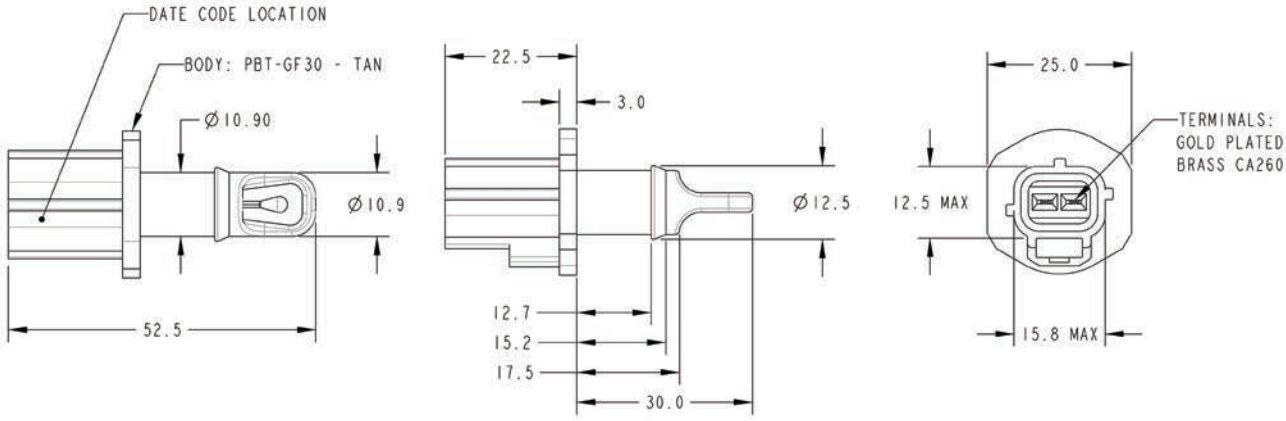

Amphenol

Advanced Sensors

www.amphenol-sensors.com

© 2019 Amphenol Corporation. All Rights Reserved. Specifications are subject to change without notice.
Other company names and product names used in this document are the registered trademarks or trademarks of their respective owners.

AAS-920-536C - 07/2019

Mouser Electronics

Authorized Distributor

Click to View Pricing, Inventory, Delivery & Lifecycle Information:

Amphenol:
GE-1856

Мы молодая и активно развивающаяся компания в области поставок электронных компонентов. Мы поставляем электронные компоненты отечественного и импортного производства напрямую от производителей и с крупнейших складов мира.

Благодаря сотрудничеству с мировыми поставщиками мы осуществляем комплексные и плановые поставки широчайшего спектра электронных компонентов.

Собственная эффективная логистика и склад в обеспечивает надежную поставку продукции в точно указанные сроки по всей России.

Мы осуществляем техническую поддержку нашим клиентам и предпродажную проверку качества продукции. На все поставляемые продукты мы предоставляем гарантию .

Осуществляем поставки продукции под контролем ВП МО РФ на предприятия военно-промышленного комплекса России , а также работаем в рамках 275 ФЗ с открытием отдельных счетов в уполномоченном банке. Система менеджмента качества компании соответствует требованиям ГОСТ ISO 9001.

Минимальные сроки поставки, гибкие цены, неограниченный ассортимент и индивидуальный подход к клиентам являются основой для выстраивания долгосрочного и эффективного сотрудничества с предприятиями радиоэлектронной промышленности, предприятиями ВПК и научно-исследовательскими институтами России.

С нами вы становитесь еще успешнее!

Наши контакты:

Телефон: +7 812 627 14 35

Электронная почта: sales@st-electron.ru

Адрес: 198099, Санкт-Петербург, Промышленная ул, дом № 19, литера Н, помещение 100-Н Офис 331