MICRO SWITCH
a Honeywell Division
FED. MFG. CODE 91929

SWITCH - ENCLOSED

CATALOG LISTING
ML-1520
CUSTOMER PART NO.
01ND-78304-501

CIRCUIT DIAGRAM

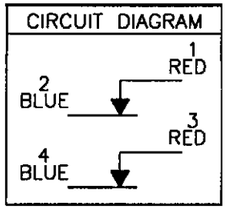

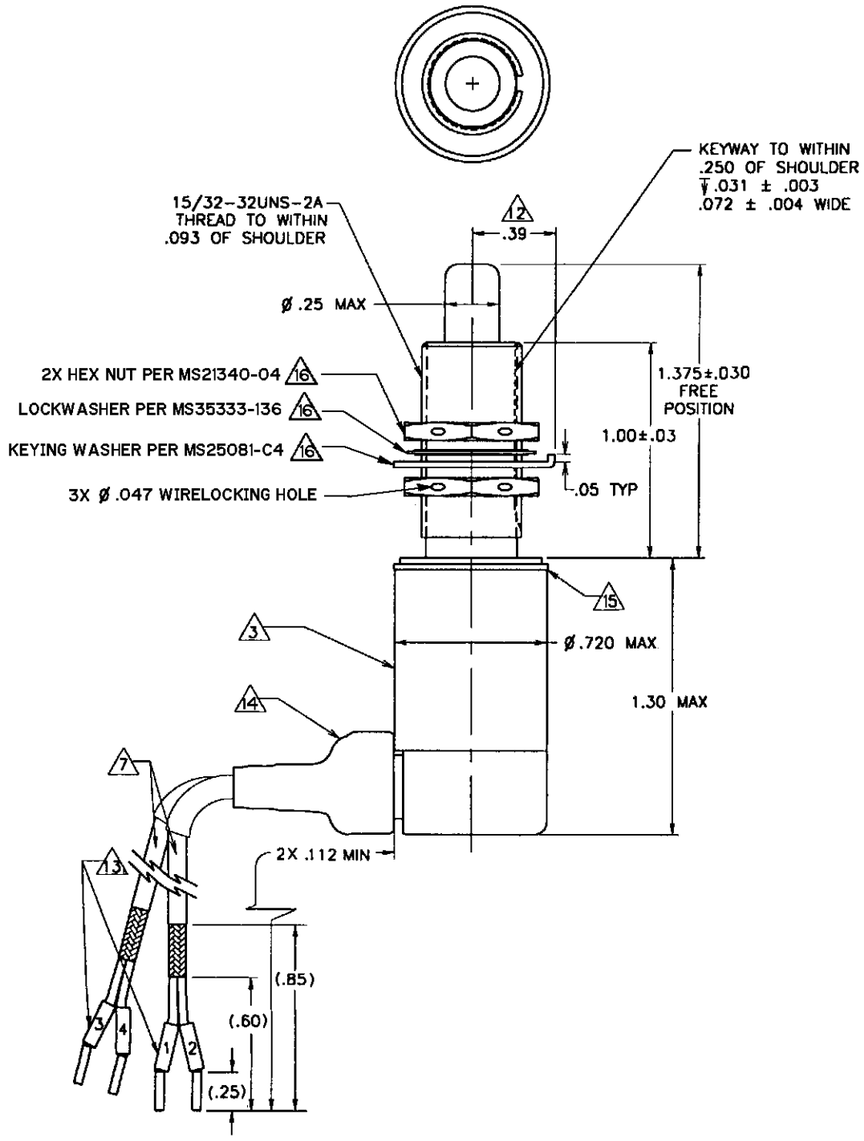

NOTES
1 - CORROSION RESISTANT STEEL ENCLOSURE AND PLUNGER
2 - SWITCH SEALED PER MIL-PRF-8805 SYMBOL 4
3 PRINT CIRCUIT DIAGRAM, CATALOG LISTING, FED. MFG. CODE, DATE CODE AND CUSTOMER PART NUMBER 01ND-78304-501 ON NAMEPLATE
4 - MINIMUM MECHANICAL LIFE: 100,000 CYCLES
5 - VIBRATION: MIL-PRF-8805 GRADE 2 (10 - 2000 Hz)
6 - TEMPERATURE RANGE -67° TO 275°F
7 2X CABLES PER RMS 329-2SJ-20, GROUNDED TO SWITCH HOUSING
8 - ICING PER MIL-PRF-8805
9 - SHOCK PER MIL-PRF-8805 GRADE M
10 - SALT SPRAY PER MIL-PRF-8805
11 - FLUID REQUIREMENTS PER MIL-PRF-8805/43
12 CLEARANCE HOLE FOR OUTER KEYS AT .38 FROM SWITCH MOUNTING HOLE, ø .125 AND .065 MIN DEEP
13 LABEL ENDS OF LEADWIRES - 1, 2, 3 AND 4
14 STRAIN RELIEF PER M23053/4, CLASS II
15 ø .720 MAY BE EXCEEDED IN WELD AREA
16 HARDWARE MAY BE UNASSEMBLED PER MIL-PRF-8805
17 - MINIMUM ELECTRICAL LIFE: 25,000 CYCLES

THIS DRAWING COVERS A PROPRIETARY ITEM AND IS THE PROPERTY OF MICRO SWITCH. A DIVISION OF HONEYWELL. THIS DRAWING IS NOT TO BE COPIED OR USED WITHOUT THE APPROVAL OF MICRO SWITCH

THIRD ANGLE PROJECTION

SCALE

DO NOT SCALE PRINT

UNLESS OTHERWISE SPECIFIED TOLERANCES ARE

ONE PLACE	(.0)	±.030
TWO PLACE	(.00)	±.015
THREE PLACE	(.000)	±.005
ANGLES		± 4°

WEIGHT 15 OZ MAX

CHARACTERISTICS

OPERATING FORCE - - - - - - - 6-12 LBS
FULL OVERTRAVEL FORCE - - - - - 30 LBS MAX
RELEASE FORCE - - - - - - - - - 4 LBS MIN
PRETRAVEL - - - - - - - - - - - .040 MAX
DIFFERENTIAL TRAVEL - - - - - .020 MAX
OVERTRAVEL - - - - - - - - - - .250 MIN

ELECTRICAL DATA

CONTACT ARRANGEMENT
2X S P N C GOLD

LOAD	28 VDC	
	SEA LEVEL	50,000 FT
RES	1.0	1.0
IND	0.5	0.5
MOTOR	—	—

CATALOG LISTING ML-1520
PAGE 1 OF 1
ISSUE 2
REPLACES
RELEASE NO. PR-24183
CHECK
REVISIONS
A 200595 DLT 12 JUN 00
CHECK
28 SEP 99
CHECK S A V
28 SEP 99
DRAWN DLT
FORMTEK

Мы молодая и активно развивающаяся компания в области поставок электронных компонентов. Мы поставляем электронные компоненты отечественного и импортного производства напрямую от производителей и с крупнейших складов мира.

Благодаря сотрудничеству с мировыми поставщиками мы осуществляем комплексные и плановые поставки широчайшего спектра электронных компонентов.

Собственная эффективная логистика и склад в обеспечивает надежную поставку продукции в точно указанные сроки по всей России.

Мы осуществляем техническую поддержку нашим клиентам и предпродажную проверку качества продукции. На все поставляемые продукты мы предоставляем гарантию .

Осуществляем поставки продукции под контролем ВП МО РФ на предприятия военно-промышленного комплекса России , а также работаем в рамках 275 ФЗ с открытием отдельных счетов в уполномоченном банке. Система менеджмента качества компании соответствует требованиям ГОСТ ISO 9001.

Минимальные сроки поставки, гибкие цены, неограниченный ассортимент и индивидуальный подход к клиентам являются основой для выстраивания долгосрочного и эффективного сотрудничества с предприятиями радиоэлектронной промышленности, предприятиями ВПК и научно-исследовательскими институтами России.

С нами вы становитесь еще успешнее!

Наши контакты:

Телефон: +7 812 627 14 35

Электронная почта: sales@st-electron.ru

Адрес: 198099, Санкт-Петербург, Промышленная ул, дом № 19, литера Н, помещение 100-Н Офис 331