LED FLEX RIBBON

Features

VOLTAGE: 12V DC
CURRENT: 1800mA
LED VIEWING ANGLE (2 θ 1/2): 120°

STANDARD PACKAGING:
5 Meter Reel (300 LED's)
OPTIONAL PACKAGING:
Individual 500mm Sections (30 LED's)
Order as ZFS-8500-XX/SEC
Note: Individual Sections ARE NOT supplied with insulated wire connection.

Maximum Ratings

Parameter	Symbol	Rating	Unit
Electrostatic Discharge	ESD	800	V
Operating Temperature	Topr	-30~+85	ºC
Storage Temperature	Tstg	-40~+100	ºC

Accessories

ZPS-1220 12V, 20 Watt Power Supply
ZPS-1225 12V, 25 Watt Power Supply
ZPS-1235 12V, 35 Watt Power Supply
ZPS-1260 12V, 60 Watt Power Supply
ZDM-01 PWM LED Dimmer
Note: ZPS-1235 and ZPS-1260 require use of wire nuts for connections.

Mating Components

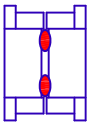

ZFS-CHO-J: Solderless Connector

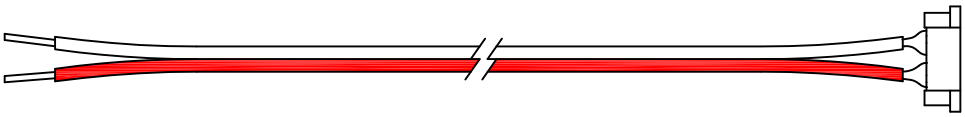

ZFS-CH200-I:
Solderless Input Connector

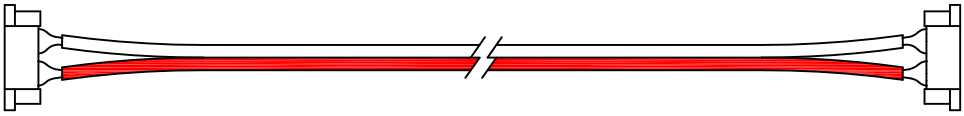

ZFS-CH205-J:
Solderless Joiner Connector

Note

Please refer to JKL Application Sheet JKL-AS-ZFS-LED FLEX for Installation and Power Recommendations.

ATTENTION
OBSERVE PRECAUTION FOR HANDLING ELECTROSTATIC DISCHARGE SENSITIVE DEVICES

REV. NO.	DESCRIPTION/ECO NUMBER	APPV'D DATE
D	ADD ACCESSORIES NOTES	8/16/11
C	ADD WIRE TYPE AND SIZE	6/27/11
B	SHOW WIRES ON BOTH ENDS	2/15/11
A	ADD ZFS-8500-Y PART NO & ASSESSORIES	12/28/10
	RELEASED	8/18/10

METRIC
THIRD ANGLE PROJECTION

DIMENSIONS ARE IN mm (INCHES)
TOLERANCE UNLESS OTHERWISE SPECIFIED
1 PL +/- REF.
2 PL +/- REF.
ANGLE +/-

JKL COMPONENTS CORPORATION

TITLE: LED FLEX RIBBON, 12V

DRAWN BY: L. WENGSTROM
APPV'D BY: L.R.
DATE: 8/16/11
SIZE: A
FSCM NO.: 55335
DRAWING NO.: ZFS-8500 MULTI

- CAD DRAWING -
MANUAL REVISIONS NOT PERMITTED

SCALE: NONE
RELEASED DATE: 8/18/10
REVISION DATE: 8/16/11
REV. NO.: D
SHEET 1 OF 2

LED FLEX RIBBON

Dimensions

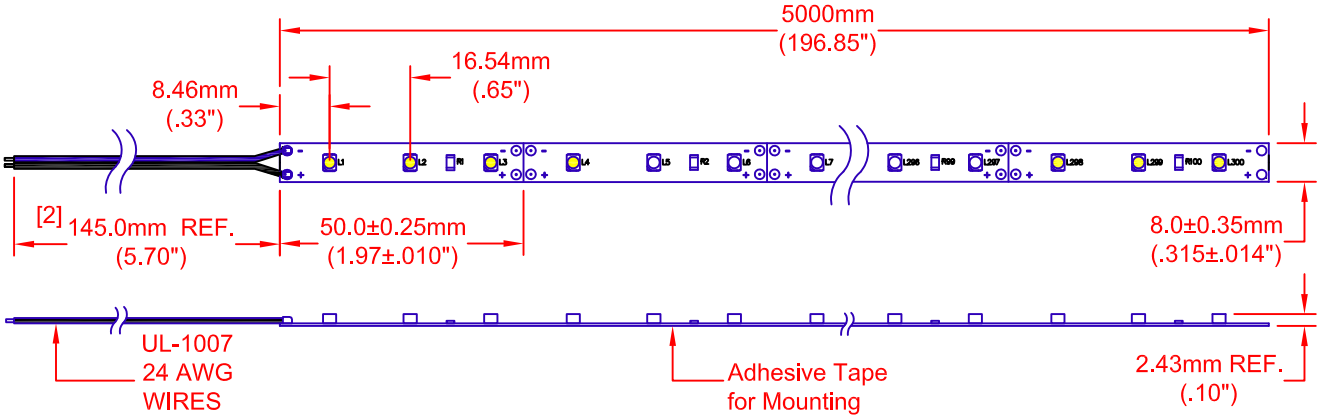

Electro-Optical Characteristics (Ta = 25°C)

JKL Part Number	Color	Number of LED's	Input Voltage (V DC)	Power (W)	Current (mA)	Radiance Angle	CCT (K)	Lumen Flux (lm)
ZFS-8500-CW	Cool White	300	12	21.60	1800	120º	6000	1092
ZFS-8500-NW	Neutral White	300	12	21.60	1800	120º	4100	1014
ZFS-8500-WW	Warm White	300	12	21.60	1800	120º	3050	936
ZFS-8500-Y	Yellow	300	12	21.60	1800	120º	590nm	336

Circuit Diagram

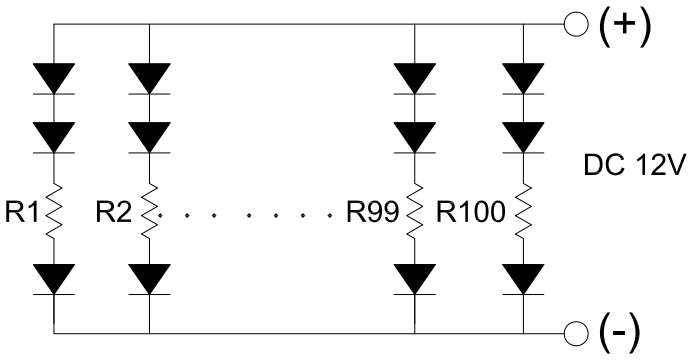

JKL COMPONENTS CORPORATION	DRAWING NO. ZFS-8500 MULTI			
	RELEASED DATE 8/18/10	REVISION DATE 8/16/11	REV. NO. D	SHEET 2 OF 2

Мы молодая и активно развивающаяся компания в области поставок электронных компонентов. Мы поставляем электронные компоненты отечественного и импортного производства напрямую от производителей и с крупнейших складов мира.

Благодаря сотрудничеству с мировыми поставщиками мы осуществляем комплексные и плановые поставки широчайшего спектра электронных компонентов.

Собственная эффективная логистика и склад в обеспечивает надежную поставку продукции в точно указанные сроки по всей России.

Мы осуществляем техническую поддержку нашим клиентам и предпродажную проверку качества продукции. На все поставляемые продукты мы предоставляем гарантию .

Осуществляем поставки продукции под контролем ВП МО РФ на предприятия военно-промышленного комплекса России , а также работаем в рамках 275 ФЗ с открытием отдельных счетов в уполномоченном банке. Система менеджмента качества компании соответствует требованиям ГОСТ ISO 9001.

Минимальные сроки поставки, гибкие цены, неограниченный ассортимент и индивидуальный подход к клиентам являются основой для выстраивания долгосрочного и эффективного сотрудничества с предприятиями радиоэлектронной промышленности, предприятиями ВПК и научно-исследовательскими институтами России.

С нами вы становитесь еще успешнее!

Наши контакты:

Телефон: +7 812 627 14 35

Электронная почта: sales@st-electron.ru

Адрес: 198099, Санкт-Петербург, Промышленная ул, дом № 19, литера Н, помещение 100-Н Офис 331