THIS DRAWING IS UNPUBLISHED. RELEASED FOR PUBLICATION 20
© COPYRIGHT 20 BY - ALL RIGHTS RESERVED.

LOC	DIST
-	-

REVISIONS

P	LTR	DESCRIPTION	DATE	DWN	APVD
	A	REVISED PER ECR-13-004439	20MAR2013	RS	DD

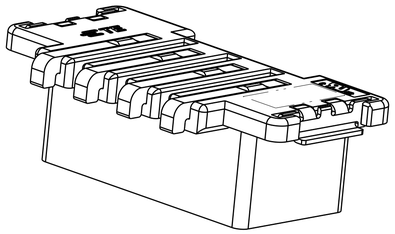

ISOMETRIC VIEW
(P/N:2154829-3 SHOWN)

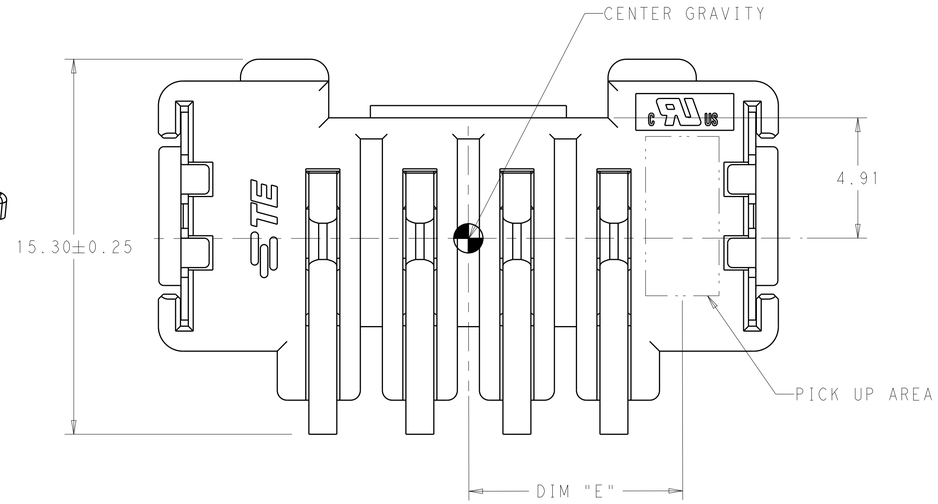

1. MATERIAL AND FINISH:
   - -HOUSING: LCP, COLOR: NATURAL
   - -CONTACTS: COPPER ALLOY, FINISH: Sn OVER Ni
   - -BOARD LOCKS: COPPER ALLOY, FINISH: Sn OVER Ni
2. MUST COMPLY WITH DIRECTIVE 2002/95/EC (ROHS)
3. PACKAGE IN TAPE & REEL PER ETA-48I SPECIFICATIONS DIAMETER OF REEL TO BE 330mm.
4. THIS PRODUCT HAS NOT COMPLETED VALIDATION TESTING.

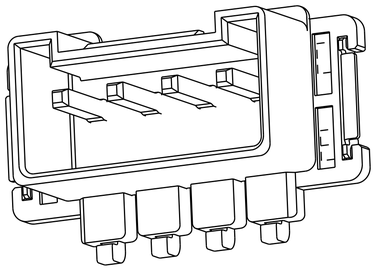

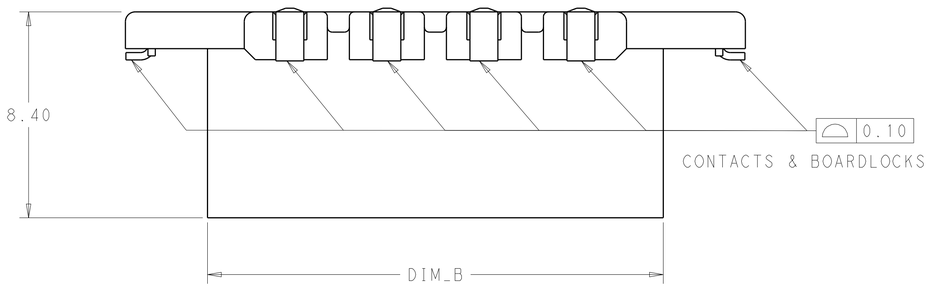

CONTACTS & BOARDLOCKS

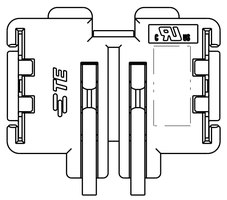

P/N: 2154829-1

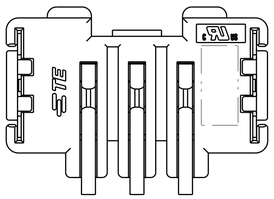

P/N: 2154829-2

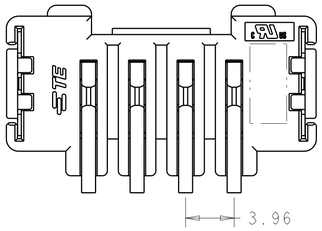

P/N: 2154829-3

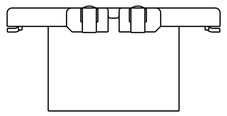

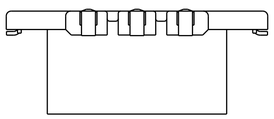

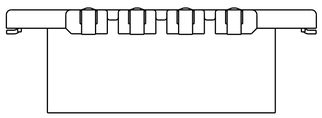

SCALE 4:1

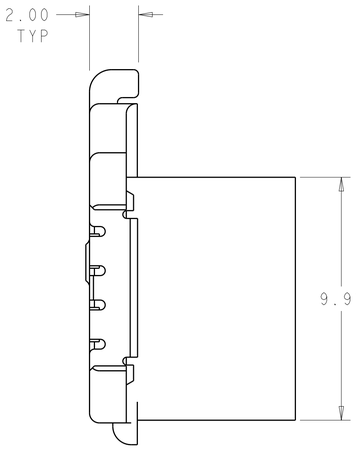

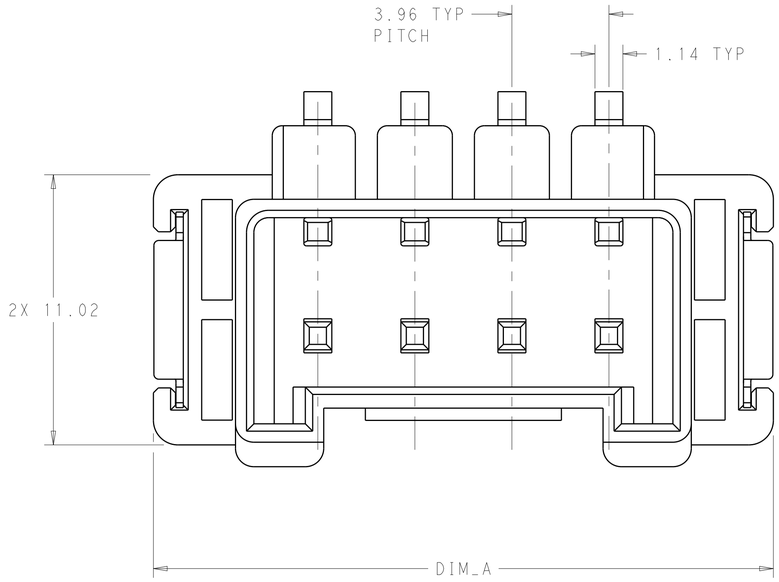

SCALE 8:1

DIM_E	DIM_D	DIM_C	DIM_B	DIM_A	NO. OF POSN.	PART NUMBER
8.73	12.04	19.00	18.60	25.30	4	2154829-3
6.75	10.06	15.00	14.64	21.34	3	2154829-2
4.77	8.08	11.00	10.68	17.38	2	2154829-1

THIS DRAWING IS A CONTROLLED DOCUMENT.

DIMENSIONS: mm

TOLERANCES UNLESS OTHERWISE SPECIFIED:
0 PLC ±-
1 PLC ±-
2 PLC ±0.13
3 PLC ±-
4 PLC ±-
ANGLES ±-

MATERIAL - - -
FINISH - - -

DWN G.PETERS 01FEB2012
CHK C.GINGRICH 01FEB2012
APVD C.GINGRICH -
PRODUCT SPEC 108-133000
APPLICATION SPEC 114-32030
WEIGHT -

TE Connectivity

NAME ASSEMBLY INVERTED THRU BOARD 2 THRU 4 POSITIONS 3.96 PITCH -

SIZE A1 | CAGE CODE 00779 | DRAWING NO C-2154829 | RESTRICTED TO -

Customer Drawing | SCALE 1:1 | SHEET 1 OF 3 | REV A

4805 (3/11)

THIS DRAWING IS UNPUBLISHED. RELEASED FOR PUBLICATION 20
© COPYRIGHT 20 BY - ALL RIGHTS RESERVED.

LOC	DIST
-	-

REVISIONS

P	LTR	DESCRIPTION	DATE	DWN	APVD
	-	SEE SHEET 1	-	-	-

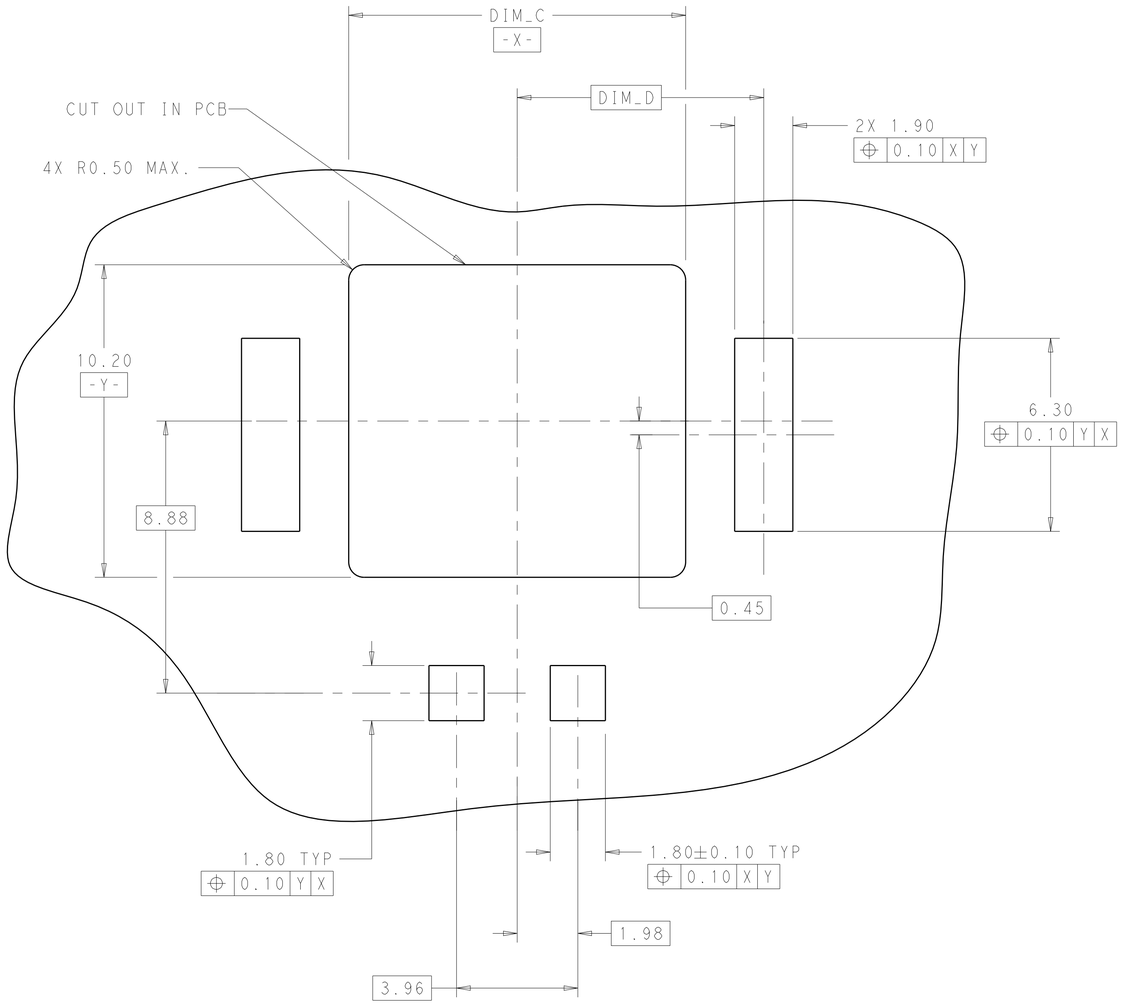

RECOMMENDED PCB LAYOUT
EVEN NUMBER POSITIONS SHOWN

SCALE 10:1

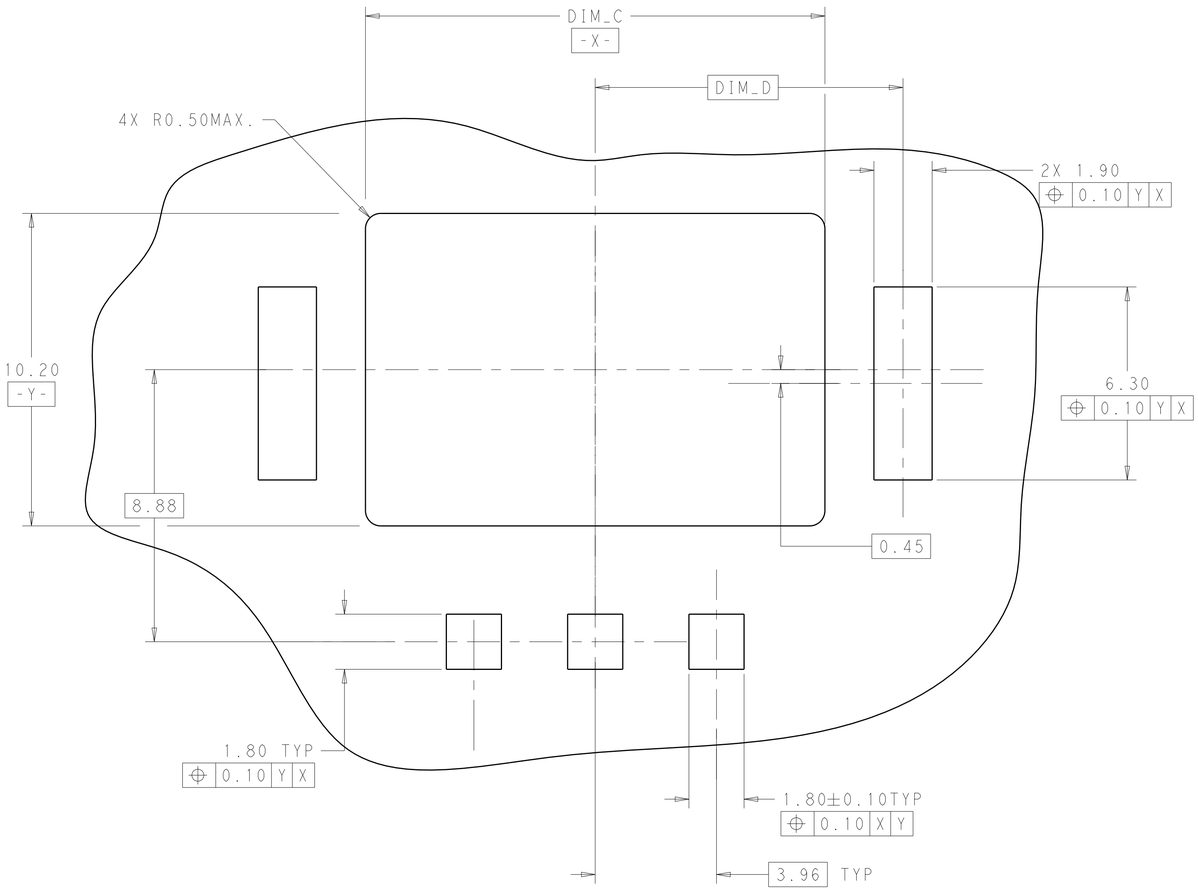

RECOMMENDED PCB LAYOUT
ODD NUMBER POSITIONS SHOWN

SCALE 10:1

THIS DRAWING IS A CONTROLLED DOCUMENT.

DIMENSIONS: mm

TOLERANCES UNLESS OTHERWISE SPECIFIED:
0 PLC ±-
1 PLC ±-
2 PLC ±0.13
3 PLC ±-
4 PLC ±-
ANGLES ±-

MATERIAL - -
FINISH - -

DWN G.PETERS 01FEB2012
CHK C.GINGRICH 01FEB2012
APVD C.GINGRICH -
PRODUCT SPEC 108-133000
APPLICATION SPEC 114-32030
WEIGHT -

TE Connectivity

NAME ASSEMBLY INVERTED THRU BOARD
2 THRU 4 POSITIONS 3.96 PITCH
-

SIZE	CAGE CODE	DRAWING NO	RESTRICTED TO
A1	00779	C-2154829	-

Customer Drawing SCALE 1:1 SHEET 2 OF 3 REV A

4805 (3/11)

THIS DRAWING IS UNPUBLISHED. RELEASED FOR PUBLICATION 20
© COPYRIGHT 20 BY - ALL RIGHTS RESERVED.

LOC	DIST
-	-

REVISIONS

P	LTR	DESCRIPTION	DATE	DWN	APVD
	-	SEE SHEET 1	-	-	-

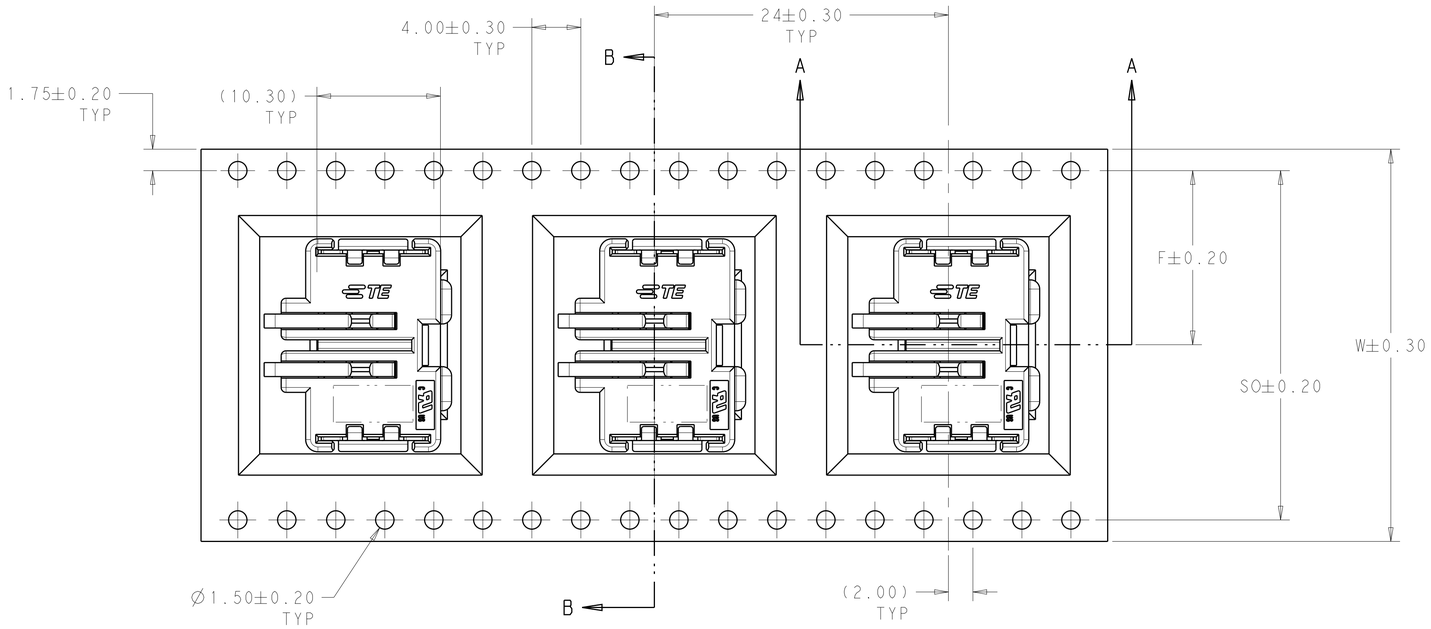

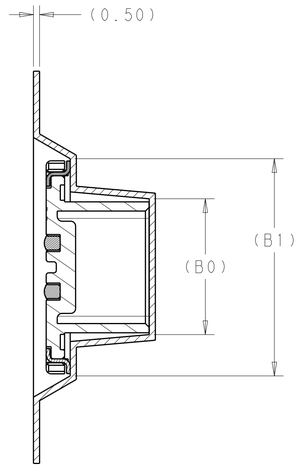

SECTION B-B

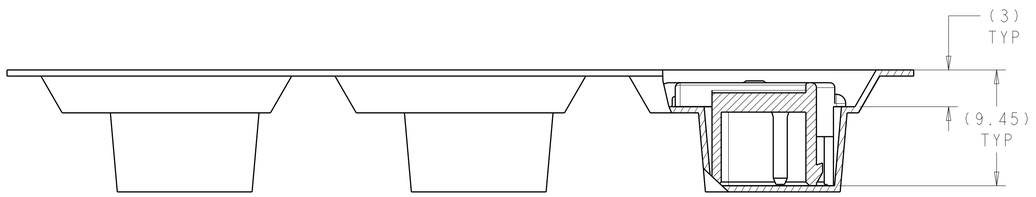

SECTION A-A

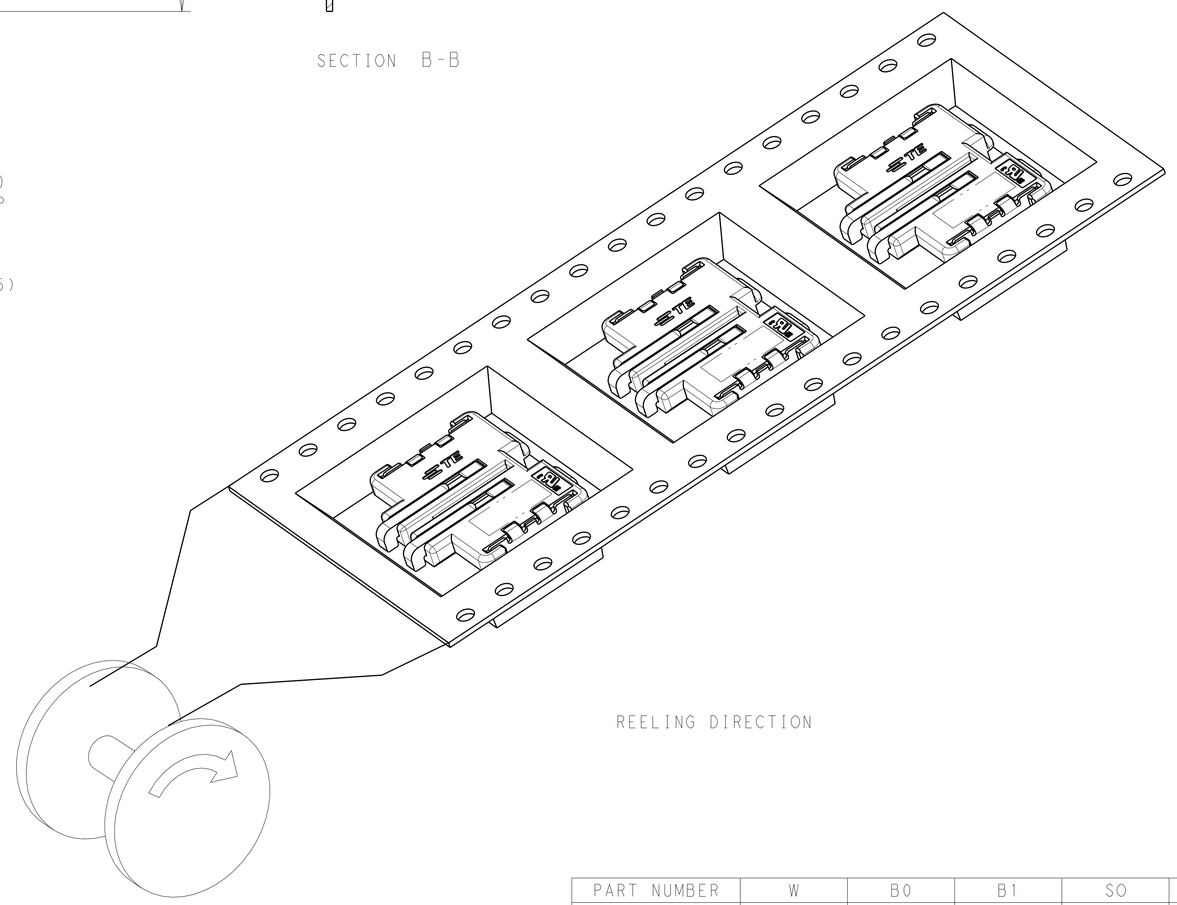

REELING DIRECTION

PART NUMBER	W	B0	B1	SO	F
2154829-1	32.0	11.1	18.3	28.5	14.2
2154829-2	44.0	15.06	22.26	40.5	20.2
2154829-3	44.0	19.02	26.22	40.5	20.2

THIS DRAWING IS A CONTROLLED DOCUMENT.

DIMENSIONS: mm

TOLERANCES UNLESS OTHERWISE SPECIFIED:
0 PLC ±-
1 PLC ±-
2 PLC ±0.13
3 PLC ±-
4 PLC ±-
ANGLES ±-

MATERIAL - -
FINISH - -

DWN G.PETERS 01FEB2012
CHK C.GINGRICH 01FEB2012
APVD C.GINGRICH -
PRODUCT SPEC 108-133000
APPLICATION SPEC 114-32030
WEIGHT -

TE Connectivity

NAME ASSEMBLY INVERTED THRU BOARD
2 THRU 4 POSITIONS 3.96 PITCH
-

SIZE	CAGE CODE	DRAWING NO	RESTRICTED TO
A1	00779	C-2154829	-

Customer Drawing | SCALE 1:1 | SHEET 3 OF 3 | REV A

4805 (3/11)

Мы молодая и активно развивающаяся компания в области поставок электронных компонентов. Мы поставляем электронные компоненты отечественного и импортного производства напрямую от производителей и с крупнейших складов мира.

Благодаря сотрудничеству с мировыми поставщиками мы осуществляем комплексные и плановые поставки широчайшего спектра электронных компонентов.

Собственная эффективная логистика и склад в обеспечивает надежную поставку продукции в точно указанные сроки по всей России.

Мы осуществляем техническую поддержку нашим клиентам и предпродажную проверку качества продукции. На все поставляемые продукты мы предоставляем гарантию .

Осуществляем поставки продукции под контролем ВП МО РФ на предприятия военно-промышленного комплекса России , а также работаем в рамках 275 ФЗ с открытием отдельных счетов в уполномоченном банке. Система менеджмента качества компании соответствует требованиям ГОСТ ISO 9001.

Минимальные сроки поставки, гибкие цены, неограниченный ассортимент и индивидуальный подход к клиентам являются основой для выстраивания долгосрочного и эффективного сотрудничества с предприятиями радиоэлектронной промышленности, предприятиями ВПК и научно-исследовательскими институтами России.

С нами вы становитесь еще успешнее!

Наши контакты:

Телефон: +7 812 627 14 35

Электронная почта: sales@st-electron.ru

Адрес: 198099, Санкт-Петербург, Промышленная ул, дом № 19, литера Н, помещение 100-Н Офис 331