# KEMET Part Number: T598B107M2R5ATE070

T598, Tantalum, Polymer Tantalum, 100 uF, 20%, 2.5 VDC, SMD, Polymer, Molded, Low ESR, AEC-Q200, 70 mOhms, 3528, Height Max = 2.1mm

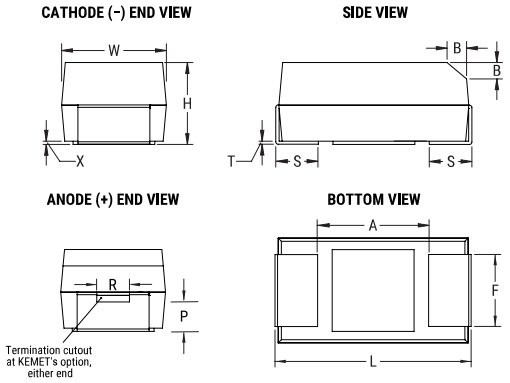


| General Information | |
|---|---|
| **Series:** | T598 |
| **Dielectric:** | Polymer Tantalum |
| **Style:** | SMD Chip |
| **Description:** | SMD, Polymer, Molded, Low ESR, AEC-Q200 |
| **Features:** | Automotive |
| **RoHS:** | Yes |
| **Termination:** | Tin |
| **Qualifications:** | AEC-Q200 |
| **AEC-Q200:** | Yes |
| **Shelf Life:** | 52 Weeks |
| **MSL:** | 3 |

| Dimensions | |
|---|---|
| **Footprint** | 3528 |
| **L** | 3.5mm +/-0.2mm |
| **W** | 2.8mm +/-0.2mm |
| **H** | 1.9mm +/-0.2mm |
| **T** | 0.13mm REF |
| **S** | 0.8mm +/-0.3mm |
| **F** | 2.2mm +/-0.1mm |
| **A** | 1.1mm MIN |
| **B** | 0.4mm +/-0.15mm |
| **P** | 0.5mm REF |
| **R** | 1mm REF |
| **X** | 0.1mm +/-0.1mm |

| Specifications | |
|---|---|
| **Capacitance:** | 100 uF |
| **Capacitance Tolerance:** | 20% |
| **Voltage DC:** | 2.5 VDC (105C), 1.67 VDC (125C) |
| **Temperature Range:** | -55/+125°C |
| **Rated Temperature:** | 105°C |
| **Humidity:** | 85C, 85% RH, load, 1000 Hours |
| **Dissipation Factor:** | 8% 120Hz 25C |
| **Failure Rate:** | N/A |
| **Resistance:** | 70 mOhms (100kHz 25C) |
| **Ripple Current:** | 1347 mA (rms, 100kHz 45C), 1212.3 mA (rms, 85C), 336.8 mA (rms, 125C) |
| **Leakage Current:** | 25 uA (5min 25°C) |

| Packaging Specifications | |
|---|---|
| **Weight:** | 94.85 mg |
| **Packaging:** | T&R, 178mm |
| **Packaging Quantity:** | 2000 |

Statements of suitability for certain applications are based on our knowledge of typical operating conditions for such applications, but are not intended to constitute - and we specifically disclaim - any warranty concerning suitability for a specific customer application or use. This Information is intended for use only by customers who have the requisite experience and capability to determine the correct products for their application. Any technical advice inferred from this Information or otherwise provided by us with reference to the use of our products is given gratis, and we assume no obligation or liability for the advice given or results obtained.



© 2006 - 2020 KEMET

Мы молодая и активно развивающаяся компания в области поставок электронных компонентов. Мы поставляем электронные компоненты отечественного и импортного производства напрямую от производителей и с крупнейших складов мира.

Благодаря сотрудничеству с мировыми поставщиками мы осуществляем комплексные и плановые поставки широчайшего спектра электронных компонентов.

Собственная эффективная логистика и склад в обеспечивает надежную поставку продукции в точно указанные сроки по всей России.

Мы осуществляем техническую поддержку нашим клиентам и предпродажную проверку качества продукции. На все поставляемые продукты мы предоставляем гарантию .

Осуществляем поставки продукции под контролем ВП МО РФ на предприятия военно-промышленного комплекса России , а также работаем в рамках 275 ФЗ с открытием отдельных счетов в уполномоченном банке. Система менеджмента качества компании соответствует требованиям ГОСТ ISO 9001.

Минимальные сроки поставки, гибкие цены, неограниченный ассортимент и индивидуальный подход к клиентам являются основой для выстраивания долгосрочного и эффективного сотрудничества с предприятиями радиоэлектронной промышленности, предприятиями ВПК и научно-исследовательскими институтами России.

С нами вы становитесь еще успешнее!

**Наши контакты:**

**Телефон:** +7 812 627 14 35

**Электронная почта:** sales@st-electron.ru

**Адрес:** 198099, Санкт-Петербург, Промышленная ул, дом № 19, литера Н, помещение 100-Н Офис 331