THIS DRAWING IS UNPUBLISHED. RELEASED FOR PUBLICATION -,- .
© COPYRIGHT - By - ALL RIGHTS RESERVED.

| LOC | DIST |
|---|---|
| AF | 50 |

REVISIONS

| P | LTR | DESCRIPTION | DATE | DWN | APVD |
|---|---|---|---|---|---|
| | L2 | REVISED PER ECO-11-004820 | 11MAR11 | RK | HMR |

△6 OBSOLETE PARTS: OBSOLETE CIS STREAMLINING PER D.RENAUD/D.SINISI

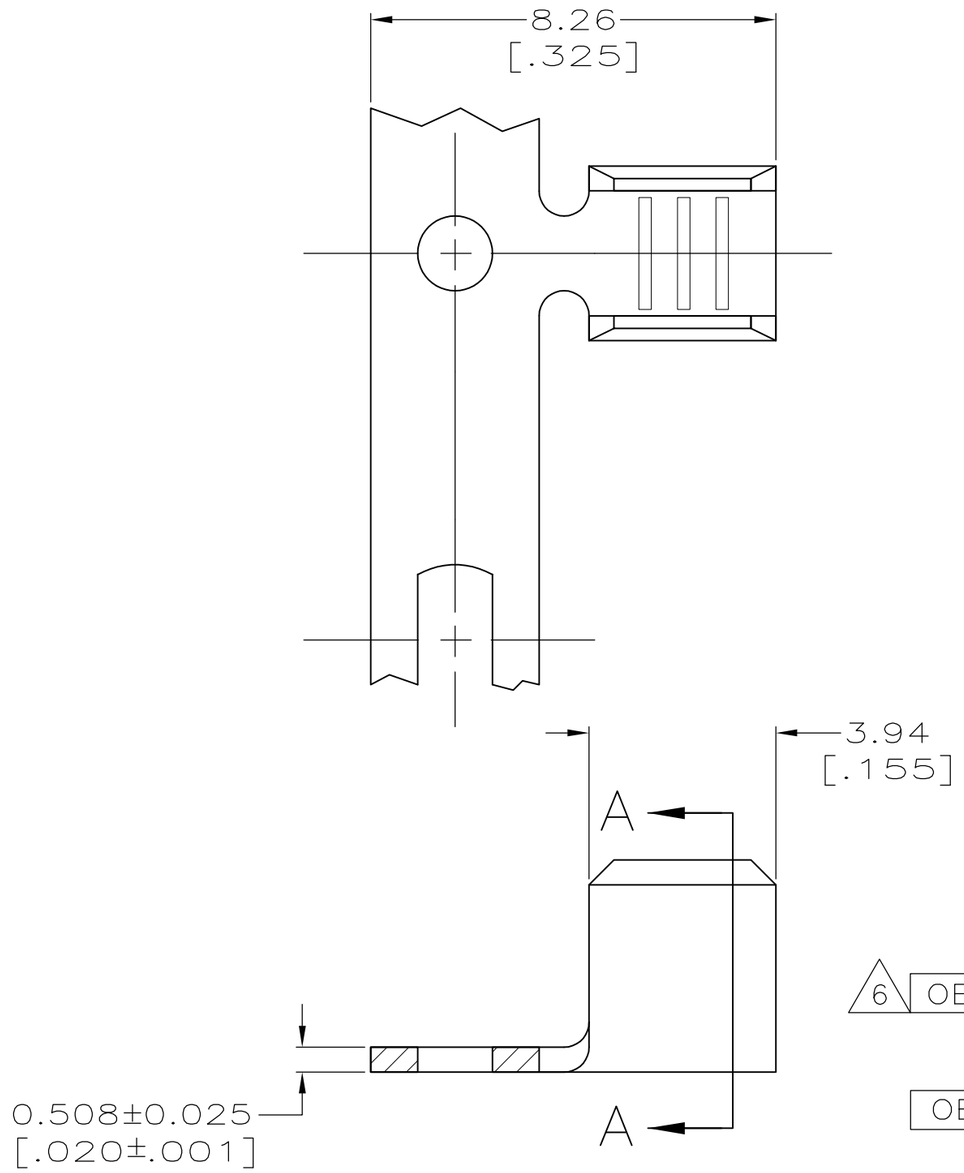


1 PRODUCT PROVIDED IN STRIP FORM ON REELS, BREAKS MAY BE PRESENT.

△3 CRIMP WIDTH, .110 F TYPE
CRIMP HEIGHT (±.002) = ( TOTAL CMA + 11,300 ) / 176,700

△4 PRELIMINARY – NOT FOR PRODUCTION.

△5 WIRE RANGE FOR NEW APPLICATIONS: 1500–5000 CMA (WIRE RANGE APPROVED FOR APPLICATIONS IMPLEMENTED PRIOR TO 2005: 1970–4940 CMA).

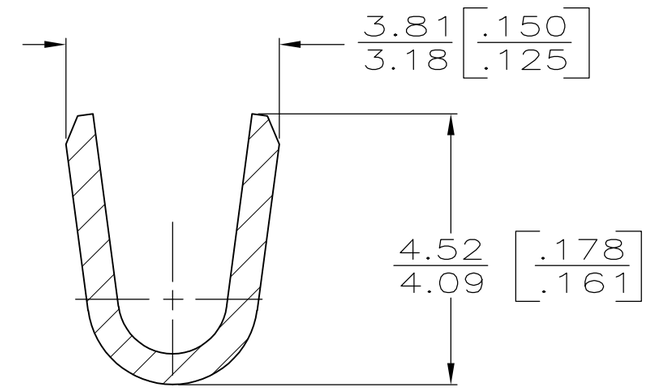


SECTION A–A
SCALE 10:1

| | MATERIAL | FINISH | REELING | WIRE RANGE | PART NUMBER |
|---|---|---|---|---|---|
| | 1010 STEEL | NICKEL | REVERSE | – | △4 63130-8 |
| | H02 COPPER-NICKEL | NONE | | | △4 63130-7 |
| △6 OBSOLETE | H02 PHOS BRONZE | TIN | | | △5 ~~63130-4~~ |
| | 082 BRASS | | | – | 63130-3 |
| | | NONE | | | △3 63130-2 |
| OBSOLETE | | | ~~STANDARD~~ | | ~~63130-1~~ |

THIS DRAWING IS A CONTROLLED DOCUMENT.

DIMENSIONS: INCHES

TOLERANCES UNLESS OTHERWISE SPECIFIED:

| | |
|---|---|
| 0 PLC | ± – |
| 1 PLC | ± – |
| 2 PLC | ± 0.25 [.010] |
| 3 PLC | ± – |
| 4 PLC | ± – |
| ANGLES | ± – |

MATERIAL: SEE TABLE
FINISH: SEE TABLE

DWN PHILLIP M FORTNEY 17/JAN/96
CHK JEFF R RUTH 17/JAN/96
APVD DENNIS SCHWENK 17/JAN/96
PRODUCT SPEC –
APPLICATION SPEC 114-2088
WEIGHT –

TE Connectivity

NAME: SPLICE

| SIZE | CAGE CODE | DRAWING NO | RESTRICTED TO |
|---|---|---|---|
| A3 | 00779 | C-63130 | – |

CUSTOMER DRAWING

| SCALE | SHEET | REV |
|---|---|---|
| 8:1 | 1 OF 1 | L2 |

Мы молодая и активно развивающаяся компания в области поставок электронных компонентов. Мы поставляем электронные компоненты отечественного и импортного производства напрямую от производителей и с крупнейших складов мира.

Благодаря сотрудничеству с мировыми поставщиками мы осуществляем комплексные и плановые поставки широчайшего спектра электронных компонентов.

Собственная эффективная логистика и склад в обеспечивает надежную поставку продукции в точно указанные сроки по всей России.

Мы осуществляем техническую поддержку нашим клиентам и предпродажную проверку качества продукции. На все поставляемые продукты мы предоставляем гарантию .

Осуществляем поставки продукции под контролем ВП МО РФ на предприятия военно-промышленного комплекса России , а также работаем в рамках 275 ФЗ с открытием отдельных счетов в уполномоченном банке. Система менеджмента качества компании соответствует требованиям ГОСТ ISO 9001.

Минимальные сроки поставки, гибкие цены, неограниченный ассортимент и индивидуальный подход к клиентам являются основой для выстраивания долгосрочного и эффективного сотрудничества с предприятиями радиоэлектронной промышленности, предприятиями ВПК и научно-исследовательскими институтами России.

С нами вы становитесь еще успешнее!

**Наши контакты:**

**Телефон:** +7 812 627 14 35

**Электронная почта:** sales@st-electron.ru

**Адрес:** 198099, Санкт-Петербург, Промышленная ул, дом № 19, литера Н, помещение 100-Н Офис 331