STANDARD INSULATING BUSHINGS

561-MP2502, 561-MP3753, 561-MP3754, 561-MP4374, 561-MP4375, 561-MP5004, 561-MP5005, 561-MP5006

Date Last Revised: 7/1/13

DIMENSIONS: in

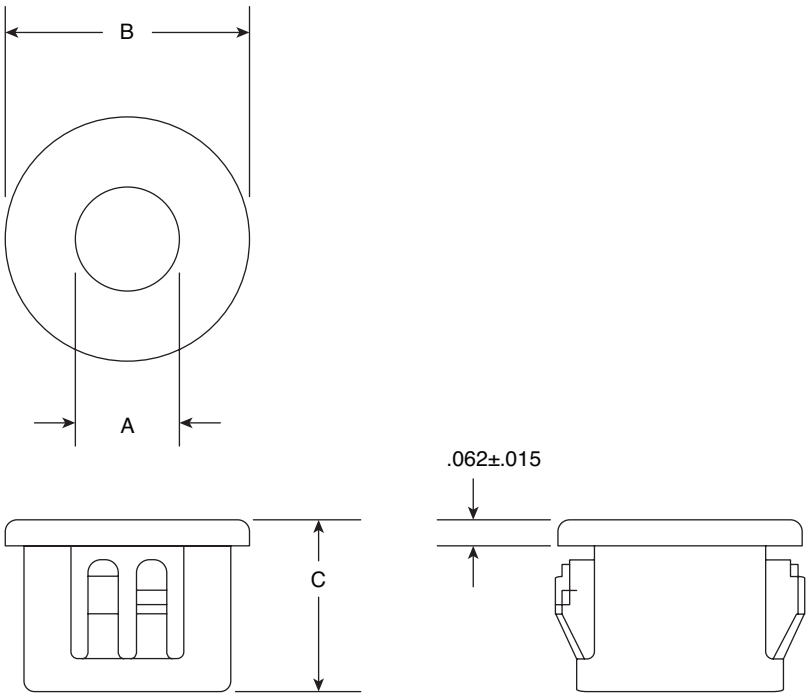

Standard bushings are designed with multiple locks to positively snap in panels ranging from 1/32" to 1/8" thickness. Molded in heat stabilized Nylon UL94V2 black.

Part Number	Description	Inside Dia. A	Head Dia. B	Thickness C	Hole Dia.	Max. Thickness
561-MP2502	MP 2502	.125 (+.015)	.312 (±.015)	.312 (±.015)	.250	.062
561-MP3753	MP 3753	.187 (+.015)	.468 (±.015)	.406 (±.015)	.375	.125
561-MP3754	MP 3754	.250 (+.015)	.468 (±.015)	.406 (±.015)	.375	.125
561-MP4374	MP 4374	.250 (+.015)	.531 (±.015)	.406 (±.015)	.437	.125
561-MP4375	MP 4375	.312 (+.015)	.531 (±.015)	.406 (±.015)	.437	.125
561-MP5004	MP 5004	.250 (+.015)	.578 (±.015)	.406 (±.015)	.500	.125
561-MP5005	MP 5005	.312 (+.015)	.578 (±.015)	.406 (±.015)	.500	.125
561-MP5006	MP 5006	.375 (+.015)	.578 (±.015)	.406 (±.015)	.500	.125
RoHS Compliant						

Specifications are subject to change without notice. No liability or warranty implied by this information. Environmental compliance based on producer documentation.

Мы молодая и активно развивающаяся компания в области поставок электронных компонентов. Мы поставляем электронные компоненты отечественного и импортного производства напрямую от производителей и с крупнейших складов мира.

Благодаря сотрудничеству с мировыми поставщиками мы осуществляем комплексные и плановые поставки широчайшего спектра электронных компонентов.

Собственная эффективная логистика и склад в обеспечивает надежную поставку продукции в точно указанные сроки по всей России.

Мы осуществляем техническую поддержку нашим клиентам и предпродажную проверку качества продукции. На все поставляемые продукты мы предоставляем гарантию .

Осуществляем поставки продукции под контролем ВП МО РФ на предприятия военно-промышленного комплекса России , а также работаем в рамках 275 ФЗ с открытием отдельных счетов в уполномоченном банке. Система менеджмента качества компании соответствует требованиям ГОСТ ISO 9001.

Минимальные сроки поставки, гибкие цены, неограниченный ассортимент и индивидуальный подход к клиентам являются основой для выстраивания долгосрочного и эффективного сотрудничества с предприятиями радиоэлектронной промышленности, предприятиями ВПК и научно-исследовательскими институтами России.

С нами вы становитесь еще успешнее!

Наши контакты:

Телефон: +7 812 627 14 35

Электронная почта: sales@st-electron.ru

Адрес: 198099, Санкт-Петербург, Промышленная ул, дом № 19, литера Н, помещение 100-Н Офис 331