NOTES:

1. MATERIALS AND FINISHES:

   BODY - BRASS (ASTM-B16 H02, C36000), NICKEL PLATING
   CONTACT PIN - PHOSPHOR BRONZE, GOLD PLATING
   INSULATOR - PTFE PER ASTM D 1710 OR EQUIV.

2. ELECTRICAL:

   A. IMPEDANCE: 50 OHM
   B. FREQUENCY RANGE: DC - 11 GHz
   C. VSWR: 1.25 GHz MAX

3. MECHANICAL:

   A. TEMPERATURE RANGE: -65°C TO +165°C
   B. MATING CYCLES: 500 MIN.

4. PACKAGING:

   A. QUANTITY: SINGLE PACK
   B. MARKING: BAG TO BE MARKED
      "AMPHENOL, APH-NP-TNCJ, AND DATE CODE

THIRD ANGLE PROJ.

REVISIONS				
REV	DESCRIPTION	DATE	ECO	APPR
A	RELEASE TO MFG	12-Sep-06	46260	CPM
B	ADDED NOTES 2C AND 3B	8/12/14	50069	MJD

SCALE 1.000

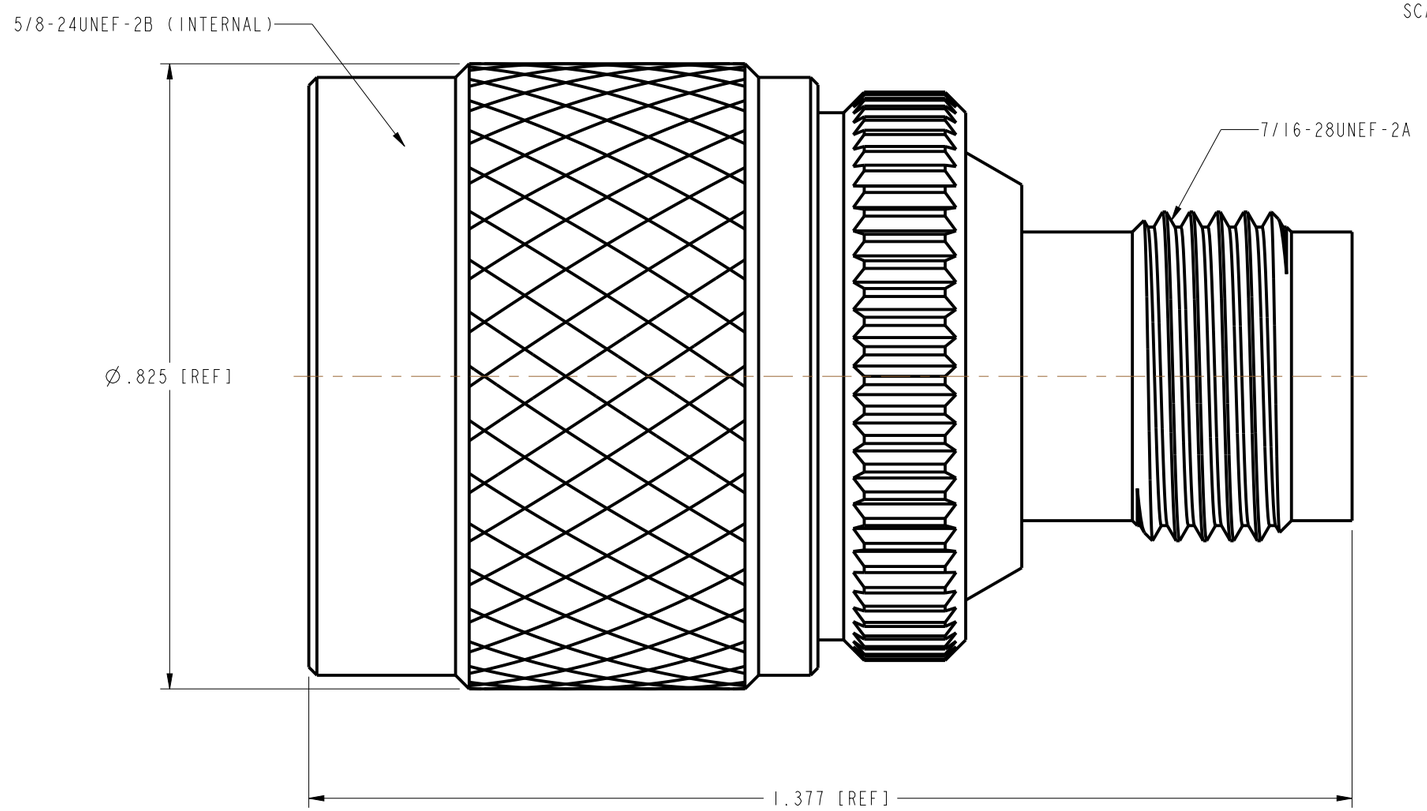

CUSTOMER OUTLINE DRAWING

ALL OTHER SHEETS ARE FOR INTERNAL USE ONLY

UNLESS OTHERWISE SPECIFIED, DIMENSIONS ARE IN METRIC AND TOLERANCES ARE:				
<0.5mm	0.5 - 6mm	6 - 30mm	30 - 120mm	ANGLES
± 0.05mm	±0.1mm	±0.2mm	± 0.3mm	±1°

NOTICE - These drawings, specifications, or other data (1) are, and remain the property of Amphenol corp. (2) must be returned upon request; and (3) are confidential and not to be disclosed to any person other than those to whom they are given by Amphenol Corp. the furnishing of these drawings, specifications, or other data by Amphenol Corp., or to any other person to anyone for any purpose is not to be regarded by implication or otherwise in any manner licensing, granting rights to permitting such holder or any other person to manufacture, use or sell any product, process or design, patented or otherwise, that may in any way be related to or disclosed by said drawings, specifications, or other data.

MATERIAL
-
-

REFERENCE
CONNEX # 242130

CONFIGURATION LEVEL:

FINISH

DRAWN M. DEFRANCO	DATE 12-Jun-14	
ENGINEER M. DEFRANCO	DATE 12-Jun-14	
APPROVED O. BARTHELMES	DATE 9/8/06	
CAD FILE		

TITLE
N MALE TO
TNC FEMALE
ADAPTER

SCALE: 5.0:1.0 | SHEET 1 OF 1

DWG SIZE B | REV B

Amphenol RF
www.amphenolrf.com

DRAWING NO. APH-NP-TNCJ
ITEM NO. APH-NP-TNCJ
PART NO. APH-NP-TNCJ

Мы молодая и активно развивающаяся компания в области поставок электронных компонентов. Мы поставляем электронные компоненты отечественного и импортного производства напрямую от производителей и с крупнейших складов мира.

Благодаря сотрудничеству с мировыми поставщиками мы осуществляем комплексные и плановые поставки широчайшего спектра электронных компонентов.

Собственная эффективная логистика и склад в обеспечивает надежную поставку продукции в точно указанные сроки по всей России.

Мы осуществляем техническую поддержку нашим клиентам и предпродажную проверку качества продукции. На все поставляемые продукты мы предоставляем гарантию .

Осуществляем поставки продукции под контролем ВП МО РФ на предприятия военно-промышленного комплекса России , а также работаем в рамках 275 ФЗ с открытием отдельных счетов в уполномоченном банке. Система менеджмента качества компании соответствует требованиям ГОСТ ISO 9001.

Минимальные сроки поставки, гибкие цены, неограниченный ассортимент и индивидуальный подход к клиентам являются основой для выстраивания долгосрочного и эффективного сотрудничества с предприятиями радиоэлектронной промышленности, предприятиями ВПК и научно-исследовательскими институтами России.

С нами вы становитесь еще успешнее!

Наши контакты:

Телефон: +7 812 627 14 35

Электронная почта: sales@st-electron.ru

Адрес: 198099, Санкт-Петербург, Промышленная ул, дом № 19, литера Н, помещение 100-Н Офис 331