CMR1S-01
CMR1S-02

SURFACE MOUNT
SUPER FAST RECOVERY
SILICON RECTIFIER
1 AMP, 100 AND 200 VOLTS

SMB CASE

Central Semiconductor Corp.

www.centralsemi.com

DESCRIPTION:
The CENTRAL SEMICONDUCTOR CMR1S-01 Series 1.0 Amp Surface Mount Silicon Super Fast Recovery Rectifier is a high quality, well constructed, highly reliable component designed for use in all types of commercial, industrial, entertainment, computer, and automotive applications. To order devices on 12mm Tape and Reel (3000/13" Reel), add TR13 suffix to part number.

MARKING CODES: CMR1S-01: CSF01
CMR1S-02: CSF02

FEATURES:
- Faster switching speed (35ns max)
- Lower V_F (0.95V)
- Runs cooler than Ultra Fast Rectifier
- Low cost - High reliability
- Glass passivated chip
- "C" bend construction provides strain relief when mounted on pc board

MAXIMUM RATINGS: (T_A=25°C unless otherwise noted)

	SYMBOL	CMR1S-01	CMR1S-02	UNITS
Peak Repetitive Reverse Voltage	V_{RRM}	100	200	V
DC Blocking Voltage	V_R	100	200	V
RMS Reverse Voltage	$V_{R(RMS)}$	70	140	V
Average Forward Current	I_O	1.0		A
Peak Forward Surge Current, tp=8.3ms	I_{FSM}	30		A
Operating and Storage Junction Temperature	T_J, T_{stg}	-65 to +150		°C
Thermal Resistance	Θ_{JL}	20		°C/W

ELECTRICAL CHARACTERISTICS: (T_A=25°C unless otherwise noted)

SYMBOL	TEST CONDITIONS	TYP	MAX	UNITS
I_R	V_R=Rated V_{RRM}		5.0	μA
I_R	V_R=Rated V_{RRM}, T_A=100°C		500	μA
V_F	I_F=1.0A		0.95	V
t_{rr}	I_F=0.5A, I_R=1.0A, I_{rr}=0.25A		35	ns
C_J	V_R=4.0V, f=1.0MHz	10		pF

CMR1S-01
CMR1S-02

SURFACE MOUNT
SUPER FAST RECOVERY
SILICON RECTIFIER
1 AMP, 100 AND 200 VOLTS

SMB CASE - MECHANICAL OUTLINE

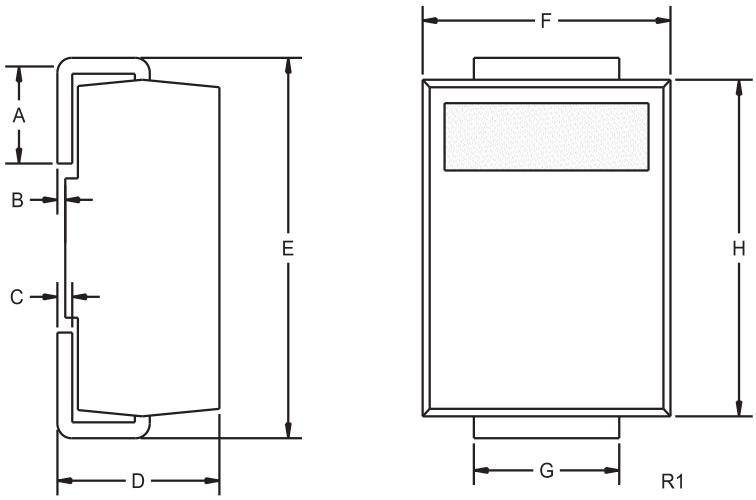

DEVICE	MARKING CODE
CMR1S-01	CSF01
CMR1S-02	CSF02

DIMENSIONS				
	INCHES		MILLIMETERS	
SYMBOL	MIN	MAX	MIN	MAX
A	0.030	0.060	0.76	1.52
B	0.004	0.008	0.10	0.20
C	0.006	0.012	0.15	0.30
D	0.086	0.096	2.18	2.44
E	0.200	0.220	5.08	5.59
F	0.130	0.150	3.30	3.81
G	0.077	0.083	1.96	2.11
H	0.160	0.180	4.06	4.57

SMB (REV: R1)

R4 (3-February 2010)

Мы молодая и активно развивающаяся компания в области поставок электронных компонентов. Мы поставляем электронные компоненты отечественного и импортного производства напрямую от производителей и с крупнейших складов мира.

Благодаря сотрудничеству с мировыми поставщиками мы осуществляем комплексные и плановые поставки широчайшего спектра электронных компонентов.

Собственная эффективная логистика и склад в обеспечивает надежную поставку продукции в точно указанные сроки по всей России.

Мы осуществляем техническую поддержку нашим клиентам и предпродажную проверку качества продукции. На все поставляемые продукты мы предоставляем гарантию .

Осуществляем поставки продукции под контролем ВП МО РФ на предприятия военно-промышленного комплекса России , а также работаем в рамках 275 ФЗ с открытием отдельных счетов в уполномоченном банке. Система менеджмента качества компании соответствует требованиям ГОСТ ISO 9001.

Минимальные сроки поставки, гибкие цены, неограниченный ассортимент и индивидуальный подход к клиентам являются основой для выстраивания долгосрочного и эффективного сотрудничества с предприятиями радиоэлектронной промышленности, предприятиями ВПК и научно-исследовательскими институтами России.

С нами вы становитесь еще успешнее!

Наши контакты:

Телефон: +7 812 627 14 35

Электронная почта: sales@st-electron.ru

Адрес: 198099, Санкт-Петербург, Промышленная ул, дом № 19, литера Н, помещение 100-Н Офис 331