TLF50201EL & TLF50211EL

2.2 MHz Step-Down Regulator 500 mA
Low quiescent current.

Application Board

16.07.2014

TLF50201EL & TLF50211EL
Application Board Introduction

- This application board shall enable You to test the performance of the TLF50201EL and of the TLF50211EL
- 2.2 MHz Step-Down Regulator 500 mA, low quiescent current
- It is equipped with a TLF50211EL with fixed output voltage (5 V)
- The board offers the possibility to modify the schematic
- (please refer to datasheet)

Copyright © Infineon Technologies AG 2014. All rights reserved.

TLF50201EL & TLF50211EL
Application Board: How to start

- Connect the Application Board as shown below for a basic Test:

V_{BB} Input Voltage

S1 Manual ON/OFF switch

ENA Input

SYNC Input

OUT Output Voltage

GND Ground

GND Ground

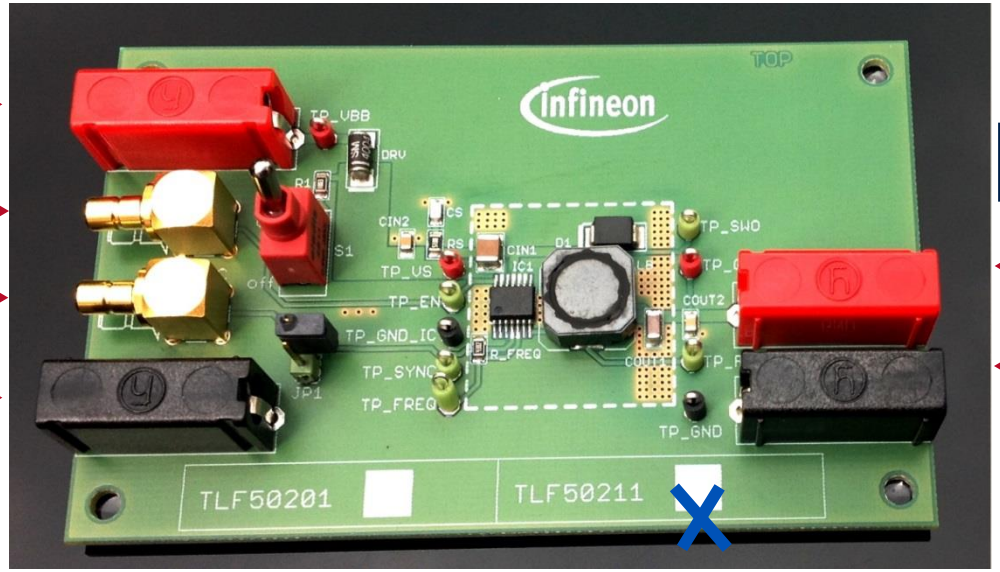

JP1 Manual SYNC selector

Application board ordering code: **SP000949234**

Copyright © Infineon Technologies AG 2014. All rights reserved.

TLF50201EL & TLF50211EL
Application Board Schematic

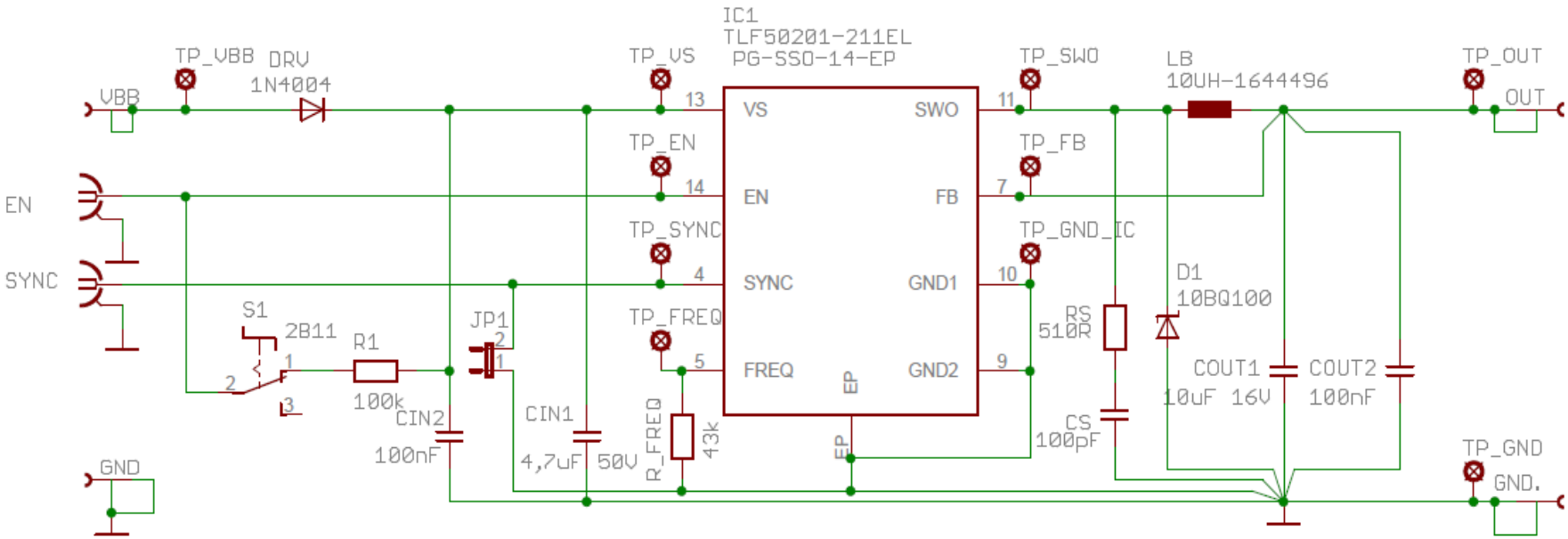

Copyright © Infineon Technologies AG 2014. All rights reserved.

TLF50201EL & TLF50211EL
Application Board Layout Details

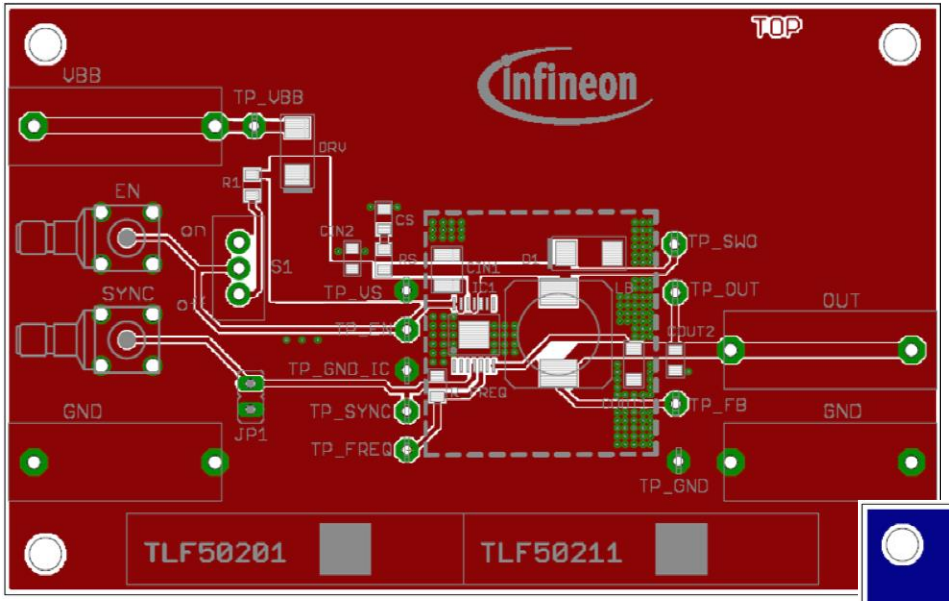

TOP

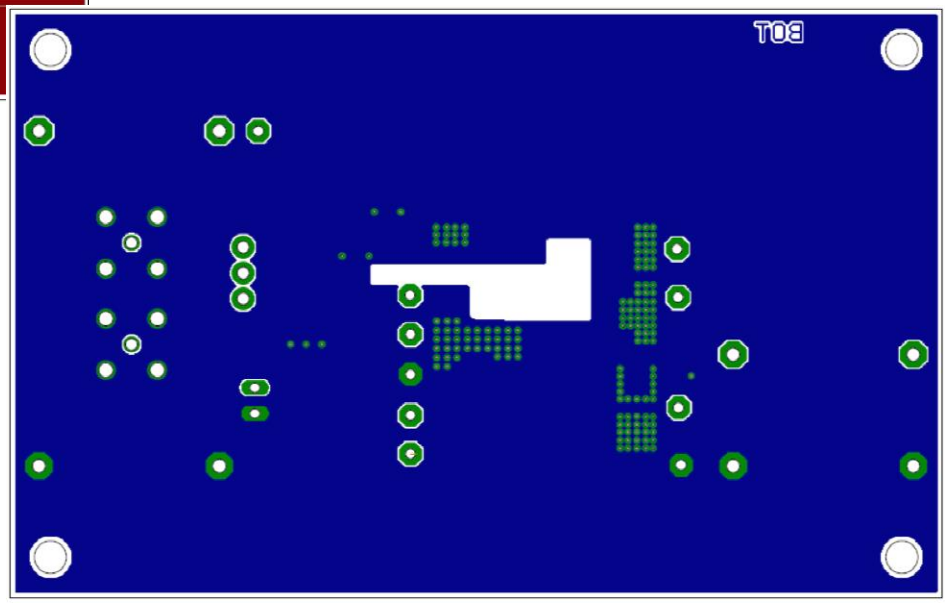

BOTTOM

Gerber data on request

Copyright © Infineon Technologies AG 2014. All rights reserved.

ENERGY EFFICIENCY
MOBILITY
SECURITY

Innovative semiconductor solutions for energy efficiency, mobility and security.

Мы молодая и активно развивающаяся компания в области поставок электронных компонентов. Мы поставляем электронные компоненты отечественного и импортного производства напрямую от производителей и с крупнейших складов мира.

Благодаря сотрудничеству с мировыми поставщиками мы осуществляем комплексные и плановые поставки широчайшего спектра электронных компонентов.

Собственная эффективная логистика и склад в обеспечивает надежную поставку продукции в точно указанные сроки по всей России.

Мы осуществляем техническую поддержку нашим клиентам и предпродажную проверку качества продукции. На все поставляемые продукты мы предоставляем гарантию .

Осуществляем поставки продукции под контролем ВП МО РФ на предприятия военно-промышленного комплекса России , а также работаем в рамках 275 ФЗ с открытием отдельных счетов в уполномоченном банке. Система менеджмента качества компании соответствует требованиям ГОСТ ISO 9001.

Минимальные сроки поставки, гибкие цены, неограниченный ассортимент и индивидуальный подход к клиентам являются основой для выстраивания долгосрочного и эффективного сотрудничества с предприятиями радиоэлектронной промышленности, предприятиями ВПК и научно-исследовательскими институтами России.

С нами вы становитесь еще успешнее!

Наши контакты:

Телефон: +7 812 627 14 35

Электронная почта: sales@st-electron.ru

Адрес: 198099, Санкт-Петербург, Промышленная ул, дом № 19, литера Н, помещение 100-Н Офис 331