NICHT VERMASSTE KANTEN SIND NICHT MAßSTÄBLICH

ÄNDERUNGEN DIE DEM TECHNISCHEN FORTSCHRITT DIENEN, BEHALTEN WIR UNS VOR

VERTRAULICH
UNVERÖFFENTLICHTE ZEICHNUNG. ALLE RECHTE VORBEHALTEN. VERVIELFÄLTIGUNG UND WEITERGABE NUR MIT GENEHMIGUNG DURCH AMP DEUTSCHLAND GMBH

ZEICHNUNG GESCHÜTZT DURCH ©COPYRIGHT 1991 AMP DEUTSCHLAND GMBH ALLE RECHTE VORBEHALTEN

REV.	ÄNDERUNG	DATUM	NAME
1	"SPC"–Maß, Seitenansicht	20.10.92	R.KOHL
A	Maß "X" Toleranzen geändert	21.07.94	Masek
A1	REVISED PER ECO–09–023929	15OCT09	AEG

NUMMER 829872

PASSEND ZU 829 692 ,829 693

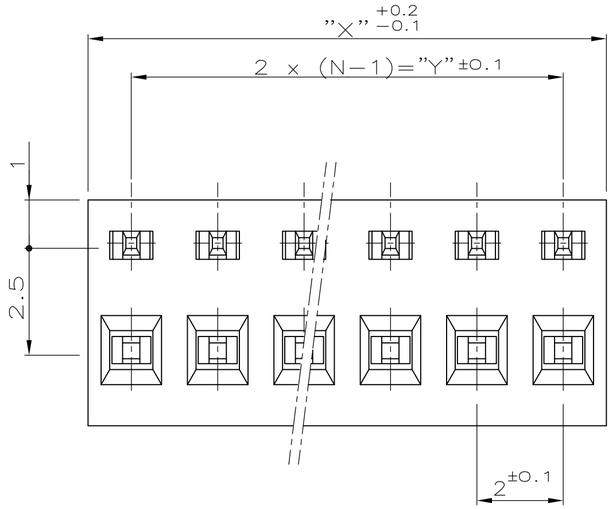

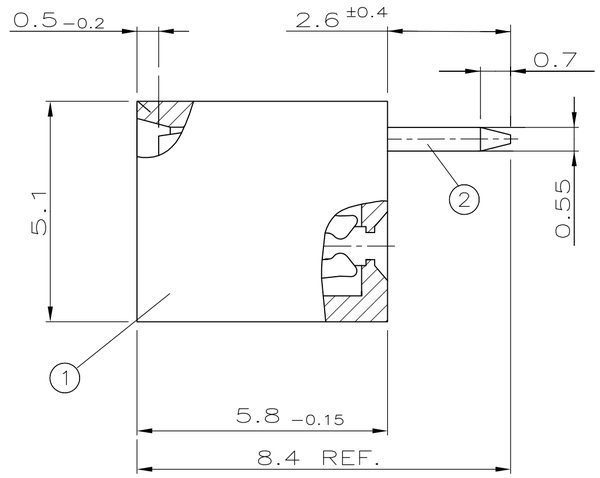

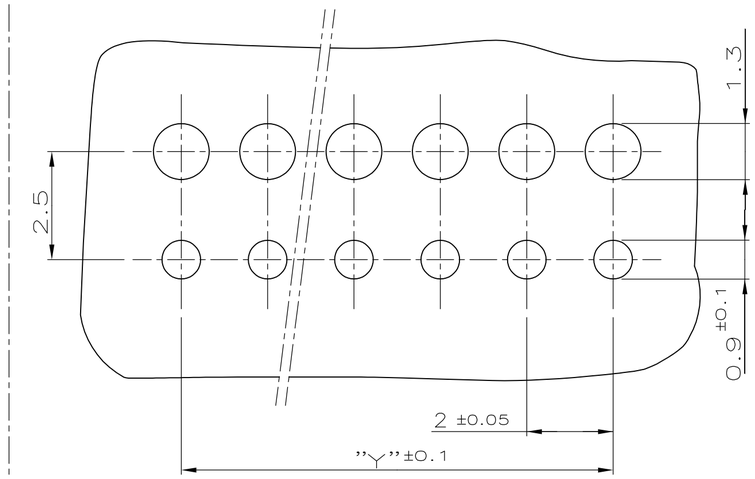

L A Y O U T

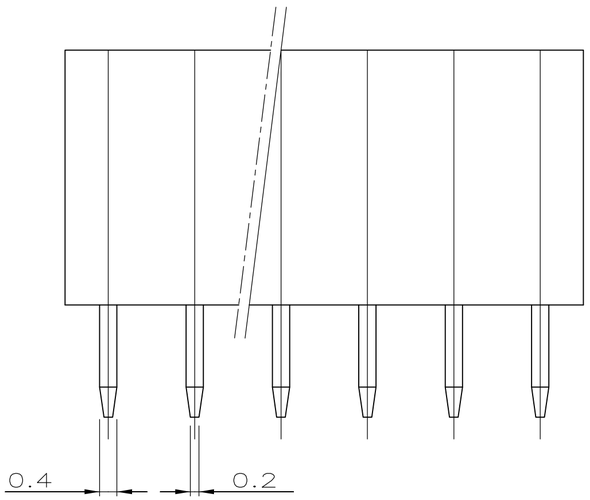

OBSOLETE 3	36	34	18	1–829 872–8
	32	30	16	1–829 872–6
	28	26	14	1–829 872–4
	24	22	12	1–829 872–2
	20	18	10	1–829 872–0
3 OBSOLETE	18	16	9	0–829 872–9
	16	14	8	0–829 872–8
	14	12	7	0–829 872–7
3 OBSOLETE	12	10	6	0–829 872–6
	10	8	5	0–829 872–5
OBSOLETE 3	8	6	4	0–829 872–4
	6	4	3	0–829 872–3
	4	2	2	0–829 872–2
	"X"	"Y"	POLZAHL "N"	BESTELL–NR. 2
	Maße			

BEMERKUNGEN:

1 Kontakt–Design entspricht dem AMP Micro–MaTch System

3 OBSOLETE PARTS: OBSOLETE CIS STREAMLINING PER D.RENAUD/D.SINISI

BESTELL–NR.	POS.	STÜCK	BENENNUNG EINZELTEIL	WERKSTOFF	OBERFLÄCHE / FARBE
2	2	N	KONTAKT	CuSn 6	nachverzinnt 3–5µm
	1	1	GEHÄUSE	PA 6.6	grau

GEZ. 23.10.91 G.FUCHS

GEPR. 23.10.91 B.FIEBERLING

ZEICHNUNG GÜLTIG AB .....

AMP — AMP DEUTSCHLAND G.m.b.H. Langen b.Ffm.,West Germany

BENENNUNG: BTB CONNECTOR, BOTTOM ENTRY 2–18polig (Raster 2.0mm)

K

NICHT TOLERIERTE MASSE: ± 0.15 mm ± –

FORMAT: A2

ZEICHNUNGS–NR.: 829872

MASSTAB: 10:1

BLATT: 1 VON 1

REV.: A1

CAD–ORIGINAL ZEICHNUNG NICHT ÄNDERN

WAR NR. 90–52845

Мы молодая и активно развивающаяся компания в области поставок электронных компонентов. Мы поставляем электронные компоненты отечественного и импортного производства напрямую от производителей и с крупнейших складов мира.

Благодаря сотрудничеству с мировыми поставщиками мы осуществляем комплексные и плановые поставки широчайшего спектра электронных компонентов.

Собственная эффективная логистика и склад в обеспечивает надежную поставку продукции в точно указанные сроки по всей России.

Мы осуществляем техническую поддержку нашим клиентам и предпродажную проверку качества продукции. На все поставляемые продукты мы предоставляем гарантию .

Осуществляем поставки продукции под контролем ВП МО РФ на предприятия военно-промышленного комплекса России , а также работаем в рамках 275 ФЗ с открытием отдельных счетов в уполномоченном банке. Система менеджмента качества компании соответствует требованиям ГОСТ ISO 9001.

Минимальные сроки поставки, гибкие цены, неограниченный ассортимент и индивидуальный подход к клиентам являются основой для выстраивания долгосрочного и эффективного сотрудничества с предприятиями радиоэлектронной промышленности, предприятиями ВПК и научно-исследовательскими институтами России.

С нами вы становитесь еще успешнее!

Наши контакты:

Телефон: +7 812 627 14 35

Электронная почта: sales@st-electron.ru

Адрес: 198099, Санкт-Петербург, Промышленная ул, дом № 19, литера Н, помещение 100-Н Офис 331