SD-38002-014

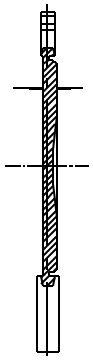

SECTION Z-Z

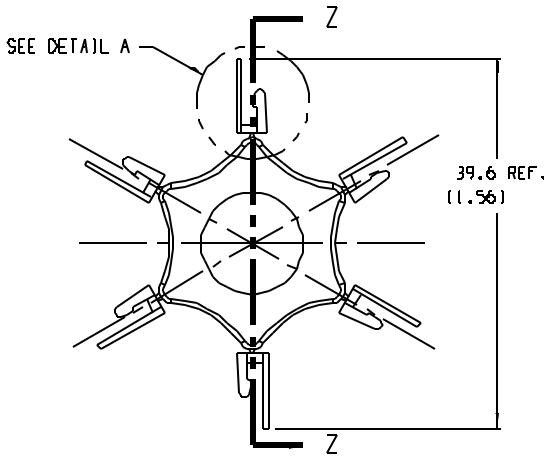

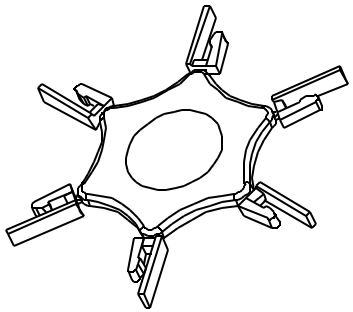

DETAIL A
SCALE 10:1

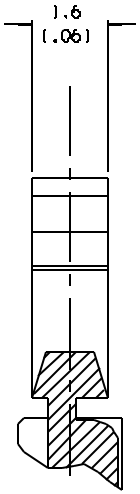

SECTION Z-Z
SCALE 10:1

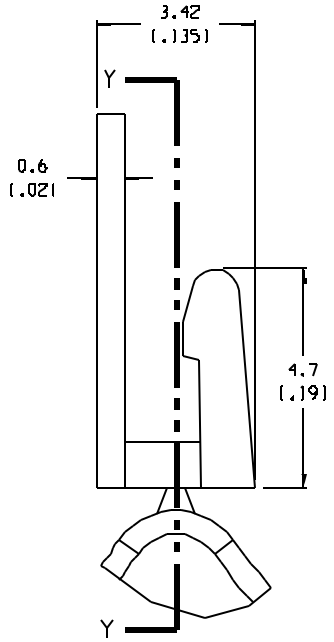

SECTION Y-Y
SCALE 10:1

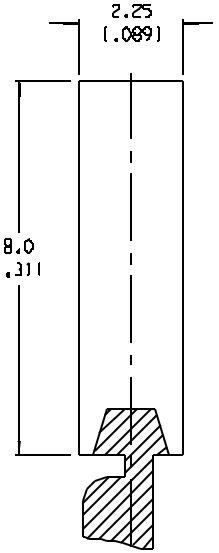

NOTES:

1. MATERIAL: SEE TABLE
2. FINISHES: SEE TABLE
3. PRODUCT SPECIFICATION: NOT REQUIRED
4. PACKAGING: NOT REQUIRED
5. MATES WITH: NONE

DESCRIPTION	MATERIAL	FINISH
HEADER CODING PIN	THERMOPLASTIC	RED

RELEASED
CLY
EC NO.
DRWN:
CH'K:
APPR:
A
REV
DESCRIPTION

QUALITY SYMBOLS
MAJOR
CRITICAL
SPC

GENERAL TOLERANCES (UNLESS SPECIFIED)

	mm	INCH
4 PLACES		±.0015
3 PLACES	±.038	±.005
2 PLACES	±.13	±.01
1 PLACE	±.3	
ANGULAR:	±2°	

DRAFT WHERE APPLICABLE MUST REMAIN WITHIN DIMENSIONS

SCALE 2:1
DESIGN UNITS ☐ mm ☒ INCH
THIRD ANGLE PROJECTION

DRAWN BY & DATE C. YORK 03-04-04
CHECKED BY & DATE
APPROVED BY & DATE
CAD FILENAME SD-38002-014

PROJECT NO.
DIMENSIONS: ☒ mm (INCH) ☐ (INCH) mm ☐ mm ONLY
SHT -
REV -
REVISE ON CAD ONLY

TITLE:
HEADER CODING PINS, 42 AND 86 SERIES POLARIZED HEADERS

MOLEX INCORPORATED

MATERIAL NO. 38002-1700
DRAWING NO. SD-38002-014
SHEET NO. 1 OF 1
SIZE B

THIS DRAWING CONTAINS INFORMATION THAT IS PROPRIETARY TO MOLEX INCORPORATED AND SHOULD NOT BE USED WITHOUT WRITTEN PERMISSION.

Мы молодая и активно развивающаяся компания в области поставок электронных компонентов. Мы поставляем электронные компоненты отечественного и импортного производства напрямую от производителей и с крупнейших складов мира.

Благодаря сотрудничеству с мировыми поставщиками мы осуществляем комплексные и плановые поставки широчайшего спектра электронных компонентов.

Собственная эффективная логистика и склад в обеспечивает надежную поставку продукции в точно указанные сроки по всей России.

Мы осуществляем техническую поддержку нашим клиентам и предпродажную проверку качества продукции. На все поставляемые продукты мы предоставляем гарантию .

Осуществляем поставки продукции под контролем ВП МО РФ на предприятия военно-промышленного комплекса России , а также работаем в рамках 275 ФЗ с открытием отдельных счетов в уполномоченном банке. Система менеджмента качества компании соответствует требованиям ГОСТ ISO 9001.

Минимальные сроки поставки, гибкие цены, неограниченный ассортимент и индивидуальный подход к клиентам являются основой для выстраивания долгосрочного и эффективного сотрудничества с предприятиями радиоэлектронной промышленности, предприятиями ВПК и научно-исследовательскими институтами России.

С нами вы становитесь еще успешнее!

Наши контакты:

Телефон: +7 812 627 14 35

Электронная почта: sales@st-electron.ru

Адрес: 198099, Санкт-Петербург, Промышленная ул, дом № 19, литера Н, помещение 100-Н Офис 331