MATERIAL NO.	ENGINEERING NO.	DESCRIPTION
1300390385	DND150	FEMALE STANDARD TERMINATOR WITH RESISTOR
1300390386	DND151	FEMALE TERMINATOR WITH JUMPERS

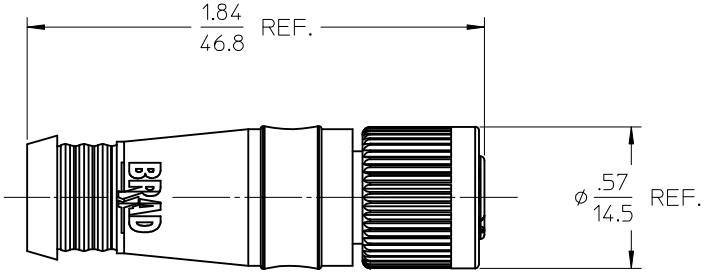

NOTES:
1. MATERIAL: SEE TABLE
2. FINISHES: SEE TABLE
3. MATES WITH: MALE MICRO-CHANGE 5 POLE RECEPTACLE
4. ELECTRICAL SPECIFICATIONS:
   VOLTAGE RATING: 30V
   CURRENT RATING: 4.0 AMPS
5. ASSEMBLY IS RoHS COMPLIANT

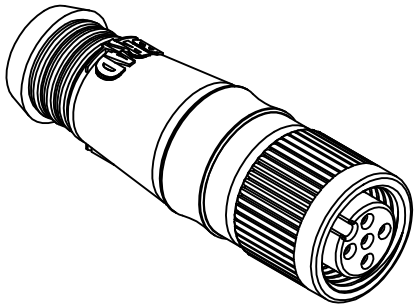

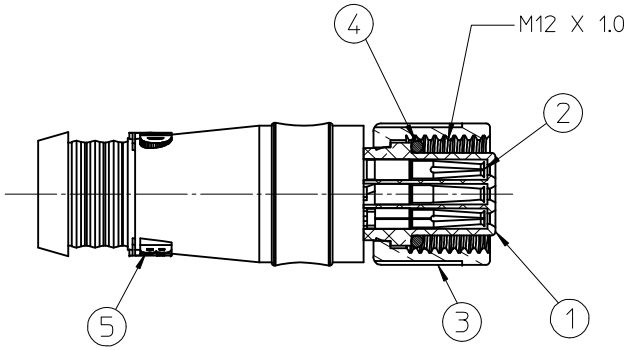

Section Z-Z

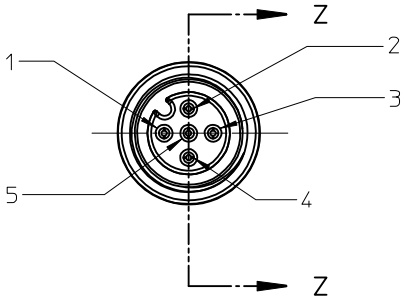

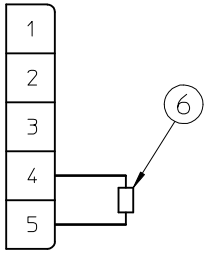

WIRING DIAGRAM
(1300390385)

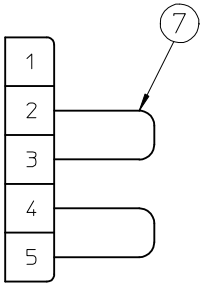

WIRING DIAGRAM
(1300390386)

ITEM	QTY.	DESCRIPTION	MATERIAL	FINISH
7	2	JUMPER WIRE, 22 AWG	PVC INSULATION	
6	1	RESISTOR, 121 OHM, 1/4 WATT, ±1%	CARBON OR METAL FILM	
5	1	OVERMOLD	GRAY	PVC
4	1	O-RING	NITRILE	RED
3	1	COUPLING NUT, FEMALE THREAD	ZINC	BLACK
2	5	CONTACT SOCKET	Cu ALLOY	GOLD
1	1	INSERT, 5 POLE	NYLON	BLACK

RELEASED
EC NO: WNA2010-0141
DRWN:R.STONE 2009/08/28
CH'KD:B.WOODMAN 2009/08/28
APPR:JFMURPHY 2009/08/31
DESCRIPTION
A
REV

QUALITY SYMBOLS
▼=0
Ⓒ=0

GENERAL TOLERANCES (UNLESS SPECIFIED)

	mm	INCH
4 PLACES	± ---	± ---
3 PLACES	± ---	± ---
2 PLACES	± ---	± .01
1 PLACE	± 0.3	± ---
ANGULAR ±1/2°		

DRAFT WHERE APPLICABLE MUST REMAIN WITHIN DIMENSIONS

DIMENSION STYLE: IN/MM
SCALE: 2:1
DESIGN UNITS: INCH
THIRD ANGLE PROJECTION

DRAWN BY: R.STONE DATE: 2009/08/27
CHECKED BY: B.WOODMAN DATE: 2009/08/28
APPROVED BY: JFMURPHY DATE: 2009/08/28

TITLE: MICRO-CHANGE TERMINATOR FEMALE, 5 POLE DEVICE NET

molex MOLEX INCORPORATED

MATERIAL NO.: SEE CHART
DOCUMENT NO.: SD-130039-012
SHEET NO.: 1 OF 1
SIZE: B

THIS DRAWING CONTAINS INFORMATION THAT IS PROPRIETARY TO MOLEX INCORPORATED AND SHOULD NOT BE USED WITHOUT WRITTEN PERMISSION

Мы молодая и активно развивающаяся компания в области поставок электронных компонентов. Мы поставляем электронные компоненты отечественного и импортного производства напрямую от производителей и с крупнейших складов мира.

Благодаря сотрудничеству с мировыми поставщиками мы осуществляем комплексные и плановые поставки широчайшего спектра электронных компонентов.

Собственная эффективная логистика и склад в обеспечивает надежную поставку продукции в точно указанные сроки по всей России.

Мы осуществляем техническую поддержку нашим клиентам и предпродажную проверку качества продукции. На все поставляемые продукты мы предоставляем гарантию .

Осуществляем поставки продукции под контролем ВП МО РФ на предприятия военно-промышленного комплекса России , а также работаем в рамках 275 ФЗ с открытием отдельных счетов в уполномоченном банке. Система менеджмента качества компании соответствует требованиям ГОСТ ISO 9001.

Минимальные сроки поставки, гибкие цены, неограниченный ассортимент и индивидуальный подход к клиентам являются основой для выстраивания долгосрочного и эффективного сотрудничества с предприятиями радиоэлектронной промышленности, предприятиями ВПК и научно-исследовательскими институтами России.

С нами вы становитесь еще успешнее!

Наши контакты:

Телефон: +7 812 627 14 35

Электронная почта: sales@st-electron.ru

Адрес: 198099, Санкт-Петербург, Промышленная ул, дом № 19, литера Н, помещение 100-Н Офис 331