B.2: Développement

Country	Jurisdiction & Control List
FR	NOT LISTED

:critical dimension
:major dimension

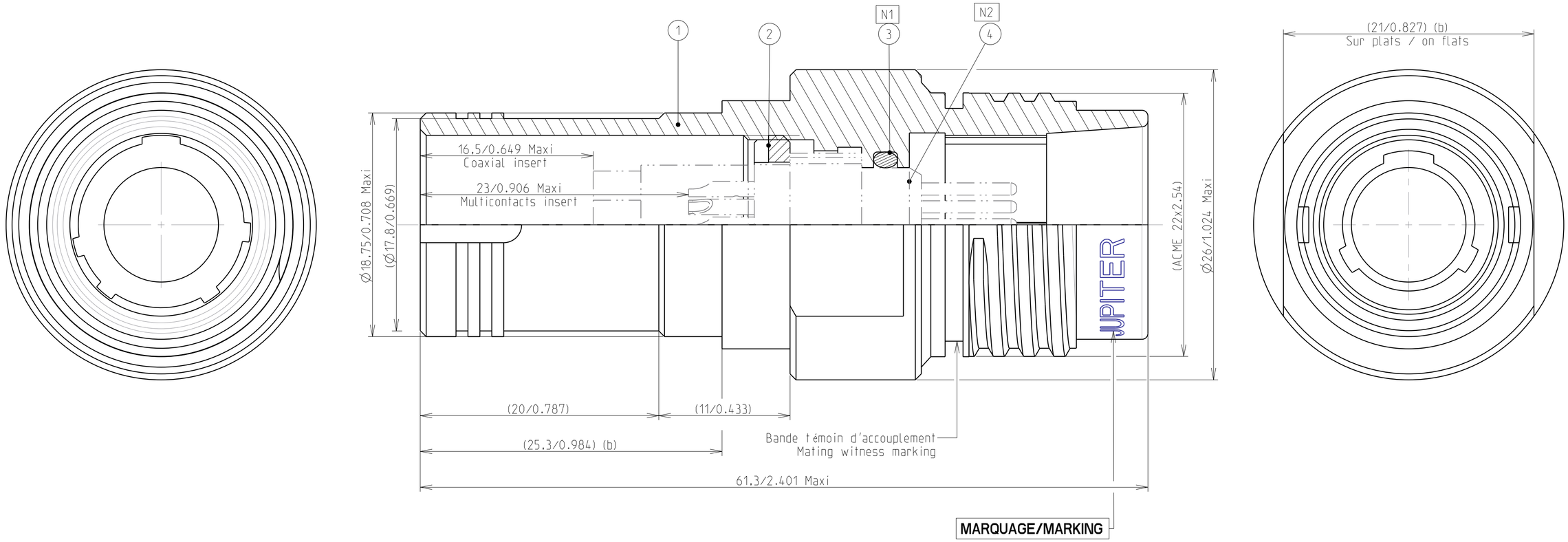

MARQUAGE/MARKING

**** JUPITER FR PCE10PLY

SEMAINE/WEEK
ANNEE/YEAR

N1 : MONTAGE AVEC GRAISSE
MOUNTING WITH GREASE

N2 : ISOLANT HORS FOURNITURE
INSERT NOT SUPPLIED

REFERENCE COMMERCIALE PART NUMBER
CPE10PLSAY

REP	DESIGNATION
4	ISOLANT / INSERT
3	JOINT TORIQUE ISOLANT / O'RING INSERT
2	BAGUE DE RETENUE / RETAINING RING
1	PROLONGATEUR PCE / IN-LINE RECEPTACLE

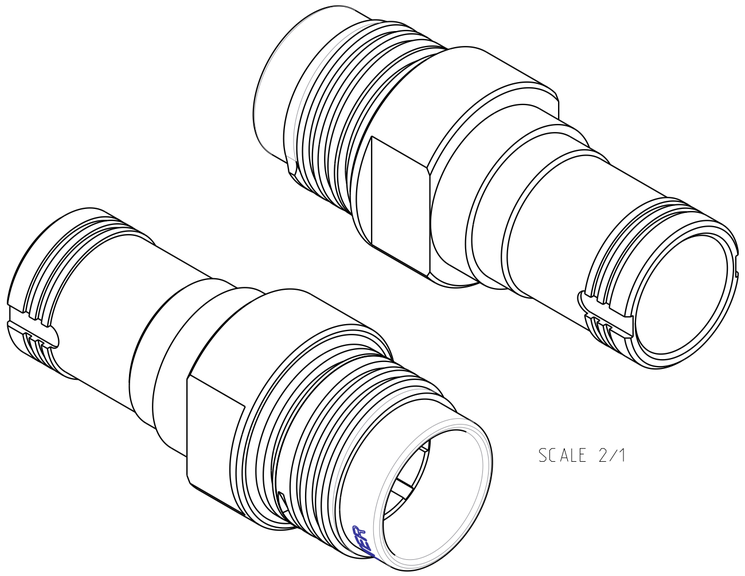

SCALE 2/1

Iss	Date	MODIFICATIONS	A	C	Nat.	Designed by	Checked by	MOD N°
B	23/04/18	Modification of flats + add of retaining				S.Yakoubi	MEFFRE	DIFF
A	28/02/18	Initial drawing	–	–		S.Yakoubi	MEFFRE	DIFF

MATERIAL --	TREATMENT	PROTECTION/PLATING
--	--	--
--	--	CODE --

DIMENSIONS ARE DEFINED BEFORE PLATING

TITLE	PROLONGATEUR PCE SAY/ IN-LINE RECEPTACLE SAY TYPE SERIE PL - TAILLE 10	PROJECT PL54

Material Reference Voir Référence Commerciale / See Part Number

Generales tolerances
ISO 2768

Scale 4/1

General machining --
Surface texture

Geometrical Tolerances: NF EN ISO 1101

SOURIAU
SOURIAU
3, RUE DU VALLON ZAC N°2
94440 MAROLLES-EN-BRIE (FRANCE)
TEL. 33 (0)1 45 10 78 00

This document is the property of SOURIAU
it must not be reproduced or communicated without permission.

FORMAT	SOURIAU DRG N°	Iss	SHEET
A2	542P0030A8C	B	1/1

Мы молодая и активно развивающаяся компания в области поставок электронных компонентов. Мы поставляем электронные компоненты отечественного и импортного производства напрямую от производителей и с крупнейших складов мира.

Благодаря сотрудничеству с мировыми поставщиками мы осуществляем комплексные и плановые поставки широчайшего спектра электронных компонентов.

Собственная эффективная логистика и склад в обеспечивает надежную поставку продукции в точно указанные сроки по всей России.

Мы осуществляем техническую поддержку нашим клиентам и предпродажную проверку качества продукции. На все поставляемые продукты мы предоставляем гарантию .

Осуществляем поставки продукции под контролем ВП МО РФ на предприятия военно-промышленного комплекса России , а также работаем в рамках 275 ФЗ с открытием отдельных счетов в уполномоченном банке. Система менеджмента качества компании соответствует требованиям ГОСТ ISO 9001.

Минимальные сроки поставки, гибкие цены, неограниченный ассортимент и индивидуальный подход к клиентам являются основой для выстраивания долгосрочного и эффективного сотрудничества с предприятиями радиоэлектронной промышленности, предприятиями ВПК и научно-исследовательскими институтами России.

С нами вы становитесь еще успешнее!

Наши контакты:

Телефон: +7 812 627 14 35

Электронная почта: sales@st-electron.ru

Адрес: 198099, Санкт-Петербург, Промышленная ул, дом № 19, литера Н, помещение 100-Н Офис 331