| REVISIONS | | | | | |
|---|---|---|---|---|---|
| REV | ECO | DESCRIPTION | DATE | BY | APPR |
| B1 | - | RELEASED DRAWING | JULY-1-2014 | BEN | TOMMY |

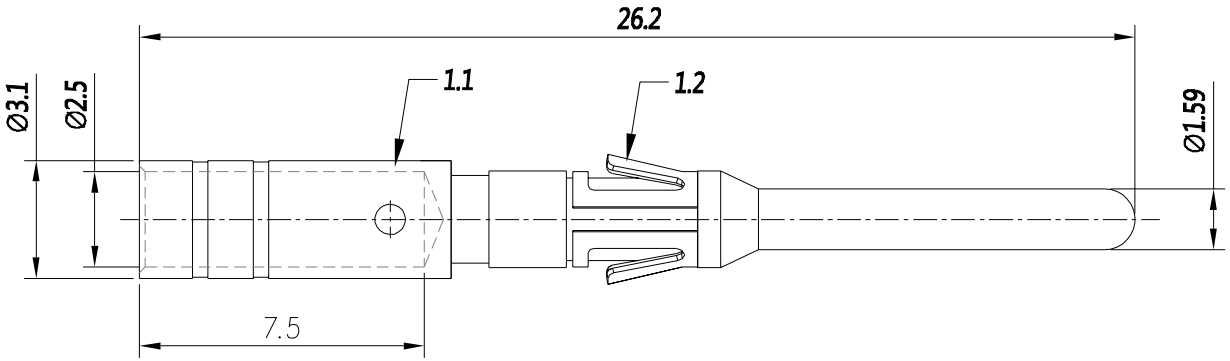


| P/N | CONTACT PLATING(MATING AREA) |
|---|---|
| MP14M23T | TIN PLATING OVER NICKEL. |
| MP14M23S | SILVER PLATING OVER NICKEL. |
| MP14M23F | GOLD FLASH PLATING OVER NICKEL. |
| MP14M23G10 | 10μ"GOLD PLATING OVER NICKEL. |
| MP14M23G15 | 15μ"GOLD PLATING OVER NICKEL. |
| MP14M23G30 | 30μ"GOLD PLATING OVER NICKEL. |

NOTES : ( UNLESS OTHERWISE SPECIFIED )
1. MATERIAL :
   1.1. CONTACT BODY : COPPER ALLOY.
   1.2. POSITIONING CLIP : COPPER ALLOY.
2. SPECIFICATIONS :
   2.1 CURRENT RATING : 13A(MAX).
   2.2 TERMINATION TYPE : CRIMPING.
   2.3 WIRE RANGE : 16~14AWG.
3. SUITABLE SOCKET TYPE : MS14M23xx.
4. ROHS COMPLIANT.
5. ALL DIMENSIONS ARE FOR REFERENCE USE ONLY.

| QUANTITY | PART NUMBER | DESCRIPTION | ITEM |
|---|---|---|---|

MATERIALS LIST

UNLESS OTHERWISE SPECIFIED
1) All dimensions are in metric(mm).
2) Tolerances are as follows:
1 PL DEC ±0.30 | Fractions ±1/64
2 PL DEC ±0.15 | Angles ±1°
3 PL DEC ±0.08
3) Note reference = X

MATERIAL SPECIFICATIONS:

PROCESS SPECIFICATIONS:

NEXT ASS'Y:

| SIGNATURES | | DATE |
|---|---|---|
| DRAWN: | BEN | JULY-1-2014 |
| CHECKED: | | |
| ENGINEER: | | |
| APPROVAL: | | |
| CUSTOMER: | | |

THIS DRAWING IS SUPPLIED FOR INFORMATION ONLY. DESIGN FEATURES, SPECIFICATIONS AND PERFORMANCE DATA SHOWN HERSON ARE THE PROPERTY OF THE AMPHENOL CORPORATION. NO RIGHTS OF REPRODUCTION ARE IMPLIED. ALL DIMENSIONS ARE SUBJECT TO NORMAL MANUFACTURING VARIATIONS.

Amphenol
Sine Systems - www.amphenol-sine.com
44724 Morley Drive
Clinton Township, MI 48036

ECO-MATE,PIN CONTACT, MACHINE, 16-14AWG, SIZE 16

| SIZE | TYPE | DWG NO: | REVISION |
|---|---|---|---|
| B | C- | MP14M23xx | B1 |

SCALE: NONE SHEET 1 OF 1

TITLE: ECO-MATE,PIN CONTACT, MACHINE,16-14AWG, SIZE 16
DWG NO: MP14M23xx
REV: B1
SH: 1
OF: 1

Мы молодая и активно развивающаяся компания в области поставок электронных компонентов. Мы поставляем электронные компоненты отечественного и импортного производства напрямую от производителей и с крупнейших складов мира.

Благодаря сотрудничеству с мировыми поставщиками мы осуществляем комплексные и плановые поставки широчайшего спектра электронных компонентов.

Собственная эффективная логистика и склад в обеспечивает надежную поставку продукции в точно указанные сроки по всей России.

Мы осуществляем техническую поддержку нашим клиентам и предпродажную проверку качества продукции. На все поставляемые продукты мы предоставляем гарантию .

Осуществляем поставки продукции под контролем ВП МО РФ на предприятия военно-промышленного комплекса России , а также работаем в рамках 275 ФЗ с открытием отдельных счетов в уполномоченном банке. Система менеджмента качества компании соответствует требованиям ГОСТ ISO 9001.

Минимальные сроки поставки, гибкие цены, неограниченный ассортимент и индивидуальный подход к клиентам являются основой для выстраивания долгосрочного и эффективного сотрудничества с предприятиями радиоэлектронной промышленности, предприятиями ВПК и научно-исследовательскими институтами России.

С нами вы становитесь еще успешнее!

**Наши контакты:**

**Телефон:** +7 812 627 14 35

**Электронная почта:** sales@st-electron.ru

**Адрес:** 198099, Санкт-Петербург, Промышленная ул, дом № 19, литера Н, помещение 100-Н Офис 331