SPECIFICATION

Part No. : **CAB.V11**

Product Name : Taoglas Cable Assembly
NMO Direct Mount - 3/4 inch Hole Brass Mount type to
FME(F) Straight Jack
with 3ft(915mm) RG-58U cable

Photo :

1. Cable Insertion Loss

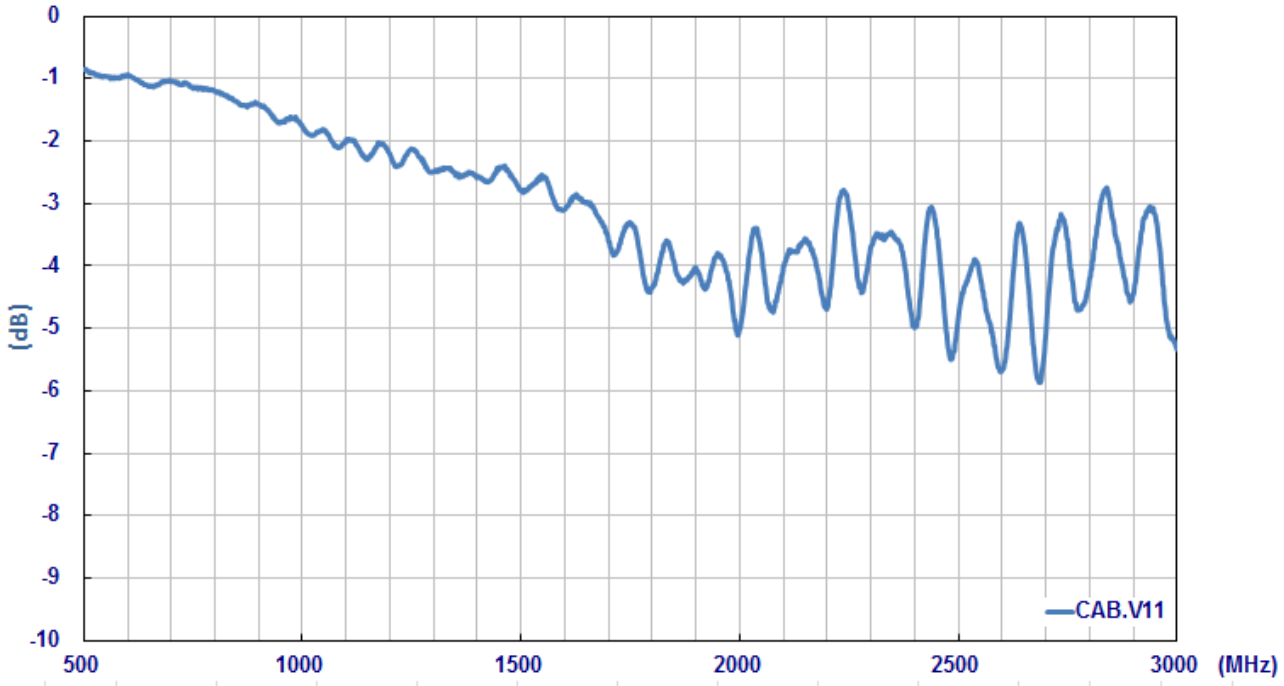

2. RG-58 Cable Specification

2.1 Drawing – Cross Section

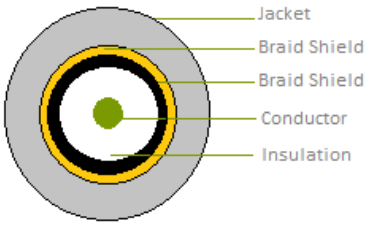

2.2 Structure and Dimensions

Conductor

- Material – Bare Copper Wire
- Composition (1/1.02 mm)
- Diameter – 1.02mm

Insulation

- Material – Foam Polyethylene
- Avg. Thickness- 0.95mm
- Diameter – 2.9 ± 0.1mm

Braid Shield

- Material–Aluminium Foil
- Construction – 0.020mm

Braid Shield

- Material–Tinned-Copper Wire
- Structure – 16/6/0.12mm
- Coverage – 87%
- Diameter – 3.4 ± 0.05mm

Jacket

- Material – RoHS PVC
- Diameter – 5.0 ± 0.15mm
- Colour – Black

2.3 Electrical & Physical Specification

Insulation Resistance:		1000 MΩ-Km (Min)			
Capacitance		83 ± 3 pF/m			
Nom. Impedance		53 ± 3 Ω			
Attenuation	200MHz	400MHz	700MHz	900MHz	1000MHz
(dB/100ft)	4.66	6.32	8.45	9.67	10.2

3. Technical Drawing

3.1 CAB.V11

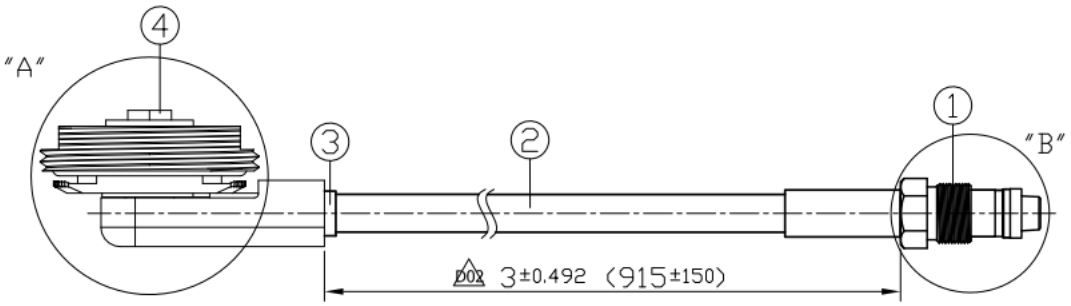

	Name	Material	Finish	QTY
1	FME(F) ST	Brass	Ni Plated	1
2	RG58 Coaxial Cable	PVC	Black	1
3	Heat Shrink Tube	PE	Black	1
4	NMO(DM)	Brass	Gold	1

3.2 Connectors

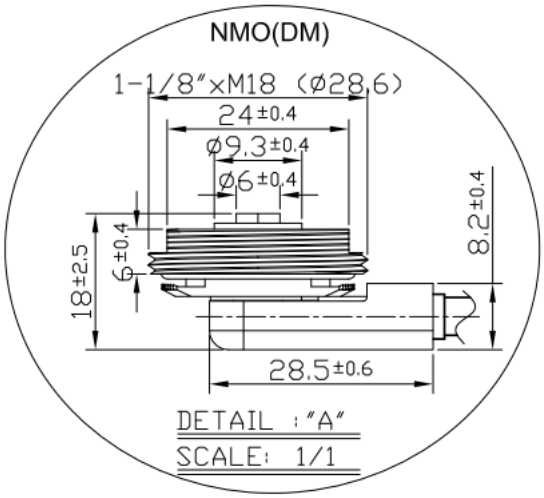

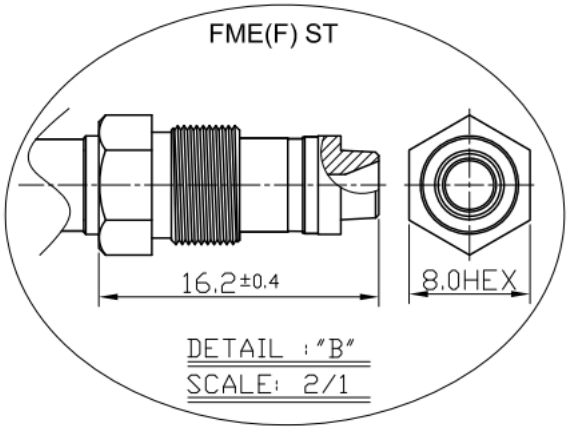

Мы молодая и активно развивающаяся компания в области поставок электронных компонентов. Мы поставляем электронные компоненты отечественного и импортного производства напрямую от производителей и с крупнейших складов мира.

Благодаря сотрудничеству с мировыми поставщиками мы осуществляем комплексные и плановые поставки широчайшего спектра электронных компонентов.

Собственная эффективная логистика и склад в обеспечивает надежную поставку продукции в точно указанные сроки по всей России.

Мы осуществляем техническую поддержку нашим клиентам и предпродажную проверку качества продукции. На все поставляемые продукты мы предоставляем гарантию .

Осуществляем поставки продукции под контролем ВП МО РФ на предприятия военно-промышленного комплекса России , а также работаем в рамках 275 ФЗ с открытием отдельных счетов в уполномоченном банке. Система менеджмента качества компании соответствует требованиям ГОСТ ISO 9001.

Минимальные сроки поставки, гибкие цены, неограниченный ассортимент и индивидуальный подход к клиентам являются основой для выстраивания долгосрочного и эффективного сотрудничества с предприятиями радиоэлектронной промышленности, предприятиями ВПК и научно-исследовательскими институтами России.

С нами вы становитесь еще успешнее!

Наши контакты:

Телефон: +7 812 627 14 35

Электронная почта: sales@st-electron.ru

Адрес: 198099, Санкт-Петербург, Промышленная ул, дом № 19, литера Н, помещение 100-Н Офис 331