Item # 28A0640-0A0, Broadband Split / Snap-on Ferrite Cores for Round Cables

IMAGE NOT AVAILABLE

Broadband Split / Snap-on Ferrite Cores for Round Cables

Stock Locator

For retrofit and post-assembly operations, Laird Technologies offers a selection of "split" components. Similar in performance to Laird Technologies' one piece core designs, these split ferrite cores provide excellent common and differential mode EMI suppression on round cable assemblies. Lightweight, inexpensive plastic snap-on cases provide secure closure of the split cores onto the cable.

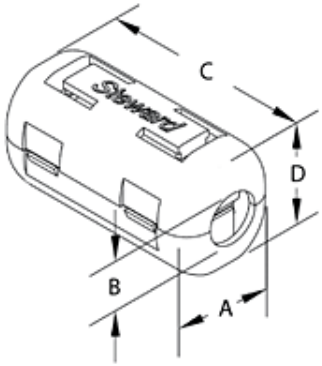

SPECIFICATIONS

Figure Number	1
Case A	19.90 mm
Case B	9.80 mm
Case C	41.40 mm
Case D	21.65 mm
Max. Cable Diameter	0.352 in 8.95 mm
Typical Z Ohms at 25 MHz	105
Nominal Z Ohms at 100 MHz	240

Typical Z Ohms at 300 MHz	390
Material Type	Broad Band Material
Product Type Code	Split round cores (Snap-Ons)
Part Size Code	0640
Additional Description	Plastic Case
Case Color	White

Мы молодая и активно развивающаяся компания в области поставок электронных компонентов. Мы поставляем электронные компоненты отечественного и импортного производства напрямую от производителей и с крупнейших складов мира.

Благодаря сотрудничеству с мировыми поставщиками мы осуществляем комплексные и плановые поставки широчайшего спектра электронных компонентов.

Собственная эффективная логистика и склад в обеспечивает надежную поставку продукции в точно указанные сроки по всей России.

Мы осуществляем техническую поддержку нашим клиентам и предпродажную проверку качества продукции. На все поставляемые продукты мы предоставляем гарантию .

Осуществляем поставки продукции под контролем ВП МО РФ на предприятия военно-промышленного комплекса России , а также работаем в рамках 275 ФЗ с открытием отдельных счетов в уполномоченном банке. Система менеджмента качества компании соответствует требованиям ГОСТ ISO 9001.

Минимальные сроки поставки, гибкие цены, неограниченный ассортимент и индивидуальный подход к клиентам являются основой для выстраивания долгосрочного и эффективного сотрудничества с предприятиями радиоэлектронной промышленности, предприятиями ВПК и научно-исследовательскими институтами России.

С нами вы становитесь еще успешнее!

Наши контакты:

Телефон: +7 812 627 14 35

Электронная почта: sales@st-electron.ru

Адрес: 198099, Санкт-Петербург, Промышленная ул, дом № 19, литера Н, помещение 100-Н Офис 331